LEDVANCE.FR

LEDVANCE



ÉCLAIRAGE GÉNÉRAL PROFESSIONNEL

2023/2024

SOMMAIRE

INNOVATIONS & NOUVEAUTÉS LEDVANCE	2
LUMINAIRES LED LEDVANCE	10
SYSTÈME BIOLUX - HCL	106
VIVARES - SYSTÈME DE GESTION DE L'ÉCLAIRAGE ZIGBEE OU DALI	114
RUBANS LED LEDVANCE	130
ÉCLAIRAGE CONNECTÉ	164
LAMPES LED	186
LAMPES LED DÉCO	214
TUBES LED	222
LAMPES TRADITIONNELLES	238
LAMPES À DÉCHARGE	242
LAMPES HALOGÈNES	245
LAMPES À INCANDESCENCE	247
ALIMENTATIONS ÉLECTRONIQUES & CONVENTIONNELLES	248
CONVERTISSEURS LED	260
SYSTÈMES DE GESTION DE L'ÉCLAIRAGE	274
INFORMATIONS GÉNÉRALES - CGV	296

PRINCIPALES NOUVEAUTÉS : APERÇU EN UN CLIN D'OEIL

LED IS LEDVANCE :
LES LAMPES LED PROFESSIONNELLES PORTENT DÉSORMAIS NOTRE NOM

Issue de la division éclairage général d'OSRAM, LEDVANCE s'est imposée en seulement 7 ans comme un leader en matière de solutions LED innovantes. Nous franchissons à présent la prochaine étape logique en Europe **en proposant notre gamme de lampes LED professionnelles sous notre propre nom**. Grâce à notre savoir-faire basé sur plus d'un siècle d'expérience, nos nouvelles lampes LED LEDVANCE sont plus performantes que jamais. Vous pouvez désormais obtenir notre gamme professionnelle complète sous une seule marque : des lampes aux luminaires, en passant par les rubans LED et les systèmes de gestion de l'éclairage ou l'éclairage centré sur l'humain. Notre approche gagne en cohérence et nous gardons la même volonté de vous servir au mieux ! LED IS LEDVANCE.
Vous pouvez compter sur nous.



Découvrez en plus en page 188.

LE COMBO GAGNANT !
DÉCOUVREZ NOTRE NOUVEAU SPOT RECOUVRABLE 6 EN 1

Découvrez notre nouveau **SPOT COMBO recouvrable** en version fixe (4099854092701) ou orientable (4099854092725). Il est dôté d'un sélecteur de puissance (5,5W ou 3,6W) et d'un sélecteur de température de couleurs (2700K, 3000K ou 4000K). Il est facile à installer et compatible volume 1 de la salle de bain et dispose d'excellentes performances :
- jusqu'à 600 lm
- IP65 et tension <30V_{DC} sur le secondaire
- IRC>90
- 110 lm/W
- durée de vie : 50 000 h T_a 25°C et 40 000 h T_a 35°C
- découpe : Ø68mm
- bornier automatique avec repiquage
- garantie 5 ans



Découvrez en plus en page 22.



GÉNÉREUSES EN LUMIÈRE, ÉCONOMES EN CONSOMMATION

DÉCOUVREZ NOS NOUVELLES HQL ET NAV LED FILAMENT

HQL LED FILAMENT :
La réponse idéale à la hausse des prix de l'énergie. Les nouvelles lampes LEDVANCE HQL LED FILAMENT pour l'éclairage public et l'éclairage de proximité permettent une économie d'énergie allant jusqu'à 77 % en remplacement des lampes à vapeur de mercure (HQL) : sur l'alimentation HQL ou NAV existante (sans amorceur), ou en branchement direct 230V. Elles fournissent instantanément 100 % de lumière sans aucun temps de chauffe. Avec leur corps en verre dépoli, elles ressemblent beaucoup aux lampes HQL traditionnelles.



NAV LED FILAMENT :
Les nouvelles lampes LEDVANCE NAV FILAMENT consomment jusqu'à 63 %d'énergie en moins grâce à la technologie LED. Leur forme tubulaire, entièrement en verre, ne diffère guère de celle des lampes NAV conventionnelles. Ainsi, leur remplacement reste très simple : sur l'alimentation existante (sans amorceur) ou en branchement direct 230V.



Découvrez en plus en page 213.

LE SAVIEZ-VOUS ?

LEDVANCE VOUS PROPOSE LES SERVICES DE SON BUREAU D'ÉTUDE HAUTEMENT QUALIFIÉ

Dans la plupart des cas le remplacement d'anciens luminaires par des appareils de technologies plus récentes à l'aide d'abaques et de calculateurs, que nous mettons à votre disposition, donnent des résultats proches de l'existant.

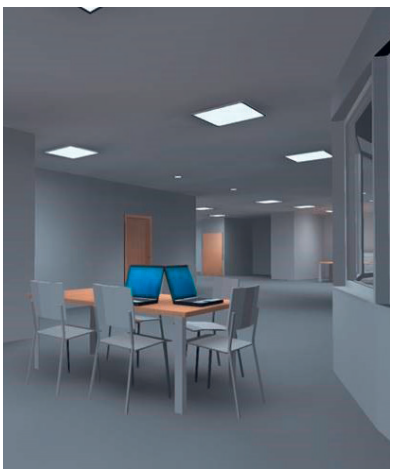

Cependant les règles en matière d'éclairage évoluent, notamment avec la norme EN12464-1 révisée en 2021 qui définit les niveaux d'éclairement à l'intérieur des bâtiments. Le décret tertiaire et l'arrêté Rénovation du 3 mai 2017 fixent également de nouvelles règles : **PAS DE RÉNOVATION SANS GESTION DE L'ÉCLAIRAGE !**

Le bureau d'études éclairage LEDVANCE réalise ses études dans le strict respect des réglementations. Il est en mesure de vous proposer des solutions de remplacements d'éclairage dans tous les domaines tels que l'éclairage intérieur, extérieur, l'éclairage public et l'éclairage sportif de tous niveaux de compétition dans le respect des critères de conformité évoqués ci-dessus.

Pour en savoir plus, n'hésitez pas à prendre contact avec votre attaché commercial.



MATTER

LE NOUVEAU PROTOCOLE DOMOTIQUE MAINTENANT CHEZ LEDVANCE !

Le protocole Matter vise à permettre aux appareils connectés de différents fabricants de fonctionner de manière transparente ensemble, simplifiant ainsi l'expérience des utilisateurs finaux et éliminant les problèmes de compatibilité entre les appareils intelligents de différentes marques. Il est à l'origine d'un projet collaboratif de plusieurs grandes entreprises dont Apple, Google, Amazon et d'autres membres de la Connectivity Standards Alliance (CSA).

LEDVANCE, en tant que leader mondial de l'éclairage a tout naturellement opté pour le développement de produits connectés compatibles avec le protocole MATTER.

Découvrez en plus en page 170.

matter



LEDVANCE SMART+

UNE APPLICATION MISE À JOUR AVEC DE NOUVELLES FONCTIONNALITÉS

LEDVANCE lance une nouvelle application : l'application SMART+. Elle contrôle aussi bien les produits Bluetooth que les produits WiFi. Grâce à elle, les utilisateurs de produits SMART+ peuvent désormais contrôler et automatiser leur maison à l'aide de différentes technologies avec une seule application. Outre une utilisation simplifiée, la nouvelle application offre une expérience utilisateur nettement améliorée et un nouveau design.

Les utilisateurs de l'App LEDVANCE SMART+ Bluetooth peuvent rapidement passer à l'App LEDVANCE SMART+ en réinitialisant leurs produits, puis en les réintégrant dans la nouvelle application. Pour les produits WiFi, c'est encore plus simple. Une fois l'App LEDVANCE SMART+ téléchargée, les utilisateurs n'ont plus qu'à se connecter à l'aide de leurs identifiants actuels et tout est déjà configuré et prêt à fonctionner.

SMART+

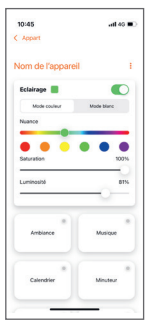





VOUS AVEZ UN BESOIN PARTICULIER POUR VOS PROJETS ET VOUS NE TROUVEZ PAS LE PRODUIT ADÉQUAT ?
FAITES APPEL À NOTRE SERVICE DE PERSONNALISATION

Découvrez notre service «Configure, Customize and Engineer-to-order» (CCE) qui propose des produits customisés et personnalisés. Voici les différentes possibilités que nous pouvons vous proposer :

- Personnalisation : modification fonctionnelle ou esthétique de produits existants, par exemple conversion de luminaires on-off en version gradable (DALI, Zigbee, KNX…), modification du câblage et changement des connecteurs.
- Développement : nous pouvons vous proposer des luminaires et accessoires qui ne sont pas à notre gamme, et que nous developpons spécialement en Europe pour vous.
- Personnalisation des rubans LED (et des accessoires) par la découpe, la peinture, le câblage, l'assemblage, etc.

Vous souhaitez faire une requête à notre service CCE ?
N'hésitez pas à vous adresser à votre attaché commercial.

SPECIFY

HOTLINE DÉDIÉE AUX RUBANS LED
NOUS VOUS ACCOMPAGNONS DANS LA CONFIGURATION DE VOTRE PROJET DE RUBANS LED

Le choix de rubans LED et de leurs accessoires peut parfois paraître complexe, c'est pourquoi nous avons décidé de mettre en place un service dédié pour vous aider dans la configuration de votre projet.
Ruban LED, convertisseurs, profils ou autres accessoires...
Nous vous accompagnons dans le choix et dans la configuration de chaque élément et pour cela, vous pouvez nous contacter à l'adresse mail suivante :

hotline-technique@ledvance.com

Pour vous aider au mieux, pensez à rassembler les informations suivantes :
- longueur totale souhaitée (idéalement un plan ou un croquis)
- le flux ou la puissance LED souhaité au mètre, à défaut le type d'application (balisage, éclairage général, éclairage de puissance, etc)
- gradable ou ON-OFF
- la teinte, IP, etc.

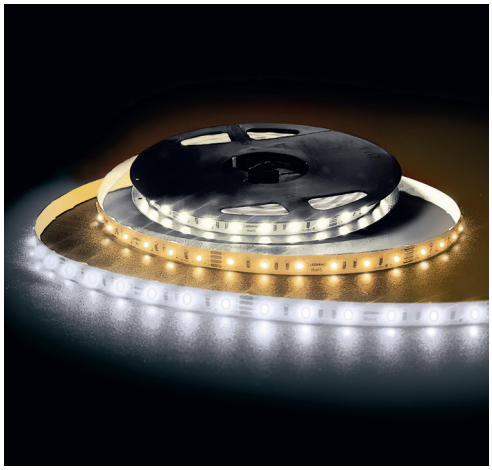



NOUVEAU SYSTÈME EVERLOOP
DÉCOUVREZ LE FUTUR DES LUMINAIRES

Notre nouvelle gamme de produits nommée Everloop est composée de luminaires à sources lumineuses modulaires et interchangeables sous forme de réglettes de LED. Notre catalogue de produits va s'enrichir et des familles complètes conçues sur le concept Everloop seront bientôt disponibles. Ce principe permettra de garantir une durée de vie des luminaires encore plus importante.

Découvrez nos premières références Everloop en page 48.

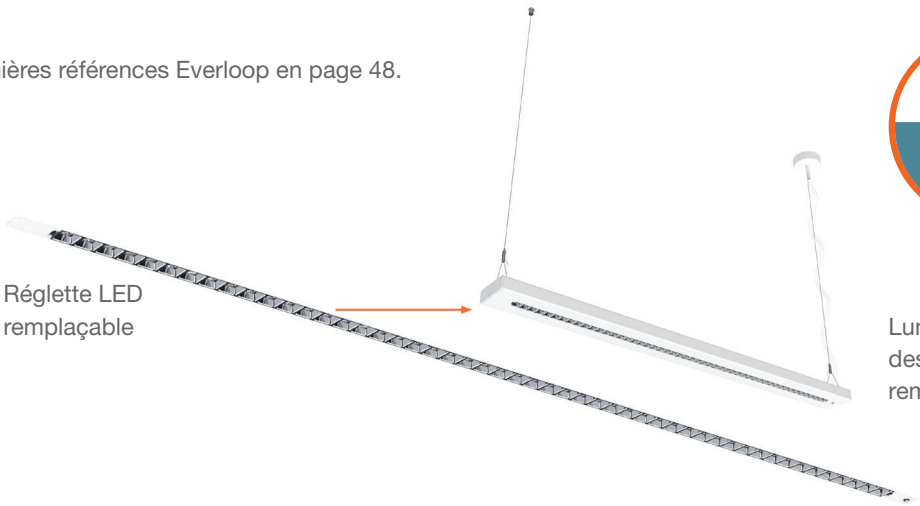

1ER RAPPORT RSE 2022
LEDVANCE S'ENGAGE DANS SA STRATÉGIE DE DÉVELOPPEMENT DURABLE

LEDVANCE s'engage à créer un impact mesurable, dépassant les exigences réglementaires et cela se traduit par **la publication officielle du rapport de Développement Durable 2022**. Il décrit les mesures, les sytèmes de gestion et les politiques que nous avons déjà mis en place, en s'appuyant sur les chiffres clés les plus importants concernant notre entreprise et le Développement Durable chez LEDVANCE.

Cela s'explique également par l'implication de LEDVANCE dans différentes démarches :
- nous sommes signataires du pacte mondial des Nations-Unies
- Ecovadis Silver 2022
- Certification ISO-14001

Et bien plus à découvrir ici : ledvance.fr/developpementdurable





NOUVEAU POSITIONNEMENT DE MARQUE : DE “ADVANCING LIGHT” VERS “POWER THROUGH LIGHT”

Grâce à des solutions énergétiques intelligentes, à la technologie solaire et à nos systèmes d’éclairage innovants, nous permettons à nos clients de faire de réelles économies mais aussi d’améliorer l’environnement de travail et le confort de vie.

Nous nous engageons à un respect plus vertueux de notre planète en réduisant, par des produits, des solutions et des processus plus durables, les émissions de CO_2 et les déchets.

En somme, nous mettons la puissance de la lumière entre vos mains afin de contribuer à une meilleure qualité de vie sur une planète plus préservée.



Notre positionnement : **A destination des passionnés de lumière, nous concevons des solutions intelligentes et efficaces pour l’éclairage et l’énergie contribuant à une qualité de vie améliorée et à un meilleur respect de la planète.**

#STRIVING FOR EXCELLENCE
#BREAKING NEW GROUNG
#WINNING TOGETHER

LE PHOTOVOLTAÏQUE
DÉCOUVREZ TRÈS PROCHAINEMENT NOTRE NOUVELLE GAMME DE PRODUITS

En s’appuyant sur nos 120 ans d’héritage en tant que fabricant, LEDVANCE vous apporte des décennies d’expérience dans la fourniture de solutions d’éclairage innovantes. Nous avons élargi notre gamme de produits **aux énergies renouvelables**, en proposant :
- des panneaux photovoltaïques
- des onduleurs
- des batteries



Les solutions d’énergie photovoltaïque de LEDVANCE sont dotées d’une technologie de pointe, offrant une efficacité, une durabilité et une fiabilité élevées pour exploiter efficacement l’énergie solaire.

Plus d’informations à venir.

SLR / ELR : RÈGLEMENTS EUROPÉENS

L'UE a franchi une étape majeure au 1er septembre 2021 avec l'application de deux règlements qui redéfinissent l'éco-conception des matériels d'éclairage et l'étiquetage de l'efficacité énergétique des sources lumineuses.

- Règlement sur l'éco-conception 2019/2020 (SLR - "Single Lighting Regulation")
- Règlement sur l'étiquetage énergétique 2019/2015 (ELR - "Energy Labelling Products")

Autre nouveauté : la base de données produits EPREL ("European Products Registry for Energy Labelling") qui contient toutes les informations obligatoires sur les sources lumineuses concernées. EPREL est également utilisée pour générer le QR code qui est imprimé sur les étiquettes énergétiques.

VOTRE PARTENAIRE LEDVANCE VOUS ACCOMPAGNE :
En tant que "distributeur", vous avez deux responsabilités principales : fournir des alternatives LED pour remplacer les lampes traditionnelles interdites de mise sur le marché par l'UE et appliquer correctement les réglementations concernant le nouvel étiquetage énergétique et les exigences en matière d'information.

LEDVANCE a pris des mesures qui vous permettent de respecter les exigences aux niveaux technique et juridique. Notre soutien en un coup d'œil :

- **Gestion complète des données et enregistrement de toutes les sources lumineuses** LEDVANCE dans EPREL – incluant toutes les données requises
- LEDVANCE fournit à ses partenaires commerciaux **des étiquettes électroniques et des fiches techniques** pour chaque modèle
- **LEDVANCE fournit des sources LED efficaces pour remplacer** les produits interdits de mise sur le marché
- Mise à disposition de **sources lumineuses traditionnelles** dans le cadre défini par la loi
- **Amélioration continue de notre portefeuille** – dans le but d'offrir au marché le meilleur ratio performance / efficacité énergétique / coût possible
- **Des informations complètes et claires** qui vous aident à comprendre et appliquer la réglementation

QUELS SONT LES PRODUITS CONCERNÉS ? LES SOURCES LUMINEUSES

Nouveau : la différence entre « sources lumineuses » et « produits contenants »

UNE SOURCE LUMINEUSE

est un produit électrique destiné à émettre de la lumière blanche sur un spectre défini et de coordonnées chromatiques définies*. Il peut s'agir d'une lampe, d'un module ou d'un luminaire avec des composants entièrement intégrés non démontables. Seules les sources lumineuses sont soumises aux nouvelles règles de la SLR/ELR y compris lorsqu'elles sont mises sur le marché au sein d'un produit contenant.



UN PRODUIT CONTENANT

est un produit contenant une ou plusieurs sources lumineuses ou un ou plusieurs appareillages de commande. Il doit être possible de démonter la source lumineuse et l'appareillage de commande en cas de contrôle de conformité par les autorités.
A savoir Les luminaires LEDVANCE sont tous des "produits contenants".



* Un certain nombre de sources spéciales, de lampes de contrôle et de produits d'éclairage très puissants (y compris l'éclairage extérieur, sportif, de théâtre et industriel) sont exemptés de la réglementation de l'UE.

SLR / ELR : LES POINTS CLÉS

La nouvelle réglementation européenne sur l'étiquetage énergétique des sources lumineuses est mise en œuvre par différentes étapes dont la première a démarré en mars 2019. Le 1er mars 2023 a marqué la dernière étape, avec l'interdiction de vendre des produits non-conformes. Aujourd'hui, toutes les sources lumineuses concernées par le règlement et vendues en Europe (par les fabricants, les distributeurs ou les installateurs) doivent arborer la nouvelle version de l'étiquette énergétique.

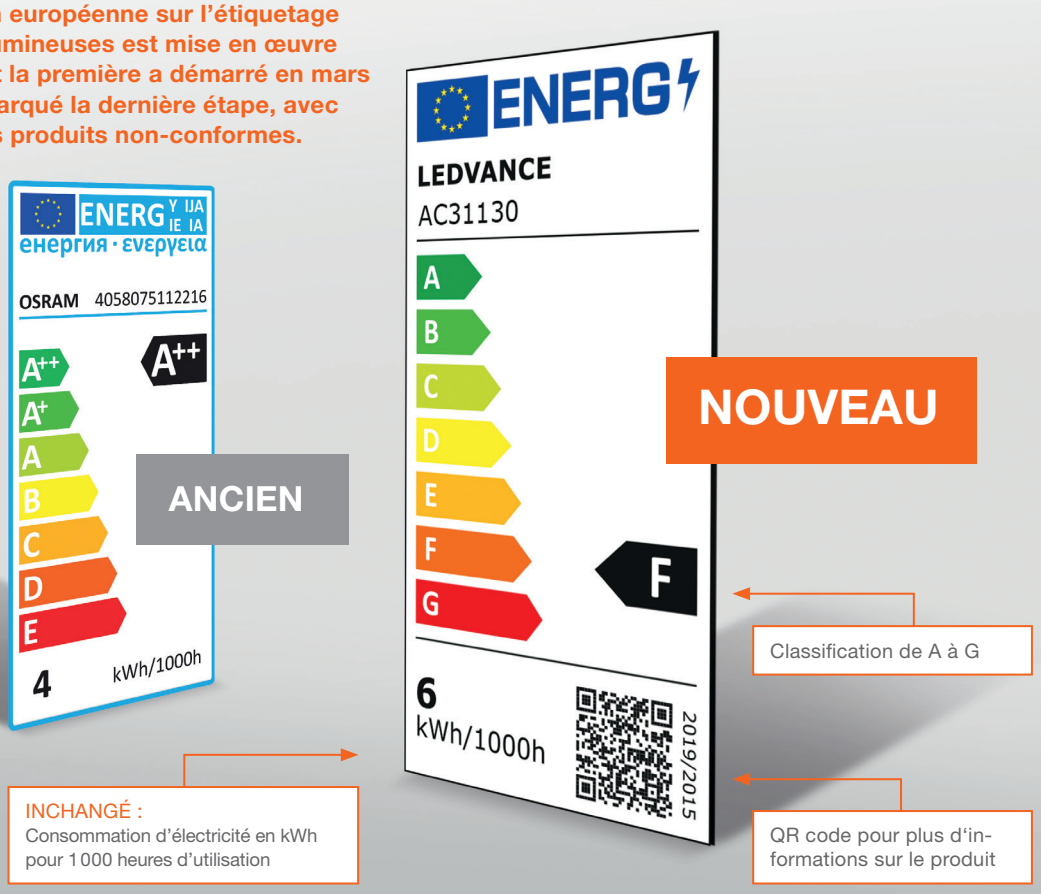

ROHS / SLR : LE SAVIEZ-VOUS ?
BANNISSEMENTS EN 2023

25 FÉVR. 2023



Arrêt lampes fluocompactes à alimentation séparée

25 AOÛT 2023



Arrêt tubes fluorescents T8 et T5

1ER SEPT. 2023



Arrêt lampes halogènes G9, G4 et GY6.35

LEDVANCE

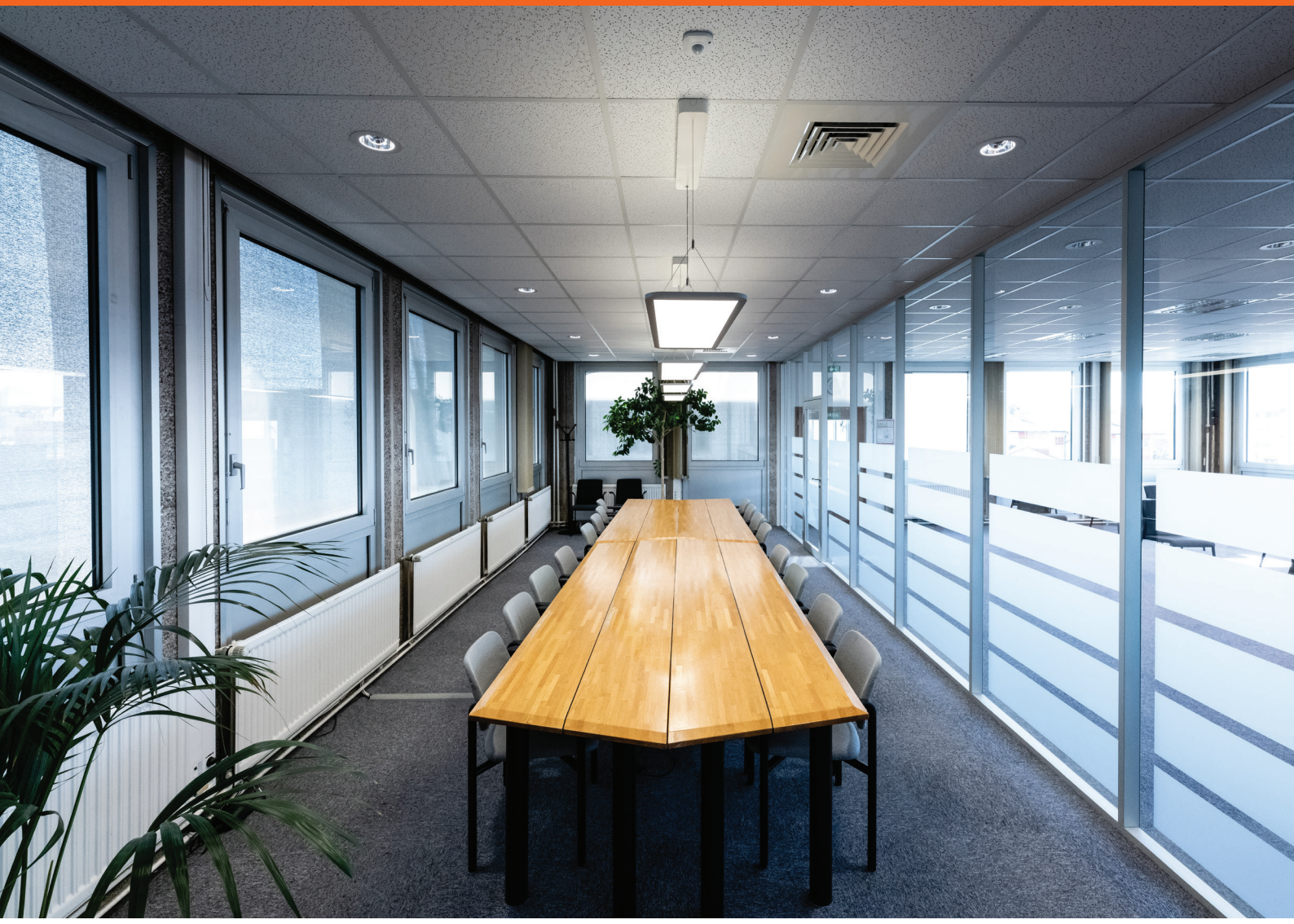

LUMINAIRES LED

NOS LUMINAIRES SEGMENTATION DES PRODUITS

Votre travail quotidien englobe aussi bien des tâches d'éclairage simples que des tâches plus complexes et plus exigeantes. Le portefeuille de luminaires LEDVANCE couvre tous ces besoins. Afin d'avoir une vision claire sur l'étendue de la gamme et de trouver rapidement le produit le plus approprié, nous avons divisé nos luminaires en trois segments : Superior Class, Performance Class et Value Class. Grâce à un code couleur cohérent et un étiquetage clair, vous pouvez immédiatement voir dans le catalogue et sur les emballages, auquel des trois segments appartient un luminaire. Ainsi, vous pouvez facilement répondre aux besoins de vos clients.

CLASSES DE SEGMENTATION :



SUPERIOR CLASS

Parfois, seul le meilleur est souhaité. La gamme LEDVANCE Superior Class comprend des produits haut de gamme en matière de technologie, de qualité et de design. Ces produits haut de gamme sont hautement performants à tous les niveaux et constituent le bon choix pour réaliser des projets prestigieux avec des exigences particulières en matière d'éclairage.

PERFORMANCE CLASS

Dans la gamme Performance Class de LEDVANCE, vous trouverez une solution fiable pour la majorité de vos projets d'éclairage. Notre portefeuille comprend une large gamme de luminaires de haute qualité dotés d'excellentes performances en termes de durée de vie, d'efficacité, de qualité des matériaux et de lumière. A cela s'ajoute une installation simple des luminaires, des versions DALI et des garanties adaptées.

VALUE CLASS

Des performances à un prix attractif – voilà ce qui caractérise la Value Class de LEDVANCE. Les luminaires de cette gamme se distinguent par une durée de vie, une efficacité et une qualité de lumière standard, ce qui en fait le bon choix pour les besoins quotidiens et les projets pour lesquels, en plus de la fiabilité, l'accent est particulièrement mis sur la rentabilité. Des fonctionnalités supplémentaires, telles que DALI, complètent le champ d'applications de cette classe.



TROUVEZ LA SEGMENTATION DES PRODUITS EN UN COUP D'OEIL

La segmentation claire du portefeuille de luminaires LEDVANCE se reflète également dans les pages d'introduction de chaque chapitre et dans les pages produits de cette brochure. Chaque classe de produit dispose d'une couleur que vous retrouverez dans la brochure.
La recherche de luminaires en est simplifiée et plus rapide que jamais.
LAISSEZ-VOUS GUIDER À TRAVERS CES PAGES !

SOMMAIRE

DOWNLIGHTS

NEW	Downlight Tunable White	14
	Downlight Performance	15
	UGR19 Downlight Surface	16
	Downlight Comfort	17
	Downlight Alu	18
	Downlight Slim Alu	19
	Downlight Slim Rond et Carré	20



APPLICATIONS STANDARD : Espaces publics | Commerces | Cages d'escalier | Couloirs | Halls | Salles de bain | Cuisines

SPOTS

	Spot Vario		21
NEW	Spot Combo		22
NEW	Accessoires Combo		23
	Spot Air Fixe	ECV	24
	Spot Air Orientable	ECV	25
	Spot Carré, Rond Orientable	ECV	26
	Spot Rond Fixe	ECV	27
	Spot Darklight	ECV	27
	Spot Fireproof Fixe	ECV	28
	Accessoire Spot	ECV	29
	Module Prevaled COIN 50 et		30
	111 Spot Kit Orientable	ECV	31
	Spot Multi		32



APPLICATIONS STANDARD : Commerces | Espaces commerciaux | Magasins de mode | Hôtels | Cafés | Restaurants | Galeries | Musées

SPOTS SUR RAIL

	Tracklight Spot Zoom DIM	33
	Tracklight Spot	34
	Tracklight Spot Accessoires	35



APPLICATIONS STANDARD : Commerces | Magasins de mode | Hôtels | Boutiques | Cafés | Restaurants | Galeries | Musées | Showrooms

LUMINAIRES ENCASTRÉS

	Panel Tunable White	37
	Panel IndiviLED®	38
	Panel IP54	39
	Panel Comfort 600	40
	Panel Comfort 1200	41
	Panel Compact 600	42
	Panel Compact 1200	42
	Panel Accessoires	43
NEW	Panel Blackboard	44

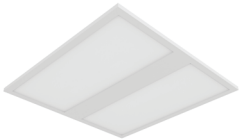

APPLICATIONS STANDARD : Éclairage intérieur général | Bâtiments publics | Bureaux | Salles de conférence | Couloirs

LUMINAIRES SUSPENDUS ET MONTAGE SAILLIE

	Linear IndiviLED® Direct 1200 UGR16	46
	Linear IndiviLED® Direct 1500 UGR16	47
NEW	Linear IndiviLED® Direct 1200 UGR19	48
NEW	Linear IndiviLED® Direct 1500 UGR19	49
	Accessoires	50
NEW	Sources lumineuses	52
NEW	Alimentations Panel	53
	Direct/Indirect	54



APPLICATIONS STANDARD : Éclairage intérieur général | Bureaux | Bibliothèques | Écoles | Couloirs | Zones d'entrée

LUMINAIRES LINÉAIRES

	Linear Surface IP44	55
	Linear Ultra Output	56
	Linear Magnetic Batten	56
	Linear Compact	57

APPLICATIONS STANDARD : Bâtiments publics | Couloirs | Zones d'entrée | Cages d'escalier | Éclairage de corniches | Rayonnages

HUBLOTS

	Surface Bulkhead	58
	Surface Bulkhead Accessoires	59
	Surface Compact IK10	60
	Surface Circular Surface	61
	Circular Accessoires	61



APPLICATIONS STANDARD : Espaces publics | Circulations | Escaliers | Salles de bain | Halls

CHEMINS LUMINEUX

	TruSys® Flex Rail d'alimentation	62
	TruSys® Flex Modules Lumineux	63
	Accessoires	65



APPLICATIONS STANDARD : Usines | Entrepôts | Supermarchés | Ateliers

Les indices de protection IP et IK s'appliquent exclusivement aux luminaires (hors accessoires).

LUMINAIRES ÉTANCHES

Damp Proof Spécial IP67 66
Damp Proof Compact IP66 67
Damp Proof IP65 68
Damp Proof Housing 69
Damp Proof Compact Value 70
Damp Proof Value 71
Damp Proof Slim Value 71



APPLICATIONS STANDARD : Usines et entrepôts | Parkings | Passages souterrains | Garages | Ateliers | Lignes d'assemblage

LANTERNES ÉCLAIRAGE PUBLIC, PARKINGS ET RÉSIDENTIEL

STREETLIGHT FLEX 90
STREETLIGHT AREA 93
AREA ECO 94



APPLICATIONS STANDARD : Parkings extérieurs | Espaces publics |

LUMINAIRES GRANDE HAUTEUR

Low Bay Flex 72
High Bay 74
High Bay 75
Accessoires



APPLICATIONS STANDARD : Entrepôts | Installations logistiques | Industrie | Plafonds hauts (par ex. aéroports)

LUMINAIRES RÉSIDENTIELS EXTÉRIEURS

Luminaires solaires **ECV** 95
Appliques et bornes **ECV** 96



APPLICATIONS STANDARD : Bâtiments résidentiels | Hôtels

PROJECTEURS

Floodlight Max IP66 78
Floodlight High Power IP65 79
Floodlight Performance IP66 80
Floodlight IP65 **ECV** 84
Floodlight IP65 avec sensor 86
Floodlight Asymétrique 87



APPLICATIONS STANDARD : Eclairage sportif | Façades de bâtiment | Espaces publics | Chantiers | Parkings | Passages souterrains

LUMINAIRES RÉSIDENTIELS INTÉRIEURS

Luminaires résidentiels **ECV** 101



APPLICATIONS STANDARD : Habitations privées

PROJECTEURS DE CHANTIER

Worklight Value **ECV** 88



APPLICATIONS STANDARD : Pour une utilisation mobile

LUMINAIRES VINTAGE EDITION 1906

VINTAGE EDITION 1906 **ECV** 105



APPLICATIONS STANDARD : Habitations privées | Hôtels | Restaurants



1

DOWNLIGHTS TUNABLE WHITE

	Désignation	EAN	Segmentation	lm	lm/W		L70 [1]	L80 [2]	Dimensions Ø×H [mm]	Découpe [mm]					
	LEDVANCE DOWNLIGHT TUNABLE WHITE														
	Classe II - IRC≥90 - UGR19 - SDCM≤3 - Très faible scintillement : PstLM ≤0,2 et SVM≤0,01 - Tunable White (changement de la température de couleur 2700...6500K) - Alimentation DALI DT8 D4i externe fournie - Connecteur rapide sans outil - Compatible Vivares - Corps en aluminium - Diffuseur PC - ENEC - Test fil incandescent 850°C - 220…240 V - Températures de fonctionnement : -20...+40°C - Garantie 5 ans													CR	LA
NEW	Downlight SUP DN150 DALI 21W/2700-6500K	4099854**140310**	■	2200	105	60°	70000h	40000h	175x99	160	✔	4*	1		357,50

SYSTÈMES DE GESTION RECOMMANDÉS	EAN	PAGE
DALI ECO BT RTC CONTROL	4062172**016537**	285
DALI PRO 2 IOT	4052899**627079**	291
DALI MCU TW	4062172**224673**	277

DÉTAILS COMPLÉMENTAIRES

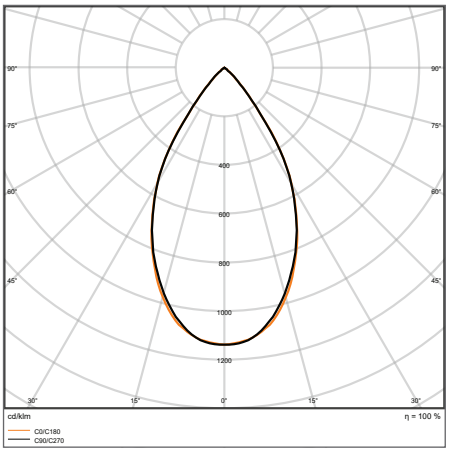

BIOLUX HCL DL DN150 S 21W TW DALI

[1] t[h] : L70 @ 25 °C (T_a) | [2] t[h] : L80 @ 25 °C (T_a) *Possibilité de commande à l'unité sans frais.

■ SUPERIOR CLASS ■ PERFORMANCE CLASS ■ VALUE CLASS





1

DOWNLIGHTS IP54 UGR19

IP20 IP54

LEDVANCE 5 Ans Garantie

Désignation	EAN	Segmentation	lm	lm/W		L70 [1]	L80 [2]	Dimensions Ø x H [mm]	Découpe [mm]				CR LA
LEDVANCE DOWNLIGHT PERFORMANCE UGR19 IP54													
Classe II - IP54 - UGR19 - Connecteur rapide sans outil avec repiquage possible inclus - Faible scintillement (<10%, SVM ≤ 0,4 et $P_{st}LM$ ≤ 1,0) - Corps en aluminium (collerette blanche similaire RAL 9016) - Diffuseur PC - 220…240 V - Températures de fonctionnement : -20...+45°C - Garantie 5 ans													
Downlight PFM DN155 14W/3000K UGR19 IP54	4058075**459137**	■	1500	105	65°	70000h	60000h	180x65	155		24*	1	103,00
Downlight PFM DN155 14W/4000K UGR19 IP54	4058075**459151**	■	1600	115	65°	70000h	60000h	180x65	155		24*	1	103,00
Downlight PFM DN195 21W/3000K UGR19 IP54	4058075**459250**	■	2400	115	65°	70000h	60000h	220x82	195		16*	1	127,00
Downlight PFM DN195 21W/4000K UGR19 IP54	4058075**459274**	■	2500	120	65°	70000h	60000h	220x82	195		16*	1	127,00
Versions DALI avec fonctionnalité Touch Dim - Compatibles VIVARES													
Downlight PFM DN155 DAVR 14W/3000K UGR19 IP54	4058075**459298**	■	1500	105	65°	70000h	60000h	180x65	155	✔	24*	1	252,00
Downlight PFM DN155 DAVR 14W/4000K UGR19 IP54	4058075**459311**	■	1600	115	65°	70000h	60000h	180x65	155	✔	24*	1	252,00
Downlight PFM DN195 DAVR 21W/3000K UGR19 IP54	4058075**459830**	■	2400	115	65°	70000h	60000h	220x82	195	✔	16*	1	285,00
Downlight PFM DN195 DAVR 21W/4000K UGR19 IP54	4058075**459854**	■	2500	120	65°	70000h	60000h	220x82	195	✔	16*	1	285,00

DÉTAILS COMPLÉMENTAIRES

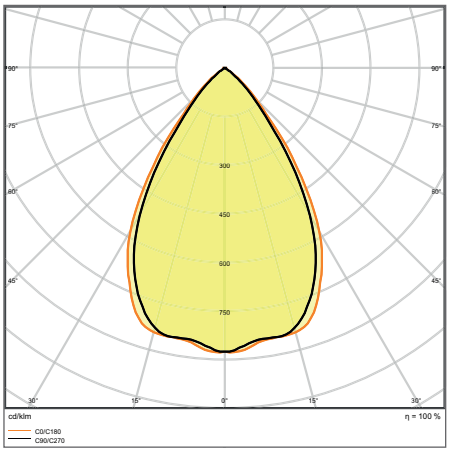

DL PFM DN155 14W/3000K UGR19 IP54

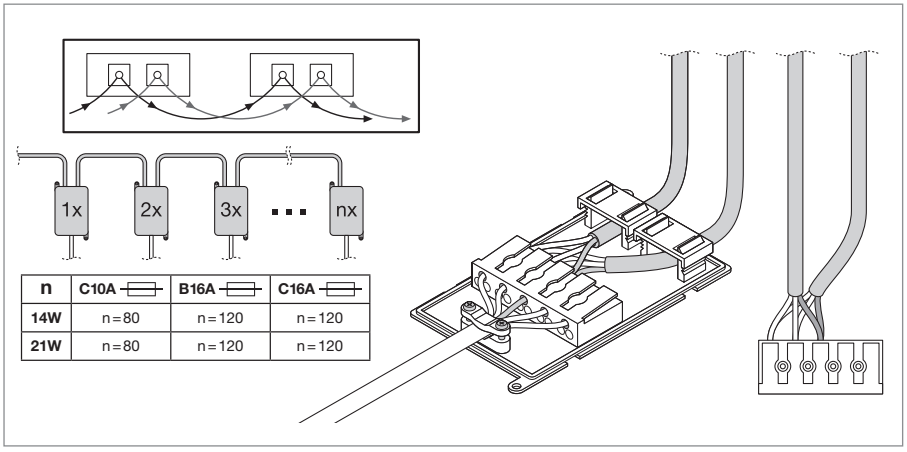

BOÎTIER DE CONNEXION RAPIDE INCLUS

[1] t[h] : L70 @ 25 °C (T_a) | [2] t[h] : L80 @ 25 °C (T_a) *Possibilité de commande à l'unité sans frais.

■ SUPERIOR CLASS ■ PERFORMANCE CLASS ■ VALUE CLASS


1


2


3


4


5


6

DOWNLIGHT SURFACE IP65

IP65

LEDVANCE 5 Ans Garantie

Désignation	Code REXEL	Segmentation	lm	lm/W		L70 [1]	L80 [2]	Dimensions Ø×H [mm]	Découpe [mm]				CR LA

LEDVANCE DOWNLIGHT SURFACE IP65

Classe I - IP65 - IK06 - Bornier automatique permettant le repiquage - Faible scintillement (<10%, SVM ≤ 0,4 et $P_{st}LM$ ≤ 1,0) - Corps en aluminium blanc (RAL 9016) ou noir (RAL 9005) - Technologie COB avec réflecteur pour un éblouissement maîtrisé - Montage en saillie - 220…240 V - Températures de fonctionnement : -30...+40°C - Garantie 5 ans

Downlight SURFACE DN90 15W/830 36° IP65 Blanc	4058075**768857**	■	1 575	110	36°	100000h	80000h	ø90x107	—	18*	1	127,00
Downlight SURFACE DN90 15W/840 36° IP65 Blanc	4058075**768871**	■	1 650	110	36°	100000h	80000h	ø90x107	—	18*	1	127,00
Downlight SURFACE DN90 15W/830 36° IP65 Noir	4058075**768895**	■	1 575	110	36°	100000h	80000h	ø90x107	—	18*	2	127,00
Downlight SURFACE DN90 15W/840 36° IP65 Noir	4058075**768918**	■	1 650	110	36°	100000h	80000h	ø90x107	—	18*	2	127,00
Downlight SURFACE DN90 15W/830 60° IP65 Blanc	4058075**768963**	■	1 575	110	60°	100000h	80000h	ø90x107	—	18*	1	127,00
Downlight SURFACE DN90 15W/840 60° IP65 Blanc	4058075**768987**	■	1 650	110	60°	100000h	80000h	ø90x107	—	18*	1	127,00
Downlight SURFACE DN90 15W/830 60° IP65 Noir	4058075**769007**	■	1 575	110	60°	100000h	80000h	ø90x107	—	18*	2	127,00
Downlight SURFACE DN90 15W/840 60° IP65 Noir	4058075**769021**	■	1 650	110	60°	100000h	80000h	ø90x107	—	18*	2	127,00
Downlight SURFACE DN160 30W/830 36° IP65 Blanc	4058075**769045**	■	3 150	110	36°	100000h	80000h	ø160x110	—	6*	3	233,00
Downlight SURFACE DN160 30W/840 36° IP65 Blanc	4058075**769076**	■	3 300	110	36°	100000h	80000h	ø160x110	—	6*	3	233,00
Downlight SURFACE DN160 30W/830 36° IP65 Noir	4058075**769090**	■	3 150	110	36°	100000h	80000h	ø160x110	—	6*	4	233,00
Downlight SURFACE DN160 30W/840 36° IP65 Noir	4058075**769113**	■	3 300	110	36°	100000h	80000h	ø160x110	—	6*	4	233,00
Downlight SURFACE DN160 30W/830 60° IP65 Blanc	4058075**769137**	■	3 150	110	60°	100000h	80000h	ø160x110	—	6*	3	233,00
Downlight SURFACE DN160 30W/840 60° IP65 Blanc	4058075**769151**	■	3 300	110	60°	100000h	80000h	ø160x110	—	6*	3	233,00
Downlight SURFACE DN160 30W/830 60° IP65 Noir	4058075**769175**	■	3 150	110	60°	100000h	80000h	ø160x110	—	6*	4	233,00
Downlight SURFACE DN160 30W/840 60° IP65 Noir	4058075**769199**	■	3 300	110	60°	100000h	80000h	ø160x110	—	6*	4	233,00
Downlight SURFACE DN250 45W/830 36° IP65 Blanc	4058075**769212**	■	4 725	110	36°	100000h	80000h	ø250x125	—	4*	5	397,00
Downlight SURFACE DN250 45W/840 36° IP65 Blanc	4058075**769236**	■	4 950	110	36°	100000h	80000h	ø250x125	—	4*	5	397,00
Downlight SURFACE DN250 45W/830 36° IP65 Noir	4058075**769250**	■	4 725	110	36°	100000h	80000h	ø250x125	—	4*	6	397,00
Downlight SURFACE DN250 45W/840 36° IP65 Noir	4058075**769274**	■	4 950	110	36°	100000h	80000h	ø250x125	—	4*	6	397,00
Downlight SURFACE DN250 45W/830 60° IP65 Blanc	4058075**769298**	■	4 725	110	60°	100000h	80000h	ø250x125	—	4*	5	397,00
Downlight SURFACE DN250 45W/840 60° IP65 Blanc	4058075**769335**	■	4 950	110	60°	100000h	80000h	ø250x125	—	4*	5	397,00
Downlight SURFACE DN250 45W/830 60° IP65 Noir	4058075**769359**	■	4 725	110	60°	100000h	80000h	ø250x125	—	4*	6	397,00
Downlight SURFACE DN250 45W/840 60° IP65 Noir	4058075**769397**	■	4 950	110	60°	100000h	80000h	ø250x125	—	4*	6	397,00

DL SURFACE IP65 15W/30W

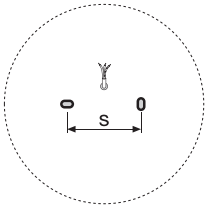

[mm]	s
DL SURFACE IP65 15W	60
DL SURFACE IP65 30W	120

INSTRUCTION DE MONTAGE

DL SURFACE IP65 45W

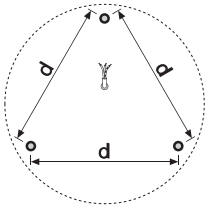

[mm]	d
DL SURFACE IP65 45W	189

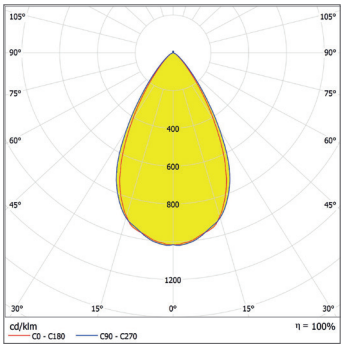

DLSURFACE DN160 30W/830 60° IP65

[1] t[h] : L70 @ 25 °C (T_a) | [2] t[h] : L80 @ 25 °C (T_a) *Possibilité de commande à l'unité sans frais.

■ SUPERIOR CLASS ■ PERFORMANCE CLASS ■ VALUE CLASS



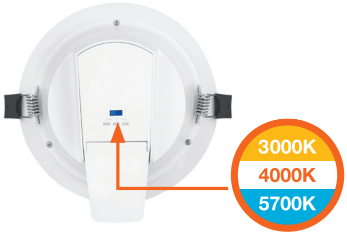



1

DOWNLIGHTS IP54

IP 20
IP 54

LEDVANCE 5 Ans Garantie

Désignation	EAN	Segmentation	lm	lm/W		L70 [1]	L80 [2]	Dimensions Ø x H [mm]	Découpe [mm]		No.	UNITAIRE	
LEDVANCE DOWNLIGHT COMFORT IP54													
Classe I - Sélecteur de températures de couleur (3000 K, 4000 K et 5700 K) sur la face arrière - IP54 côté pièce - Connecteur rapide sans outil avec repiquage possible - Collerette en aluminium (RAL 9016) - Diffuseur en polycarbonate - 110 ... 277 V - Températures de fonctionnement : -30...+40 °C - Garantie 5 ans													CR LA
Downlight Comfort DN130 13W/3CCT 60° Blanc	4058075**104068**	■	1030/1210/1110	85	60°	50000 h	43000 h	145x82	125	8*	1		97,00
Downlight Comfort DN155 18W/3CCT 60° Blanc	4058075**104082**	■	1400/1620/1470	85	60°	50000 h	43000 h	172x95	150	8*	1		119,00
Downlight Comfort DN205 20W/3CCT 60° Blanc	4058075**104105**	■	1720/1930/1810	90	60°	50000 h	43000 h	228x98	200	8*	1		137,00

DÉTAILS COMPLÉMENTAIRES

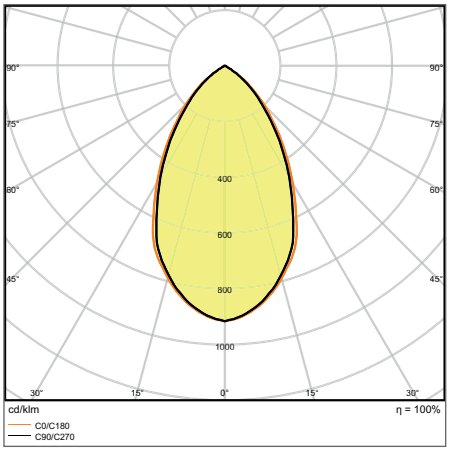

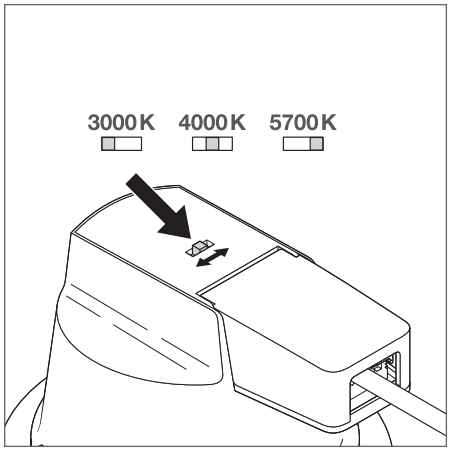

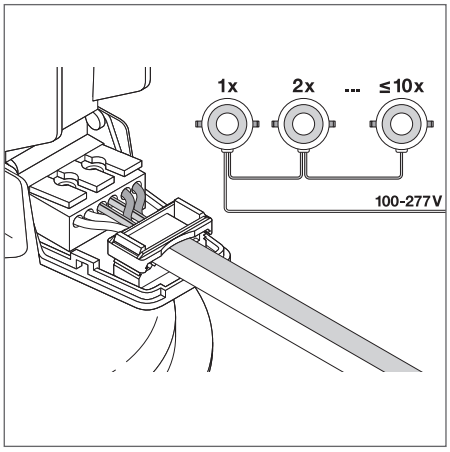

DL COMFORT DN 205 20W 3CCT IP54

[1] t [h] : L70 @ 25 °C (T_a) | [2] t [h] : L80 @ 25 °C (T_a) *Possibilité de commande à l'unité sans frais.

■ SUPERIOR CLASS ■ PERFORMANCE CLASS ■ VALUE CLASS



DOWNLIGHTS IP44 ALU

IP 20 / IP 44 — LEDVANCE 5 Ans Garantie

Désignation	EAN	Segmentation	lm	lm/W	°	L70 [1]	L80 [2]	Dimensions Ø x H [mm]	Découpe [mm]			No.	UNITAIRE	CR	LA
LEDVANCE DOWNLIGHT ALU IP44															
Classe II - IP44 - Alimentation externe fournie - Corps en aluminium (RAL 9016) - Diffuseur PMMA - 220 ... 240 V - Températures de fonctionnement : -20...+45 °C - Garantie 5 ans															
Downlight ALU DN150 14W 3000K IP44 Blanc	4058075**091436**	■	1190	85	100°	50000 h	45000 h	160x52	150		8	1		72,00	
Downlight ALU DN150 14W 4000K IP44 Blanc	4058075**091450**	■	1260	90	100°	50000 h	45000 h	160x52	150		8	1		72,00	
Downlight ALU DN150 14W 6500K IP44 Blanc	4058075**091474**	■	1330	95	100°	50000 h	45000 h	160x52	150		8	1		75,00	
Downlight ALU DN200 25W 3000K IP44 Blanc	4058075**091498**	■	2250	90	100°	50000 h	45000 h	215x61	200		8	1		76,00	
Downlight ALU DN200 25W 4000K IP44 Blanc	4058075**091511**	■	2370	95	100°	50000 h	45000 h	215x61	200		8	1		76,00	
Downlight ALU DN200 25W 6500K IP44 Blanc	4058075**091535**	■	2370	95	100°	50000 h	45000 h	215x61	200		8	1		79,00	
Downlight ALU DN200 35W 3000K IP44 Blanc	4058075**091559**	■	2975	85	100°	50000 h	45000 h	215x61	200		8	1		148,00	
Downlight ALU DN200 35W 4000K IP44 Blanc	4058075**091573**	■	3150	90	100°	50000 h	45000 h	215x61	200		8	1		148,00	
Downlight ALU DN200 35W 6500K IP44 Blanc	4058075**091597**	■	3150	90	100°	50000 h	45000 h	215x61	200		8	1		152,00	
Versions DALI avec fonctionnalité Touch Dim															
Downlight ALU DN150 DALI 14W 3000K IP44 Blanc	4058075**202610**	■	1190	85	100°	50000 h	45000 h	160x52	150	✔	8*	1		216,00	
Downlight ALU DN150 DALI 14W 4000K IP44 Blanc	4058075**202634**	■	1260	90	100°	50000 h	45000 h	160x52	150	✔	8*	1		216,00	
Downlight ALU DN150 DALI 14W 6500K IP44 Blanc	4058075**202658**	■	1330	95	100°	50000 h	45000 h	160x52	150	✔	8*	1		224,00	
Downlight ALU DN200 DALI 25W 3000K IP44 Blanc	4058075**091610**	■	2250	90	100°	50000 h	45000 h	215x61	200	✔	8*	1		201,00	
Downlight ALU DN200 DALI 25W 4000K IP44 Blanc	4058075**091634**	■	2370	95	100°	50000 h	45000 h	215x61	200	✔	8*	1		201,00	
Downlight ALU DN200 DALI 25W 6500K IP44 Blanc	4058075**091658**	■	2370	95	100°	50000 h	45000 h	215x61	200	✔	8*	1		209,00	
Downlight ALU DN200 DALI 35W 3000K IP44 Blanc	4058075**091672**	■	2975	85	100°	50000 h	45000 h	215x61	200	✔	8*	1		239,00	
Downlight ALU DN200 DALI 35W 4000K IP44 Blanc	4058075**091696**	■	3150	90	100°	50000 h	45000 h	215x61	200	✔	8*	1		239,00	
Downlight ALU DN200 DALI 35W 6500K IP44 Blanc	4058075**091719**	■	3150	90	100°	50000 h	45000 h	215x61	200	✔	8*	1		248,00	
Accessoires															
Boîtier de connexion rapide 5P L/N (lot de 4) - Pour repiquage	4058075**473010**		—	—	—	—	—	115 x 56 x 19	—		10*	2		88,00	
Boîtier de connexion rapide 5P DALI (lot de 4) - Pour repiquage	4058075**473034**		—	—	—	—	—	115 x 56 x 19	—		10*	2		108,00	
DL DN200 - Collerette d'adaptation diam 250mm - Pour des découpes jusqu'à 240mm (lot de 5)	4099854**082337**		—	—	—	—	—	250	—		1*	3		NC	
DL DN200 - Collerette d'adaptation diam 270mm - Pour des découpes de 241mm à 260mm (lot de 5)	4099854**082351**		—	—	—	—	—	270	—		1	4		NC	

DÉTAILS COMPLÉMENTAIRES

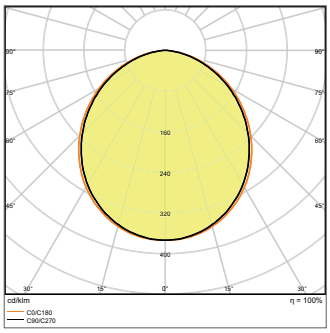

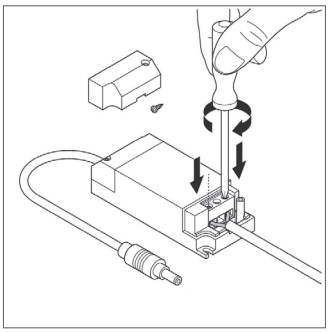

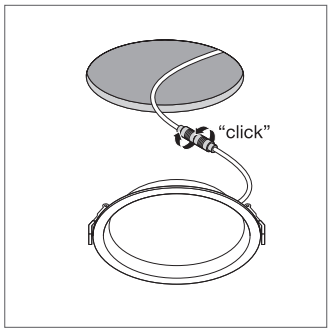

DL ALU DALI DN 200 35W 6500K

[1] t [h] : L70 @ 25 °C (T_a) | [2] t [h] : L80 @ 25 °C (T_a) *Possibilité de commande à l'unité sans frais.

■ SUPERIOR CLASS ■ PERFORMANCE CLASS ■ VALUE CLASS







1



2

DOWNLIGHTS SLIM ALU

IP20 | LEDVANCE 5 Ans Garantie

Désignation	EAN	Segmentation	lm	lm/W		L70 [1]	L80 [2]	Dimensions Ø×H [mm]	Découpe [mm]		No.	UNITAIRE		
LEDVANCE DOWNLIGHT SLIM ALU														
Classe II - Alimentation externe fournie - Corps en aluminium (RAL 9016) - Très faible épaisseur (23 mm) - 220 ... 240V - Températures de fonctionnement : -20...+40 °C - Garantie 5 ans													CR	LA
Downlight Slim Alu rond DN180 17W 3000K IP20 Blanc	4058075**063921**	■	1350	80	120°	50000h	30000h	192×23	180		10	1		42,50
Downlight Slim Alu rond DN180 17W 4000K IP20 Blanc	4058075**063945**	■	1400	80	120°	50000h	30000h	192×23	180		10	1		42,50
Downlight Slim Alu rond DN205 22W 3000K IP20 Blanc	4058075**064003**	■	1850	85	120°	50000h	30000h	225×23	205		10	1		51,00
Downlight Slim Alu rond DN205 22W 4000K IP20 Blanc	4058075**064027**	■	1920	90	120°	50000h	30000h	225×23	205		10	1		51,00
Accessoire pour repiquage														
BOÎTIER CONNEXION RAPIDE 5P L/N (lot de 4)	4058075**473010**		—	—	—	—	—	115 x 56 x 19	—		10*	2		88,00

DÉTAILS COMPLÉMENTAIRES

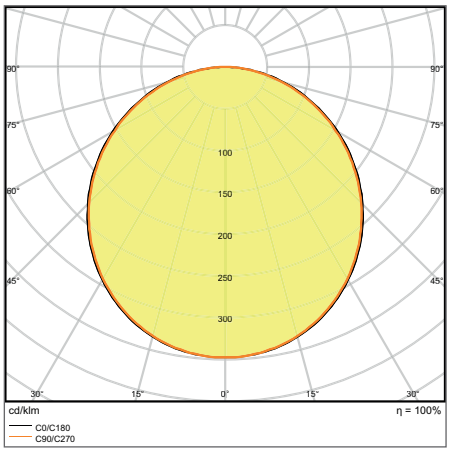

DL SLIM ALU DN 205 22W 4000K

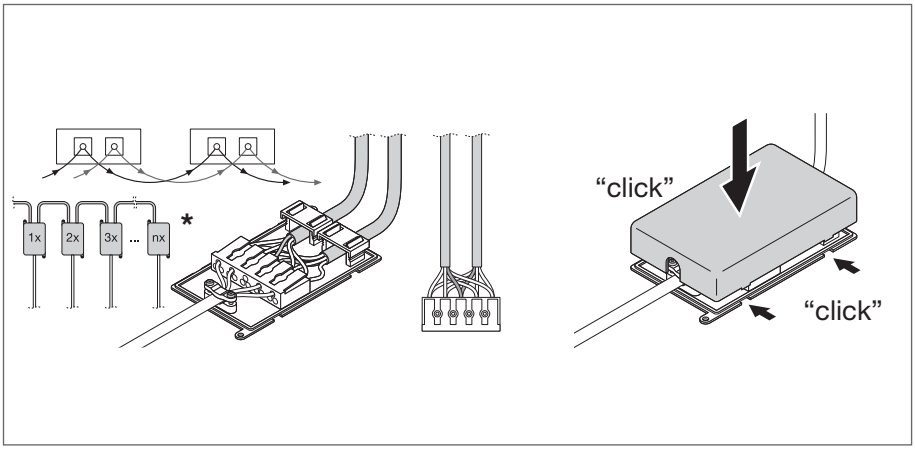

BOÎTIER DE CONNEXION RAPIDE EN OPTION

[1] t[h] : L70 @ 25 °C (T_a) | [2] t[h] : L80 @ 25 °C (T_a) *Possibilité de commande à l'unité sans frais.

■ SUPERIOR CLASS ■ PERFORMANCE CLASS ■ VALUE CLASS



1



2



3



4

DOWNLIGHTS SLIM

IP 20 | LEDVANCE 3 Ans Garantie

LEDVANCE DOWNLIGHT SLIM ROND ET ACCESSOIRES

Classe II - Corps en polycarbonate (RAL 9016) - Alimentation intégrée - Précâblé - Boîtier de connexion rapide avec repiquage possible - Faible épaisseur (30 mm) - 220...240 V - Température de fonctionnement : -20...+50°C - Garantie 3 ans - Accessoire[3] : cadre de montage en saillie

Désignation	EAN	Segmentation	lm	lm/W		L70 [1]	L80 [2]	Dimensions Ø × H [mm]	Découpe [mm]		No.		CR LA
Downlight Slim rond DN105 6W 3000K IP20 Blanc	4058075**078970**		420	70	120°	30000 h	—	118×30	105	6	1		39,00
Downlight Slim rond DN105 6W 4000K IP20 Blanc	4058075**078994**		430	70	120°	30000 h	—	118×30	105	6	1		39,00
Downlight Slim rond DN105 6W 6500K IP20 Blanc	4058075**079014**		430	70	120°	30000 h	—	118×30	105	6	1		41,50
Downlight Slim rond DN155 12W 3000K IP20 Blanc	4058075**079038**		1020	85	120°	30000 h	—	169×30	155	6	1		47,00
Downlight Slim rond DN155 12W 4000K IP20 Blanc	4058075**079052**		1020	85	120°	30000 h	—	169×30	155	6	1		47,00
Downlight Slim rond DN155 12W 6500K IP20 Blanc	4058075**079076**		1020	85	120°	30000 h	—	169×30	155	6	1		54,00
Downlight Slim rond DN210 18W 3000K IP20 Blanc	4058075**079090**		1530	85	120°	30000 h	—	225×30	210	6	1		52,00
Downlight Slim rond DN210 18W 4000K IP20 Blanc	4058075**079113**		1530	85	120°	30000 h	—	225×30	210	6	1		52,00
Downlight Slim rond DN210 18W 6500K IP20 Blanc	4058075**079137**		1530	85	120°	30000 h	—	225×30	210	6	1		56,00
Downlight Slim rond DN105 cadre saillie blanc	4058075**079151**		—	—	—	—	—	121×54	—	6*	2		6,20
Downlight Slim rond DN155 cadre saillie blanc	4058075**079175**		—	—	—	—	—	170×38	—	6*	2		8,90
Downlight Slim rond DN210 cadre saillie blanc	4058075**079199**		—	—	—	—	—	225×38	—	6*	2		15,00

LEDVANCE DOWNLIGHT SLIM CARRÉ ET ACCESSOIRES

Classe II - Corps en polycarbonate (RAL 9016) - Alimentation intégrée - Précâblé - Boîtier de connexion rapide avec repiquage possible - Faible épaisseur (30 mm) - 220…240 V - Température de fonctionnement : -20...+50°C - Garantie 3 ans - Accessoire[3] : cadre de montage en saillie

Désignation	EAN		lm			L70 [1]	L80 [2]	Dimensions Ø × H [mm]	Découpe [mm]		No.		CR LA
Downlight Slim carré DN105 6W 3000K IP20 Blanc	4058075**079212**		420	70	120°	30000 h	—	118×118×30	105×105	6	3		41,50
Downlight Slim carré DN105 6W 4000K IP20 Blanc	4058075**079236**		430	70	120°	30000 h	—	118×118×30	105×105	6	3		41,50
Downlight Slim carré DN105 6W 6500K IP20 Blanc	4058075**079250**		430	70	120°	30000 h	—	118×118×30	105×105	6	3		43,00
Downlight Slim carré DN155 12W 3000K IP20 Blanc	4058075**079274**		1020	85	120°	30000 h	—	169×169×30	155×155	6	3		52,00
Downlight Slim carré DN155 12W 4000K IP20 Blanc	4058075**079298**		1020	85	120°	30000 h	—	169×169×30	155×155	6	3		52,00
Downlight Slim carré DN155 12W 6500K IP20 Blanc	4058075**079311**		1020	85	120°	30000 h	—	169×169×30	155×155	6	3		56,00
Downlight Slim carré DN210 18W 3000K IP20 Blanc	4058075**079335**		1530	85	120°	30000 h	—	225×225×30	210×210	6	3		61,00
Downlight Slim carré DN210 18W 4000K IP20 Blanc	4058075**079359**		1530	85	120°	30000 h	—	225×225×30	210×210	6	3		61,00
Downlight Slim carré DN210 18W 6500K IP20 Blanc	4058075**079373**		1530	85	120°	30000 h	—	225×225×30	210×210	6	3		64,00
Downlight Slim carré DN105 cadre saillie blanc	4058075**079397**		—	—	—	—	—	121×121×54	—	6*	4		6,20
Downlight Slim carré DN155 cadre saillie blanc	4058075**079410**		—	—	—	—	—	170×170×38	—	6*	4		8,50
Downlight Slim carré DN210 cadre saillie blanc	4058075**079434**		—	—	—	—	—	225×225×38	—	6*	4		15,00

DÉTAILS COMPLÉMENTAIRES

*Possibilité de commande à l'unité sans frais.

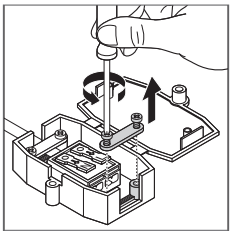

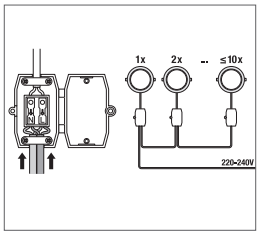

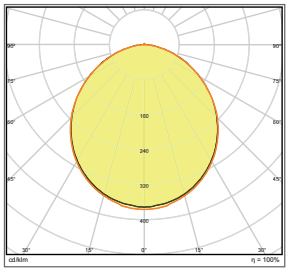

DL SLIM DN 210 18W 6500K

[1] t [h] : L70 @ 25 °C (T_a) | [2] t [h] : L80 @ 25 °C (T_a) | [3] Garantie 2 ans

■ SUPERIOR CLASS ■ PERFORMANCE CLASS ■ VALUE CLASS







1



2

SPOTS TÊTE EXTRACTIBLE

IP20

LEDVANCE 5 Ans Garantie

Désignation	EAN	Segmentation	lm	lm/W		L70 [1]	L80 [2]	Dimensions 0×H [mm]	Découpe [mm]		No.	UNITAIRE

LEDVANCE SPOT VARIO

Classe II - Encastré d'accentuation avec alimentation externe fournie - Corps en aluminium (RAL 9016) - Diffuseur PMMA - Rotation 0 à 350° - Orientable 0 à 35° - 220 ... 240 V - Température de fonctionnement : -20...+45°C - Garantie 5 ans CR LA

Spot Vario DN170 35W/3000K 24° IP20 Blanc	4058075**104020**	■	3350	95	24°	50000h	45000h	180x129	165 à 170	6*	1	215,00
Spot Vario DN170 35W/4000K 24° IP20 Blanc	4058075**104044**	■	3550	100	24°	50000h	45000h	180x129	165 à 170	6*	1	215,00
Accessoire pour repiquage												
Boîtier de connexion rapide 5P L/N (lot de 4)	4058075**473010**		—	—	—	—	—	115x56x19	—	40*	2	88,00

DÉTAILS COMPLÉMENTAIRES

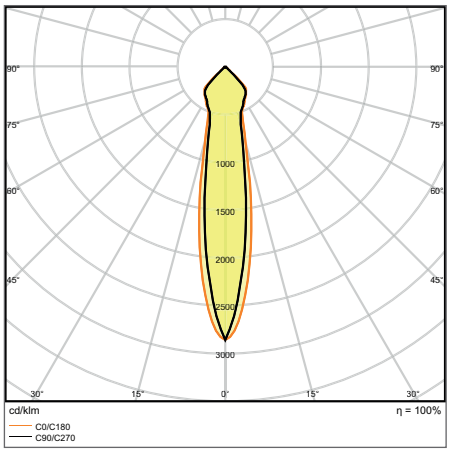

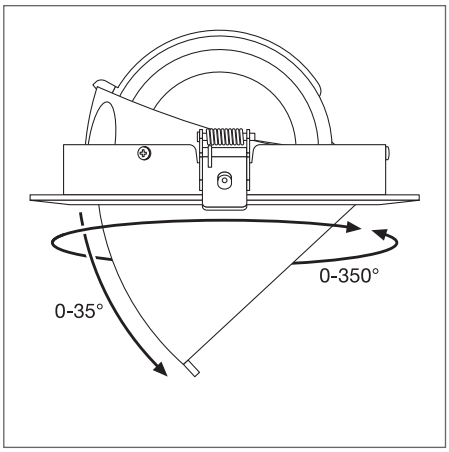

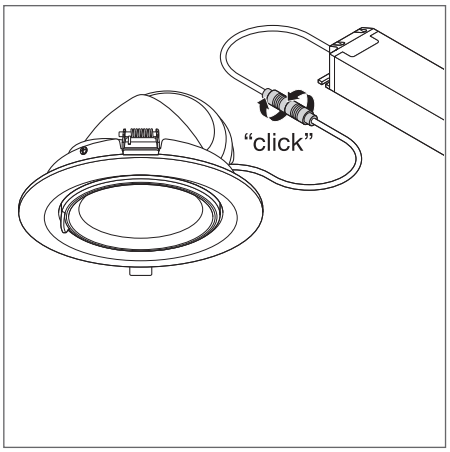

SPOT VARIO DN 170 35W 4000K 24°

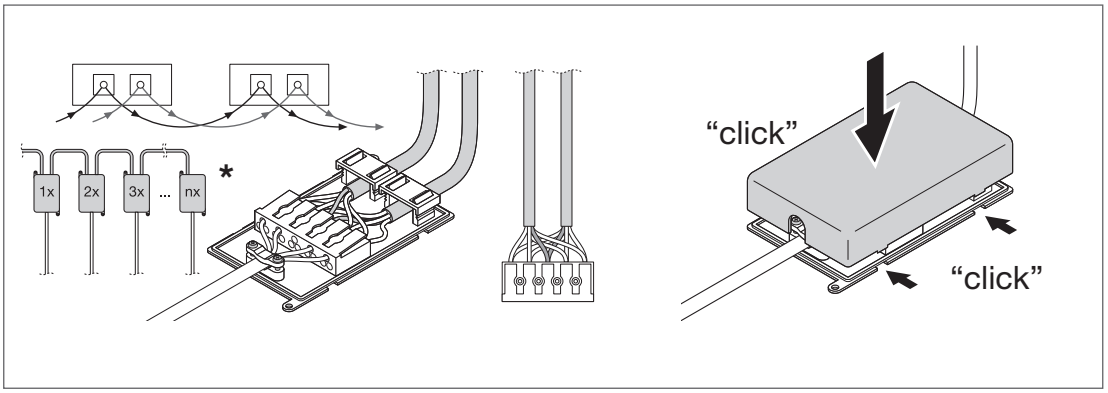

BOÎTIER DE CONNEXION RAPIDE EN OPTION

[1] t[h] : L70 @ 25 °C (T_a) | [2] t[h] : L80 @ 25 °C (T_a) *Possibilité de commande à l'unité sans frais.

■ SUPERIOR CLASS ■ PERFORMANCE CLASS ■ VALUE CLASS



1



2

SPOTS COMBO

Désignation	EAN	Segmentation	lm	lm/W		L70 [1]	L80 [2]	Dimensions Ø×H [mm]	Découpe [mm]				

LEDVANCE SPOT COMBO IP65

Classe II - Corps en polycarbonate noir - Diffuseur PMMA - Directement recouvrable par la plupart des isolants - Avec joint d'étanchéité à l'air - Collerette en aluminium blanc (RAL9016) - Alimentation externe fournie et recouvrable avec sélecteur de puissance (3,6W et 5,5W) permettant le repiquage - IRC ≥ 90 - Adapté pour les salles de bain, dont volume 1 (tension sur le secondaire 27...28V_{DC}) - 220...240 V - Découpe ø68mm - Nombreuses collerettes rondes et carrées en différents coloris disponibles en option (voir accessoires en page suivante) - Températures de fonctionnement : -20...+40°C - Garantie 5 ans

CR LA

NEW	Spot LED COMBO Orientable 5,5W/3CCT IRC90 Power Select IP65 Blanc	4099854**092725**	■	400 / 600	109	60°	50000h	39000h	81,5x48	68	20	1	44,00
NEW	Spot LED COMBO Fixe 5,5W/3CCT IRC90 Power Select IP65 Blanc	4099854**092701**	■	400 / 600	109	60°	50000h	39000h	81,5x48	68	20	2	41,50

Accessoires en page suivante

DÉTAILS COMPLÉMENTAIRES

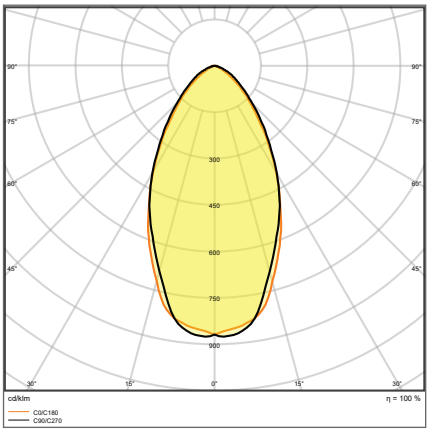

SPOT CBO ADJ 5,5W/3CCT PS IRC90

FLUX LUMINEUX EN FONCTION DES TEMPÉRATURES DE COULEUR		
CCT	3,6W	5,5W
2700 K	350 lm	550 lm
3000 K	380 lm	580 lm
4000 K	400 lm	600 lm

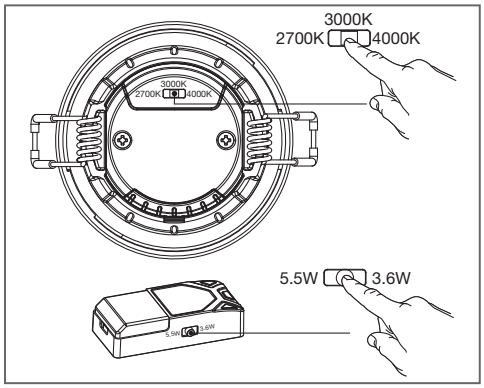

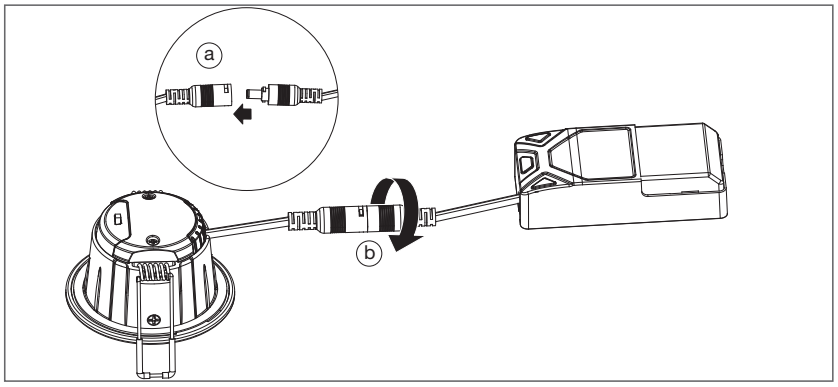

[1] t[h] : L70 @ 25 °C (T_a) | [2] t[h] : L80 @ 25 °C (T_a)

■ SUPERIOR CLASS ■ PERFORMANCE CLASS ■ VALUE CLASS

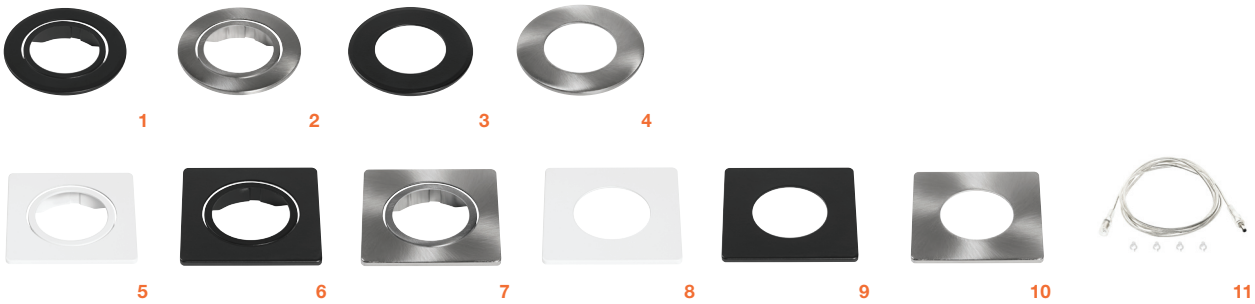

ACCESSOIRES SPOT

ACCESSOIRES SPOT COMBO

Collerettes rondes ou carrées en aluminium blanc (RAL 9016), noir (RAL 9004) ou nickel brossé

	Désignation	EAN	Dimensions Ø x H [mm]	Découpe [mm]	No.	CR LA
NEW	Collerette ronde noire pour SPOT COMBO Orientable	4099854**097911**	81,5 x 4	20*	1	13,50
NEW	Collerette ronde nickel brossé pour SPOT COMBO Orientable	4099854**097935**	81,5 x 4	20*	2	13,50
NEW	Collerette carrée blanche pour SPOT COMBO Orientable	4099854**097973**	81,5 x 81,5 x 4	20*	5	13,50
NEW	Collerette carrée noire pour SPOT COMBO Orientable	4099854**097997**	81,5 x 81,5 x 4	20*	6	13,50
NEW	Collerette carrée nickel brossé pour SPOT COMBO Orientable	4099854**097959**	81,5 x 81,5 x 4	20*	7	13,50
NEW	Collerette ronde noire pour SPOT COMBO Fixe	4099854**098406**	81,5 x 4	20*	3	11,50
NEW	Collerette ronde nickel brossé pour SPOT COMBO Fixe	4099854**098437**	81,5 x 4	20*	4	11,50
NEW	Collerette carrée blanche pour SPOT COMBO Fixe	4099854**099304**	81,5 x 81,5 x 4	20*	8	11,50
NEW	Collerette carrée noire pour SPOT COMBO Fixe	4099854**099335**	81,5 x 81,5 x 4	20*	9	11,50
NEW	Collerette carrée nickel brossé pour SPOT COMBO Fixe	4099854**099274**	81,5 x 81,5 x 4	20*	10	11,50
	Rallonge twist lock 2 m - Si vol. 1 de salle de bain important	4099854**018510**	2 000	10*	11	22,50

DÉTAILS COMPLÉMENTAIRES

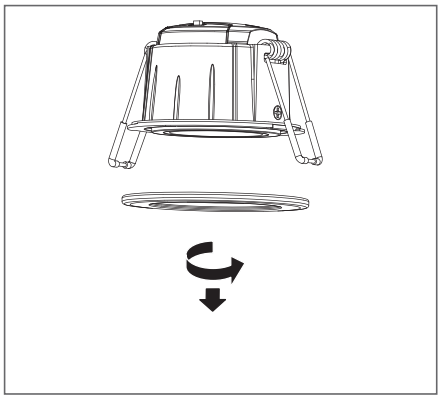

Changement de la collerette du spot COMBO Fixe

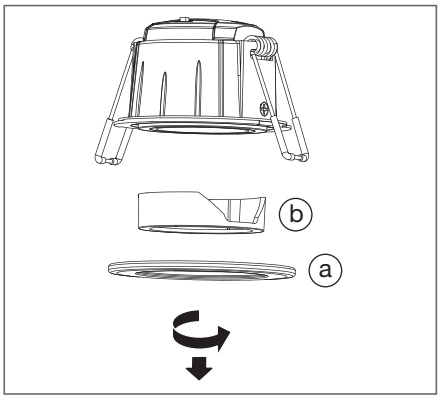

Changement de la collerette du spot COMBO Orientable

*Possibilité de commande à l'unité sans frais.



SPOTS RECOUVRABLES FIXES IP65

IP 20
IP 65
LEDVANCE 5 Ans Garantie

Désignation	EAN	Segmentation	lm	lm/W		L70 [1]	L80 [2]	Dimensions Ø×H [mm]	Découpe [mm]					

LEDVANCE SPOT AIR FIXE IP65

Classe II - Corps en aluminium - Diffuseur PMMA - Directement recouvrable par la plupart des isolants - Avec joint d'étanchéité à l'air - Très faible épaisseur (23 mm) - Collerette blanche (RAL 9016), noire (RAL 9004) ou aluminium brossé (RAL9006) - Alimentation externe gradable par découpage de phase (TRIAC) fournie et recouvrable avec sélecteur de puissance (4W et 6W) permettant le repiquage - IRC ≥ 90 - Adapté pour les salles de bain, hors volume 1 (tension sur le secondaire : 32-40V_{DC}) - 220...240 V - Découpe ø 68 mm - Collerettes d'adaptation pour des découpes jusqu'à ø 150 mm disponibles en option (voir accessoires p 23) - Températures de fonctionnement : -20...+40°C - Garantie 5 ans

CR LA

Spot LED AIR Fixe 6W/927 Power Select DIM IP65 Blanc	4058075**799905**	■	480	80	36°	50 000 h	41 000 h	81 x 34	68	✔	20*	1	46,00
Spot LED AIR Fixe 6W/930 Power Select DIM IP65 Blanc	4058075**799929**	■	510	85	36°	50 000 h	41 000 h	81 x 34	68	✔	20*	1	46,00
Spot LED AIR Fixe 6W/940 Power Select DIM IP65 Blanc	4058075**799943**	■	570	95	36°	50 000 h	41 000 h	81 x 34	68	✔	20*	1	46,00
Spot LED AIR Fixe 6W/927 Power Select DIM IP65 Noir	4099854**000188**	■	480	80	36°	50 000 h	41 000 h	81 x 34	68	✔	20*	2	48,50
Spot LED AIR Fixe 6W/930 Power Select DIM IP65 Noir	4058075**799967**	■	510	85	36°	50 000 h	41 000 h	81 x 34	68	✔	20*	2	48,50
Spot LED AIR Fixe 6W/930 Power Select DIM IP65 Alu brossé	4058075**799981**	■	510	85	36°	50 000 h	41 000 h	81 x 34	68	✔	20*	3	48,50

Accessoires en page 29

DÉTAILS COMPLÉMENTAIRES

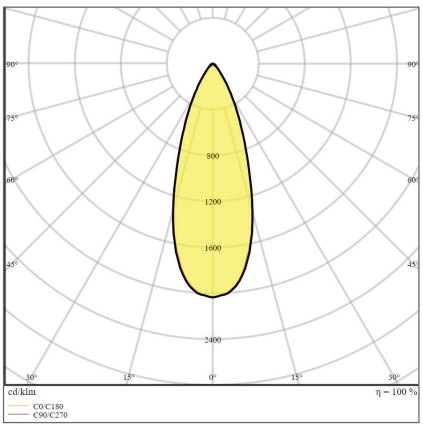

Spot LED AIR Fixe 6W 940 PS DIM IP65

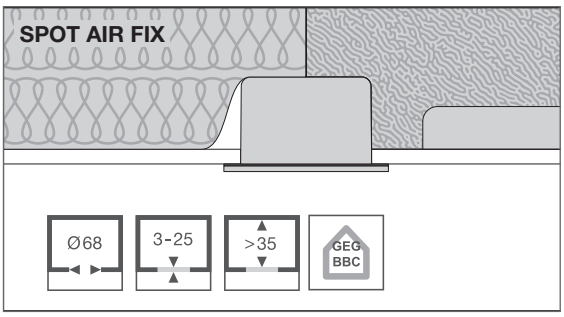

Spot et alimentation recouvrables.
Hauteur de plénum 35 mm minimum.

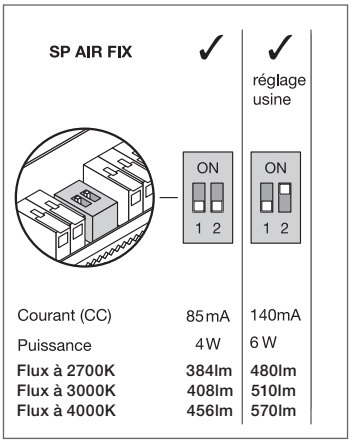

Réglage des micro-interrupteurs

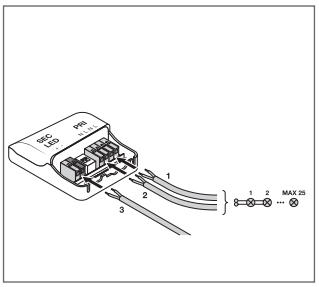

Bornier avec repiquage



Couverture par isolant roulé

[1] t [h] : L70 @ 25 °C (T_a) | [2] t [h] : L80 @ 25 °C (T_a) *Possibilité de commande à l'unité sans frais.

■ SUPERIOR CLASS ■ PERFORMANCE CLASS ■ VALUE CLASS



SPOTS RECOUVRABLES ORIENTABLES

Désignation	EAN	Segmentation	lm	lm/W		L70 [1]	L80 [2]	Dimensions Ø×H [mm]	Découpe [mm]				CR LA
LEDVANCE SPOT AIR ORIENTABLE IP23													
Classe II - Corps en aluminium - Diffuseur PMMA - Directement recouvrable par la plupart des isolants - Avec joint d'étanchéité à l'air - Très faible épaisseur (23 mm) - Collerette blanche (RAL 9016), noire (RAL 9004) ou aluminium brossé (RAL 9006) - Alimentation externe gradable par découpage de phase (TRIAC) fournie et recouvrable permettant le repiquage - IRC ≥ 90 - Orientable ± 25° - 220...240 V (Tension sur le secondaire : 32-40V$_{DC}$) - Découpe ø68 mm - Collerettes d'adaptation pour des découpes jusqu'à ø150 mm disponibles en option (voir accessoires p 23) - Températures de fonctionnement : -20...+40°C - Garantie 5 ans													
Spot LED AIR Orientable 4W/927 DIM IP23 Blanc	4099854**000003**	■	300	75	36°	50 000 h	41 000 h	81 x 34	68	✔	20*	1	50,00
Spot LED AIR Orientable 4W/930 DIM IP23 Blanc	4099854**000041**	■	320	80	36°	50 000 h	41 000 h	81 x 34	68	✔	20*	1	50,00
Spot LED AIR Orientable 4W/940 DIM IP23 Blanc	4099854**000065**	■	340	85	36°	50 000 h	41 000 h	81 x 34	68	✔	20*	1	50,00
Spot LED AIR Orientable 4W/927 DIM IP23 Noir	4099854**000201**	■	300	75	36°	50 000 h	41 000 h	81 x 34	68	✔	20*	2	53,00
Spot LED AIR Orientable 4W/930 DIM IP23 Noir	4099854**000089**	■	320	80	36°	50 000 h	41 000 h	81 x 34	68	✔	20*	2	53,00
Spot LED AIR Orientable 4W/930 DIM IP23 Alu brossé	4099854**000102**	■	320	80	36°	50 000 h	41 000 h	81 x 34	68	✔	20*	3	53,00

Accessoires en page 29

DÉTAILS COMPLÉMENTAIRES

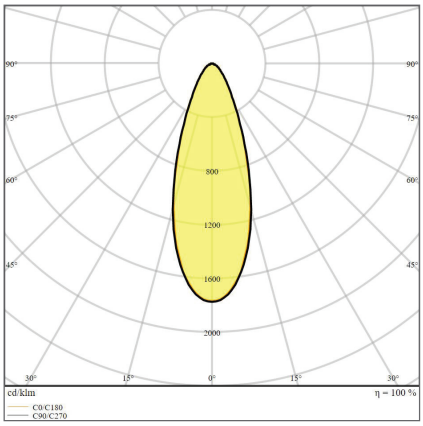

Spot LED AIR Orientable 4W 940 DIM IP23

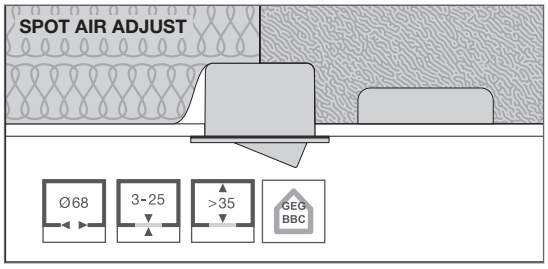

Spot et alimentation recouvrables.
Hauteur de plénum 35 mm minimum.

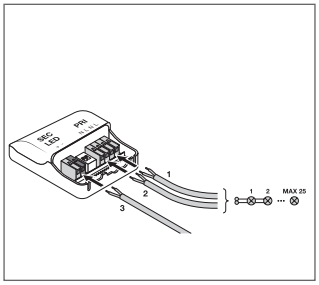

Bornier avec repiquage



Couverture par isolant soufflé

[1] t[h] : L70 @ 25 °C (T_a) | [2] t[h] : L80 @ 25 °C (T_a) *Possibilité de commande à l'unité sans frais.

■ SUPERIOR CLASS ■ PERFORMANCE CLASS ■ VALUE CLASS



SPOTS ORIENTABLES

W W | ENEC [3] | TÜV SÜD [4] | IP20 | LEDVANCE 5 Ans Garantie

Désignation	EAN	Segmentation	lm	lm/W	°	L70 [1]	L80 [2]	Dimensions Ø×H [mm]	Découpe [mm]					
												No.	UNITAIRE	

LEDVANCE SPOT ORIENTABLE IP20 DIM

Classe II - Corps en aluminium - Diffuseur PMMA - Collerette blanche (RAL 9016), noire (RAL 9004) ou aluminium brossé (RAL 9006) - Alimentation externe gradable par découpage de phase (TRIAC) fournie avec sélecteur de puissance (4W, 6W et 8W) permettant le repiquage - IRC ≥ 90 - Orientable ± 25° - IP20 - 220 ... 240 V - Découpe ø 68 mm - Collerettes d'adaptation pour des découpes jusqu'à ø 150 mm disponibles en option (voir accessoires p 23) - Utilisation possible sous isolants roulés (pas soufflés) grâce au capot en option (voir accessoires p 23) - Températures de fonctionnement : -20...+40°C - Garantie 5 ans CR LA

Spot LED orientable 8W/927 Power Select DIM Blanc	4058075**799622**	■	640	80	36°	50 000 h	41 000 h	81 x 43	68	✔	20*	1	51,00
Spot LED orientable 8W/930 Power Select DIM Blanc	4058075**799646**	■	680	85	36°	50 000 h	41 000 h	81 x 43	68	✔	20*	1	51,00
Spot LED orientable 8W/940 Power Select DIM Blanc	4058075**799660**	■	720	90	36°	50 000 h	41 000 h	81 x 43	68	✔	20*	1	51,00
Spot LED orientable 8W/927 Power Select DIM Noir	4099854**000140**	■	640	80	36°	50 000 h	41 000 h	81 x 43	68	✔	20*	2	54,00
Spot LED orientable 8W/930 Power Select DIM Noir	4058075**799684**	■	680	85	36°	50 000 h	41 000 h	81 x 43	68	✔	20*	2	54,00
Spot LED orientable 8W/930 Power Select DIM Alu brossé	4058075**799707**	■	680	85	36°	50 000 h	41 000 h	81 x 43	68	✔	20*	3	54,00

Accessoires en page 29

LEDVANCE SPOT CARRÉ DK ORIENTABLE IP20

Classe II - Confort visuel optimisé (réflecteur Dark Light) - Alimentation externe fournie - Corps en aluminium - Orientable ± 25° - Diffuseur PMMA - 220 ... 240 V - Température de fonctionnement : -10...+40°C - Garantie 5 ans CR LA

Spot Carré DK orientable 8W/3000K FL Blanc	4058075**114043**	■	650	80	36°	50 000 h	45 000 h	90 x 90 x 72	83 x 83	6*	4	45,50
Spot Carré DK orientable 8W/3000K FL Noir	4058075**114067**	■	650	80	36°	50 000 h	45 000 h	90 x 90 x 72	83 x 83	6*	5	45,50
Accessoire												
Boîtier de connexion rapide 5P L/N (lot de 4)	4058075**473010**		—	—	—	—	—	115 x 56 x 19	—	10*	6	69,00

DÉTAILS COMPLÉMENTAIRES

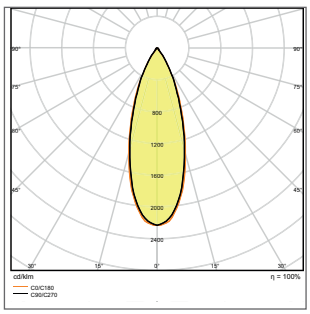

SPOT CARRÉ DK 8W FL36° 3000K

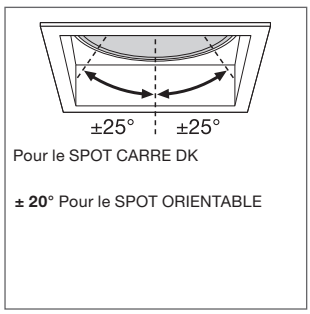

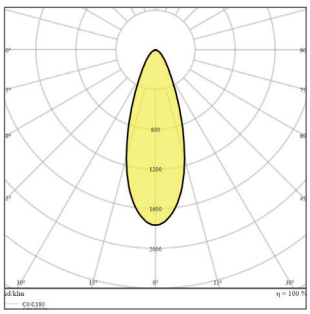

SPOT LED ORIENTABLE 8W 940 PS DIM IP20

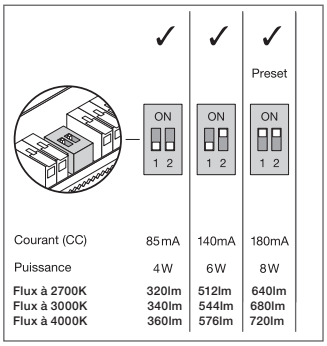

Réglage des micro-interrupteurs

[1] t [h] : L70 @ 25 °C (T_a) | [2] t [h] : L80 @ 25 °C (T_a) | [3] ENEC uniquement pour spots orientables IP20 | [4] TUV concerne uniquement les spots Dark Carrés *Possibilité de commande à l'unité sans frais.

■ SUPERIOR CLASS ■ PERFORMANCE CLASS ■ VALUE CLASS



SPOTS FIXES IP44

Désignation	EAN	Segmentation	lm	lm/W		L70 [1]	L80 [2]	Dimensions Ø x H [mm]	Découpe [mm]				CR LA

LEDVANCE SPOT DK IP44 DIM UGR19

Classe II - Corps en aluminium - Diffuseur PMMA - Collerette blanche (RAL 9016), noire (RAL 9004) ou aluminium brossé (RAL 9006) - Alimentation externe gradable par découpage de phase (TRIAC) fournie avec sélecteur de puissance (4W, 6W et 8W) permettant le repiquage - IRC ≥ 90 - Eblouissement maîtrisé (UGR19) - IP44 - 220 ... 240 V - Découpe ø 68 mm - Collerettes d'adaptation pour des découpes jusqu'à ø 150 mm disponibles en option (voir accessoires p 23) - Utilisation possible sous isolants roulés (pas soufflés) grâce au capot en option (voir accessoires p 23) - Températures de fonctionnement : -20...+40°C - Garantie 5 ans

Spot LED Dark Fixe 8W/927 Power Select DIM IP44 Blanc	4058075**799806**	■	640	80	36°	50 000 h	41 000 h	81 x 42	68	✔	20*	1	53,00
Spot LED Dark Fixe 8W/930 Power Select DIM IP44 Blanc	4058075**799820**	■	680	85	36°	50 000 h	41 000 h	81 x 42	68	✔	20*	1	53,00
Spot LED Dark Fixe 8W/940 Power Select DIM IP44 Blanc	4058075**799844**	■	720	90	36°	50 000 h	41 000 h	81 x 42	68	✔	20*	1	53,00
Spot LED Dark Fixe 8W/927 Power Select DIM IP44 Noir	4099854**000164**	■	640	80	36°	50 000 h	41 000 h	81 x 42	68	✔	20*	2	56,00
Spot LED Dark Fixe 8W/930 Power Select DIM IP44 Noir	4058075**799868**	■	680	85	36°	50 000 h	41 000 h	81 x 42	68	✔	20*	2	56,00
Spot LED Dark Fixe 8W/930 Power Select DIM IP44 Alu brossé	4058075**799882**	■	680	85	36°	50 000 h	41 000 h	81 x 42	68	✔	20*	3	56,00

Accessoires en page 29

LEDVANCE SPOT FIXE IP44 DIM

Classe II - Corps en aluminium - Diffuseur PMMA - Collerette blanche (RAL 9016), noire (RAL 9004) ou aluminium brossé (RAL 9006) - Alimentation externe gradable par découpage de phase (TRIAC) fournie avec sélecteur de puissance (4W, 6W et 8W) permettant le repiquage - IRC ≥ 90 - IP44 - 220 ... 240 V - Découpe ø 68 mm - Collerettes d'adaptation pour des découpes jusqu'à ø 150 mm disponibles en option (voir accessoires p 23) - Utilisation possible sous isolants roulés (pas soufflés) grâce au capot en option (voir accessoires p 23) - Températures de fonctionnement : -20...+40°C - Garantie 5 ans

Spot LED Fixe 8W/927 Power Select DIM IP44 Blanc	4058075**799523**	■	640	80	36°	50 000 h	41 000 h	81 x 42	68	✔	20*	4	47,00
Spot LED Fixe 8W/930 Power Select DIM IP44 Blanc	4058075**799547**	■	680	85	36°	50 000 h	41 000 h	81 x 42	68	✔	20*	4	47,00
Spot LED Fixe 8W/940 Power Select DIM IP44 Blanc	4058075**799561**	■	720	90	36°	50 000 h	41 000 h	81 x 42	68	✔	20*	4	47,00
Spot LED Fixe 8W/927 Power Select DIM IP44 Noir	4099854**000126**	■	640	80	36°	50 000 h	41 000 h	81 x 42	68	✔	20*	5	49,50
Spot LED Fixe 8W/930 Power Select DIM IP44 Noir	4058075**799585**	■	680	85	36°	50 000 h	41 000 h	81 x 42	68	✔	20*	5	49,50
Spot LED Fixe 8W/930 Power Select DIM IP44 Alu brossé	4058075**799608**	■	680	85	36°	50 000 h	41 000 h	81 x 42	68	✔	20*	6	49,50

Accessoires en page 29

DÉTAILS COMPLÉMENTAIRES

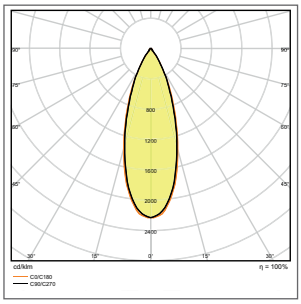

SPOT LED DARK FIXE 8W 940 PS DIM

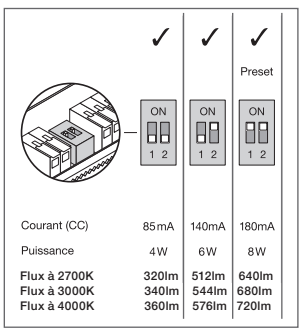

Réglage des micro-interrupteurs

[1] t [h] : L70 @ 25 °C (T_a) | [2] t [h] : L80 @ 25 °C (T_a) *Possibilité de commande à l'unité sans frais.

■ SUPERIOR CLASS ■ PERFORMANCE CLASS ■ VALUE CLASS



1



2

SPOTS FIXES IP65

Désignation	EAN	Segmentation	lm	lm/W		L70 [1]	L80 [2]	Dimensions Ø×H [mm]	Découpe [mm]				

LEDVANCE SPOT FP (FIRE PROOF) FIXE IP65

Classe II - Corps en aluminium - Diffuseur PMMA - Collerette blanche (RAL 9016), noire (RAL 9004) ou aluminium brossé (RAL 9006) - Alimentation externe gradable par découpage de phase (TRIAC) fournie avec sélecteur de puissance (4W, 6W et 8W) permettant le repiquage - IRC ≥ 90 - Résiste au feu jusqu'à 30 minutes (F30 selon EN 1365-2) - Adapté pour les salles de bain, hors volume 1 (tension sur le secondaire : 32-40V_{DC}) - Avec joint d'étanchéité à l'air - 220...240 V - Découpe ø 68 mm - Collerettes d'adaptation pour des découpes jusqu'à ø 150 mm disponibles en option - Utilisation possible sous isolants roulés (pas soufflés) grâce au capot en option (voir accessoires p 23) - Températures de fonctionnement : -20...+40°C - Garantie 5 ans

													CR LA
Spot LED FP Fixe 8W/927 Power Select DIM IP65 Blanc	4058075**799721**	■	640	80	36°	50 000 h	41 000 h	81 x 42	68	✔	20*	1	71,00
Spot LED FP Fixe 8W/930 Power Select DIM IP65 Blanc	4058075**799745**	■	680	85	36°	50 000 h	41 000 h	81 x 42	68	✔	20*	1	71,00
Spot LED FP Fixe 8W/940 Power Select DIM IP65 Blanc	4058075**799769**	■	720	90	36°	50 000 h	41 000 h	81 x 42	68	✔	20*	1	71,00
Spot LED FP Fixe 8W/927 Power Select DIM IP65 Noir	4099854**000027**	■	640	80	36°	50 000 h	41 000 h	81 x 42	68	✔	20*	2	75,00
Spot LED FP Fixe 8W/930 Power Select DIM IP65 Noir	4058075**799783**	■	680	85	36°	50 000 h	41 000 h	81 x 42	68	✔	20*	2	75,00

Accessoires en page suivante

DÉTAILS COMPLÉMENTAIRES

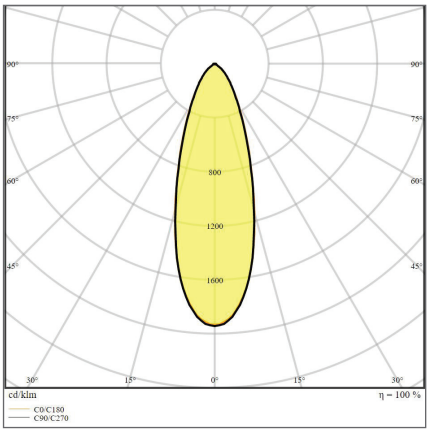

Spot LED FP Fixe 8W 3000K PS DIM IP65

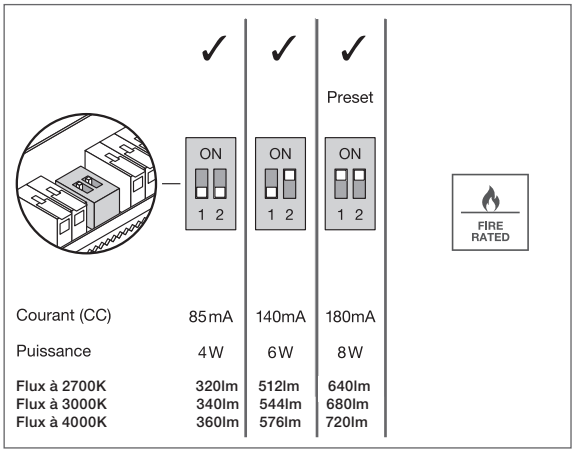

Réglage des micro-interrupteurs

[1] t [h] : L70 @ 25 °C (T_a) | [2] t [h] : L80 @ 25 °C (T_a) *Possibilité de commande à l'unité sans frais.

■ SUPERIOR CLASS ■ PERFORMANCE CLASS ■ VALUE CLASS



ACCESSOIRES SPOT

	Désignation	EAN	Dimensions Ø x H [mm]	Découpe [mm]		CR LA
	ACCESSOIRES SPOT					
	Collerette d'adaptation en acier blanc (RAL 9016) ou noir (RAL 9004) pour des découpes jusqu'à ø150 mm - Capot en polyamide renforcé PA66 garantissant un espace suffisant entre le spot et l'isolant					
NEW	Spot Ring D100 Blanc - Collerette d'adaptation pour découpe ø68…90 mm	4099854**136511**	100 x 4	20*	1	7,80
NEW	Spot Ring D100 Noir - Collerette d'adaptation pour découpe ø68…90 mm	4099854**136542**	100 x 4	20*	2	7,80
	Spot Ring D133 Blanc - Collerette d'adaptation pour découpe ø68…110 mm	4099854**013355**	133 x 3	20*	3	9,20
	Spot Ring D133 Noir - Collerette d'adaptation pour découpe ø68…110 mm	4099854**013386**	133 x 3	20*	4	9,20
	Spot Ring D180 Blanc - Collerette d'adaptation pour découpe ø115…150 mm	4099854**013416**	180 x 3	20*	5	18,00
	Spot Ring D180 Noir - Collerette d'adaptation pour découpe ø115…150 mm	4099854**013447**	180 x 3	20*	6	18,00
	Spot Connector box 3P - Boîtier de connexion rapide sans outil avec repiquage	4099854**013508**	93 x 35 x 22	20*	7	7,10
	Spot Holder - Capot de protection entre le spot et l'isolant	4099854**013478**	93 x 93 x 73	20*	8	3,40
	Alimentation DALI 8W avec fonctionnalité Touch Dim pour Spot - Non recouvrable	4099854**089558**	120 x 553 x 30	4*	9	140,00

DÉTAILS COMPLÉMENTAIRES

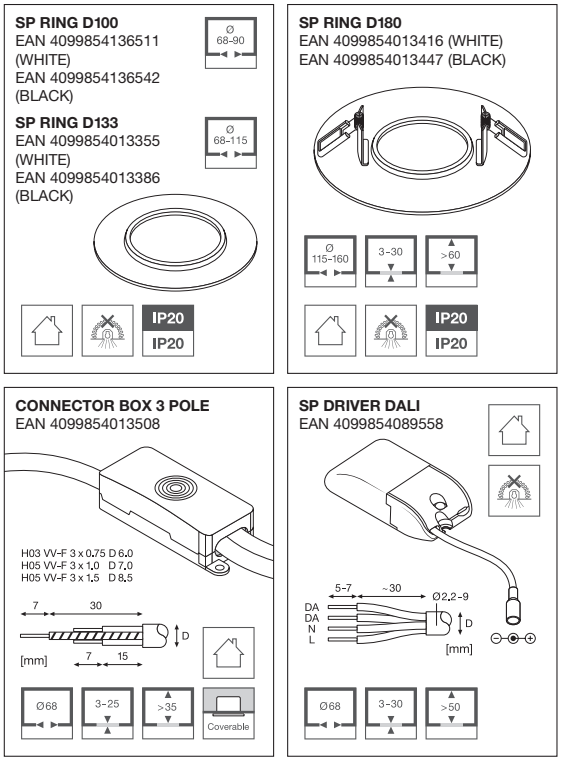

SHÉMAS MONTRANT LES DIFFÉRENTS DIAMÈTRES POSSIBLES

*Possibilité de commande à l'unité sans frais.

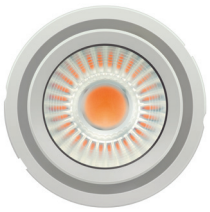

1



2

MODULES LED OSRAM

Désignation	EAN	Alimentation mA	W	K	lm	L80 [1]		Ra				No.	UNITAIRE

PREVALED - COIN 111 COB

Module LED forme AR111 - Alimentation 700 mA à 1050 mA - Ø = 110,7 mm - H = 52 mm - < 3 SDCM - Garantie 5 ans CR LA

700 mA

PL-CN111-COB-2800-830-24D-G2 12X1	4052899**621756**	700	25,3	3000	2914	50000h	24°	>80	E	12*	1	92,00
PL-CN111-COB-2800-830-40D-G2 12X1	4052899**620995**	700	25,3	3000	2845	50000h	40°	>80	E	12*	1	92,00
PL-CN111-COB-2800-840-24D-G2 12X1	4052899**621763**	700	25,3	4000	3081	50000h	24°	>80	E	12*	1	92,00
PL-CN111-COB-2800-840-40D-G2 12X1	4052899**621008**	700	25,3	4000	3007	50000h	40°	>80	E	12*	1	92,00

1050 mA

PL-CN111-COB-4300-830-24D-G2 12X1	4052899**621398**	1050	36,7	3000	4150	50000h	24°	>80	E	12*	1	100,00
PL-CN111-COB-4300-830-40D-G2 12X1	4052899**621480**	1050	36,7	3000	4541	50000h	40°	>80	E	12*	1	100,00
PL-CN111-COB-4300-830-60D-G2 12X1	4052899**621572**	1050	36,7	3000	4486	50000h	60°	>80	E	12*	1	100,00
PL-CN111-COB-4300-840-24D-G2 12X1	4052899**621404**	1050	36,7	4000	4916	50000h	24°	>80	E	12*	1	100,00
PL-CN111-COB-4300-840-40D-G2 12X1	4052899**621497**	1050	36,7	4000	4800	50000h	40°	>80	E	12*	1	100,00
PL-CN111-COB-4300-840-60D-G2 12X1	4052899**621589**	1050	36,7	4000	4713	50000h	60°	>80	E	12*	1	100,00

PREVALED - COIN 50 COB

Module LED format MR16 - Alimentation en 350 mA (mode HO - High Output) ou 250 mA (mode HE - High Efficiency) uniquement avec une alimentation avec courant constant sélectionnable - Ø = 50 mm - h = 55 mm - Garantie 5 ans CR LA

PL-CN50-COB-1400-830-40D-G2 20X1	4052899**621343**	350	12,8	3000	1480	50000h	40°	>80	F	20*	2	48,00
		250	8,8	3000	1154	50000h	40°	>80	F			
PL-CN50-COB-1400-840-24D-G2 20X1	4052899**621251**	350	12,8	4000	1520	50000h	24°	>80	F	20*	2	48,00
		250	8,8	4000	1185	50000h	24°	>80	F			
PL-CN50-COB-1400-840-40D-G2 20X1	4052899**621350**	350	12,8	4000	1555	50000h	40°	>80	E	20*	2	48,00
		250	8,8	4000	1212	50000h	40°	>80	E			

Alimentations recommandées

Modules PREVALED COIN	GRADATION				ON/OFF		
	DALI	DALI - COURANT SÉLECTIONNABLE	VARIATION DE PHASES		COURANT SÉLECTIONNABLE		
	DR DALI-P-44/ 220-240/1050 4058075**779723**	DR DALI-PFM-26/ 220-240/700 4058075**779631**	DR PC-PFM-35/ 220-240/700 4058075**239876**	DR PC-PFM-13/ 220-240/350 4058075**239814**	DR DS-PFM-30/ 220-240/700 4099854**077081**	DR DS-40/220-240/1A0 4099854**077111**	DR DS-20/ 220-240/500 4099854**077050**
PL-CN111-COB-2800-700 mA - 25,3 W	✓		✓		✓		
PL-CN111-COB-4300-1050 mA - 36,7 W	✓					✓	
PL-CN-COB-1400-12,8 W		✓		✓			✓
Serre-câble	4058075**483125**	4058075**483125**	4058075**313170**	4058075**313170**	4099854**077937**	4099854**077937**	4099854**077937**

[1] t [h] : L80 @ 80°C T_c max (version 1800 lm) et 90°T_c max (versions 2800 lm et 4300 lm)

*Possibilité de commande à l'unité sans frais.

■ SUPERIOR CLASS ■ PERFORMANCE CLASS ■ VALUE CLASS



1

SPOTS KIT ORIENTABLES

IP 20 | LEDVANCE 5 Ans Garantie

Désignation	EAN	Segmentation	lm	lm/W		L70 [1]	L80 [2]	Dimensions Ø×H [mm]	Découpe [mm]		No.	€ UNITAIRE
LEDVANCE SPOT KIT LED GU10 ORIENTABLE - ALUMINIUM												
Classe II - Lampe LED OSRAM GU10 gradable fournie (classe G) - IRC>90 - Orientable ± 20° - Bornier de connexion rapide permettant le repiquage - Température de fonctionnement : -20...+40°C - Garantie 5 ans												CR LA
Spot Kit LED PAR16 8W 3000K DIM IRC90	4058075**607415**		575	70	36°	25000h	—	89×112	75	✓	6	1	23,00
Spot Kit LED PAR16 8W 4000K DIM IRC90	4058075**607439**		575	70	36°	25000h	—	89×112	75	✓	6	1	23,00
Variateur recommandé. Plus de détails voir page 259												
OSRAM HTI DALI 315 DIM	4008321**957344**	—	—	—	—	—	—	153×54×36	—		25*	-	593,50

DÉTAILS COMPLÉMENTAIRES

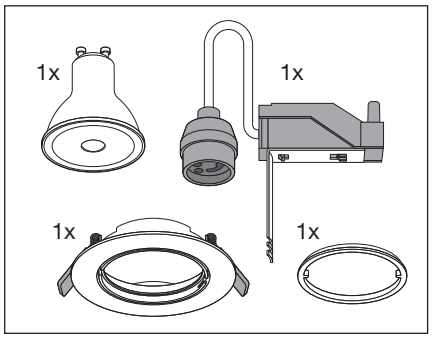

SPOT KIT LED GU10

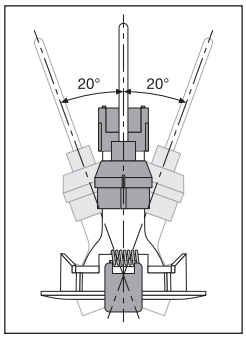

SPOT KIT LED GU10

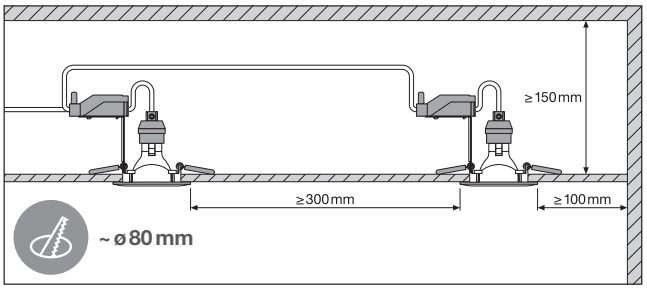

SPOT KIT LED GU10

[1] t[h] : L70 @ 25 °C (T_a) | [2] t[h] : L80 @ 90 ($T°_c$ max) *Possibilité de commande à l'unité sans frais.

■ SUPERIOR CLASS ■ PERFORMANCE CLASS ■ VALUE CLASS



1



2



3

SPOTS SUR CARDAN

IP 20

LEDVANCE 5 Ans Garantie

Désignation	EAN	Segmentation	lm	lm/W		L70 [1]	L80 [2]	Dimensions Ø x H [mm]		Découpe [mm]			CR LA
LEDVANCE SPOT MULTI													
Classe II - UGR 16 - Encastré à cardan - Homogénéité de la teinte ≤4 SDCM - Ra>80 - Alimentation externe fournie (une alimentation par point lumineux) - Corps en aluminium (RAL 9011) et collerette blanche (RAL 9016) - Diffuseur PMMA - Orientable ± 25° - 220 ... 240 V - Température de fonctionnement : -10...+40°C - Garantie 5 ans													
Spot Multi 1x30W/3000K 38° IP20 Blanc/Noir	4058075**113923**	■	2700	90	38°	50000h	45000h	173x173x135	164x160	4*	1	215,00
Spot Multi 1x30W/4000K 38° IP20 Blanc/Noir	4058075**113947**	■	2700	90	38°	50000h	45000h	173x173x135	164x160	4*	1	215,00
Spot Multi 2x30W/3000K 38° IP20 Blanc/Noir	4058075**113961**	■	2x2700	90	38°	50000h	45000h	330x173x135	320x160	4*	2	386,00
Spot Multi 2x30W/4000K 38° IP20 Blanc/Noir	4058075**113985**	■	2x2700	90	38°	50000h	45000h	330x173x135	320x160	4*	2	386,00
Accessoire pour repiquage												
Boîtier de connexion rapide 5P L/N (lot de 4)	4058075**473010**		—	—	—	—	—	115x56x19	—	10*	3	88,00

DÉTAILS COMPLÉMENTAIRES

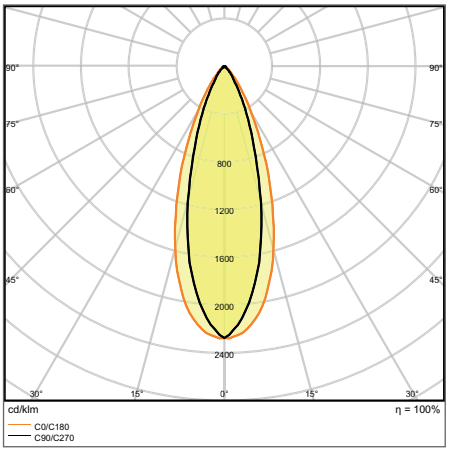

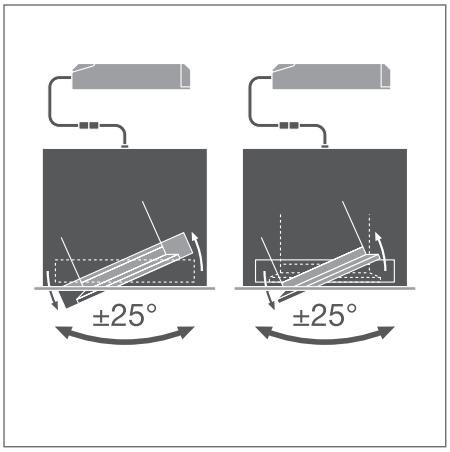

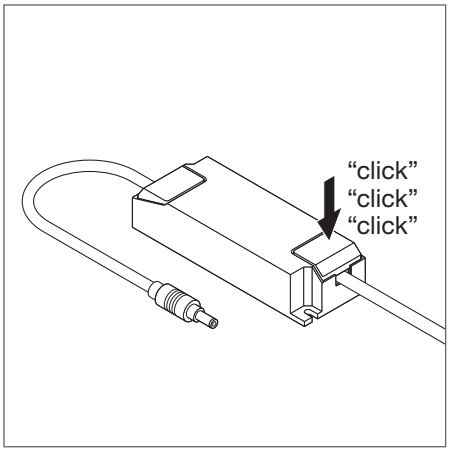

SPOT MULTI 2 x 30W 4000K FL

[1] t[h] : L70 @ 25 °C (T_a) | [2] t[h] : L80 @ 25 °C (T_a) *Possibilité de commande à l'unité sans frais.

■ SUPERIOR CLASS ■ PERFORMANCE CLASS ■ VALUE CLASS



1







2

SPOTS SUR RAIL

Désignation	EAN	Segmentation	lm	lm/W		L70 [1]	L80 [2]	Dimensions Ø x H [mm]	Découpe [mm]					

LEDVANCE TRACK SPOT ZOOM DIM

Classe I - Alimentation intégrée - Compatible avec la plupart des rails 3 allumages - Angle ajustable par rotation manuelle de l'optique 15° à 55° - Spot gradable (DIM) via potentiomètre rectiligne - IRC97 - Ra 9>90 - SDCM<4 - Corps en aluminium - Diffuseur PC - 220 ... 240 V - Compatible avec le rail TRUSYS Flex (p62) - Température de fonctionnement : -20...+40°C - Garantie 5 ans CR LA

Track Spot Zoom D85 25W/3000K DIM Ra97 Blanc (RAL9016)	4058075**335769**	■	1500	60	15° à 55°	50000h	35000h	85x265	—	✓	4*	1	271,00
Track Spot Zoom D85 25W/4000K DIM Ra97 Blanc (RAL9016)	4058075**335783**	■	1500	60	15° à 55°	50000h	35000h	85x265	—	✓	4*	1	271,00
Track Spot Zoom D85 25W/3000K DIM Ra97 Noir (RAL9004)	4058075**335806**	■	1500	60	15° à 55°	50000h	35000h	85x265	—	✓	4*	2	271,00
Track Spot Zoom D85 25W/4000K DIM Ra97 Noir (RAL9004)	4058075**335820**	■	1500	60	15° à 55°	50000h	35000h	85x265	—	✓	4*	2	271,00

DÉTAILS COMPLÉMENTAIRES

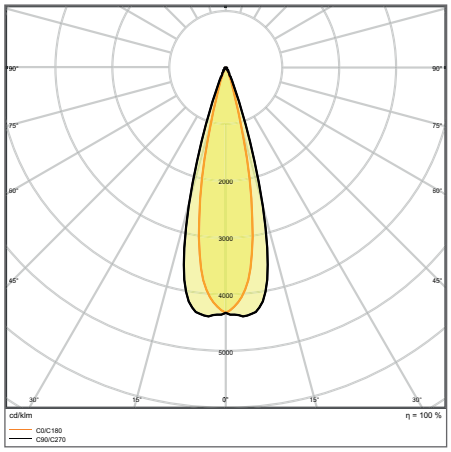

TR SP ZOOM D85 25W 4000K DIM 25°

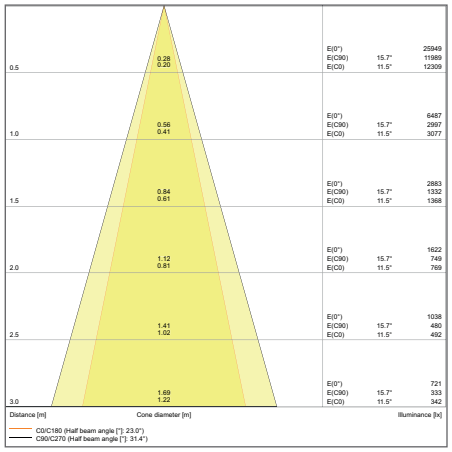

TR SP ZOOM D85 25W 4000K DIM 25°

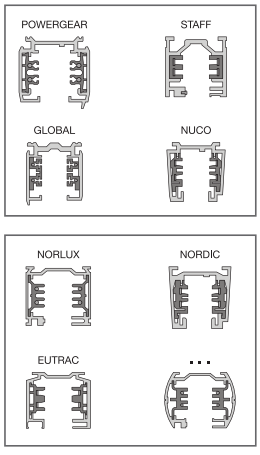

Compatibilité (non exhaustive) avec les rails les plus courants

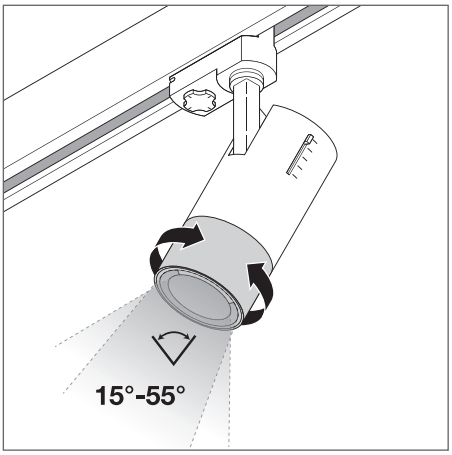

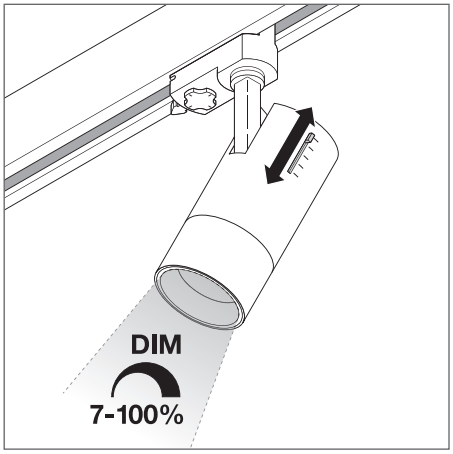

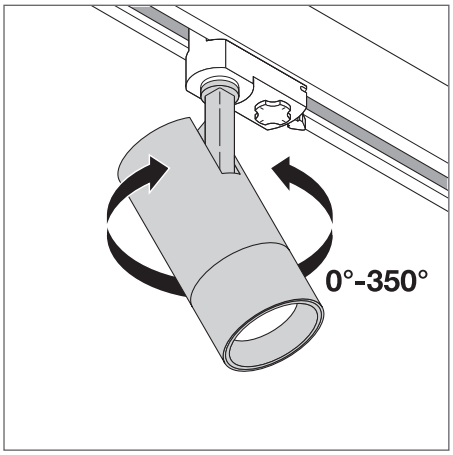

[1] t[h] : L70 @ 25 °C (T_a) | [2] t[h] : L80 @ 25 °C (T_a) *Possibilité de commande à l'unité sans frais.

■ SUPERIOR CLASS ■ PERFORMANCE CLASS ■ VALUE CLASS



1



2



3

SPOTS SUR RAIL UGR16

Désignation	EAN	Segmentation	lm	lm/W	°	L70 [1]	L80 [2]	Dimensions Ø×H [mm]	Découpe [mm]				

LEDVANCE TRACKLIGHT SPOT

Classe I - Alimentation intégrée - Compatible avec la plupart des rails 3 allumages - Existe en 15° ou 38° via réflecteur en option (voir page suivante) - IRC>90 - UGR16 - SDCM≤3 - Corps en aluminium - Diffuseur PMMA - 220 ... 240 V - Compatible avec le rail TRUSYS Flex (p62) - Température de fonctionnement : -20...+40°C - Garantie 5 ans

CR LA

TRACKLIGHT SPOT BLANC (RAL 9016)

Track Spot D75 25W/3000K Ra90 24° Blanc	4058075**113442**	■	1750	70	24°	50000h	45000h	75x255	—	—	4*	1	155,00
Track Spot D75 25W/4000K Ra90 24° Blanc	4058075**113466**	■	1900	75	24°	50000h	45000h	75x255	—	—	4*	1	155,00
Track Spot D85 35W/3000K Ra90 24° Blanc	4058075**113480**	■	2660	75	24°	50000h	45000h	85x267	—	—	4*	1	185,00
Track Spot D85 35W/4000K Ra90 24° Blanc	4058075**113503**	■	2800	80	24°	50000h	45000h	85x267	—	—	4*	1	185,00
Track Spot D95 55W/3000K Ra90 24° Blanc	4058075**113527**	■	4000	75	24°	50000h	45000h	95x297	—	—	4*	1	244,00
Track Spot D95 55W/4000K Ra90 24° Blanc	4058075**113541**	■	4200	75	24°	50000h	45000h	95x297	—	—	4*	1	244,00

TRACKLIGHT SPOT NOIR (RAL 9004)

Track Spot D75 25W/3000K Ra90 24° Noir	4058075**113565**	■	1750	70	24°	50000h	45000h	75x255	—	—	4*	2	155,00
Track Spot D75 25W/4000K Ra90 24° Noir	4058075**113589**	■	1900	75	24°	50000h	45000h	75x255	—	—	4*	2	155,00
Track Spot D85 35W/3000K Ra90 24° Noir	4058075**113602**	■	2660	75	24°	50000h	45000h	85x267	—	—	4*	2	185,00
Track Spot D85 35W/4000K Ra90 24° Noir	4058075**113626**	■	2800	80	24°	50000h	45000h	85x267	—	—	4*	2	185,00
Track Spot D95 55W/3000K Ra90 24° Noir	4058075**113640**	■	4000	75	24°	50000h	45000h	95x297	—	—	4*	2	244,00
Track Spot D95 55W/4000K Ra90 24° Noir	4058075**113664**	■	4200	75	24°	50000h	45000h	95x297	—	—	4*	2	244,00

TRACKLIGHT SPOT GRIS (RAL 7042)

Track Spot D75 25W/3000K Ra90 24° Gris	4058075**113688**	■	1750	70	24°	50000h	45000h	75x255	—	—	4*	3	155,00
Track Spot D75 25W/4000K Ra90 24° Gris	4058075**113701**	■	1900	75	24°	50000h	45000h	75x255	—	—	4*	3	155,00
Track Spot D85 35W/3000K Ra90 24° Gris	4058075**113725**	■	2660	75	24°	50000h	45000h	85x267	—	—	4*	3	185,00
Track Spot D85 35W/4000K Ra90 24° Gris	4058075**113749**	■	2800	80	24°	50000h	45000h	85x267	—	—	4*	3	185,00
Track Spot D95 55W/3000K Ra90 24° Gris	4058075**113763**	■	4000	75	24°	50000h	45000h	95x297	—	—	4*	3	244,00
Track Spot D95 55W/4000K Ra90 24° Gris	4058075**113787**	■	4200	75	24°	50000h	45000h	95x297	—	—	4*	3	244,00

DÉTAILS COMPLÉMENTAIRES

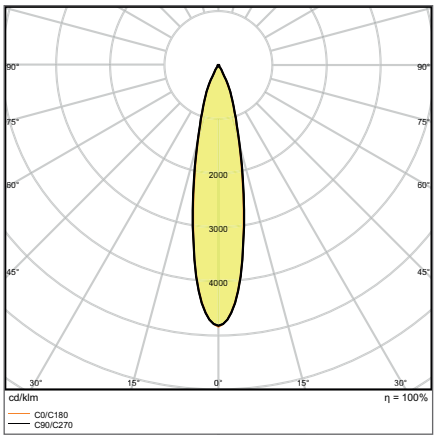

TRACK SP D95 55W 4000K NFL 24°

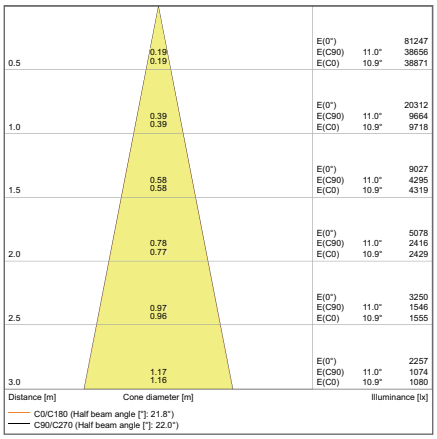

TRACK SP D95 55W 4000K NFL 24°

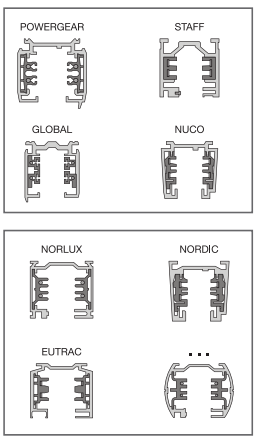

Compatibilité (non exhaustive) avec les rails les plus courants

[1] t[h] : L70 @ 25 °C (T_a) | [2] t[h] : L80 @ 25 °C (T_a) *Possibilité de commande à l'unité sans frais.

■ SUPERIOR CLASS ■ PERFORMANCE CLASS ■ VALUE CLASS



1



2

SPOTS SUR RAIL- ACCESSOIRES

Désignation	EAN	Segmentation	lm	lm/W		L70 [1]	L80 [2]	Dimensions Ø x H [mm]	Découpe [mm]					
ACCESSOIRES - Réflecteur amovible - Pour adapter facilement la distribution lumineuse d'un TRACK SPOT - Se met en lieu et place du réflecteur livré d'origine - Remplacement simple et rapide par système quart de tour - La ventouse nécessaire au retrait du réflecteur est fournie													CR	LA
Track Spot Réflecteur D75 SP 15°	4058075**113800**	—	—	—	15°	—	—	63x53	—	—	4*	1		20,00
Track Spot Réflecteur D75 FL 38°	4058075**113824**	—	—	—	38°	—	—	63x53	—	—	4*	2		20,00
Track Spot Réflecteur D85 SP 15°	4058075**113848**	—	—	—	15°	—	—	75x63	—	—	4*	1		22,00
Track Spot Réflecteur D85 FL 38°	4058075**113862**	—	—	—	38°	—	—	75x63	—	—	4*	2		22,00
Track Spot Réflecteur D95 SP 15°	4058075**113886**	—	—	—	15°	—	—	82x69	—	—	4*	1		24,50
Track Spot Réflecteur D95 FL 38°	4058075**113909**	—	—	—	38°	—	—	82x69	—	—	4*	2		24,50

DÉTAILS COMPLÉMENTAIRES

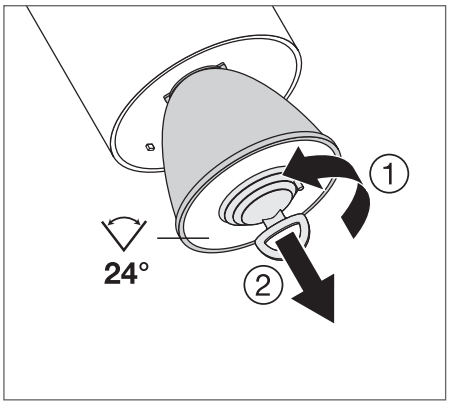

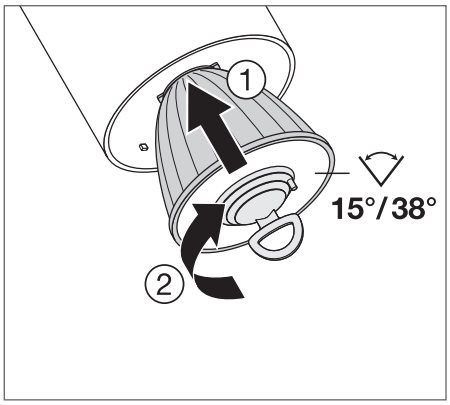

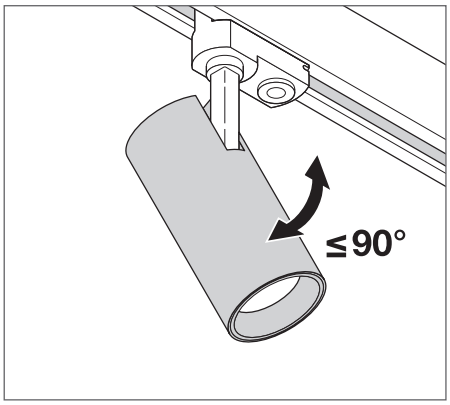

[1] t [h] : L70 @ 25 °C (T_a) | [2] t [h] : L80 @ 25 °C (T_a)

*Possibilité de commande à l'unité sans frais.

PAS DE RÉNOVATION SANS GESTION
DÉCRET TERTIAIRE & ARRÊTÉ RENOVATION

Ce qu'il faut retenir[1] :

- Bâtiments tertiaires ≥ 1000 m² : obligation de rénovation énergétique avec des objectifs de réduction des consommations de **40% en 2030, 50% en 2040 et 60% en 2050**
- Tout bâtiment résidentiel et non-résidentiel (hors partie logement) : en cas de rénovation, obligation de gestion de l'éclairage (**détection + lumière du jour**).
- Parc existant : 90% des surfaces existantes dans le tertiaire ne sont pas, aujourd'hui, équipées de système de gestion de l'éclairage.
- Interdiction de mise sur le marché au 25 février 2023 des lampes fluorescentes compactes Pin (CFLni)
- Interdiction de mise sur le marché au 25 Août 2023 des tubes fluorescents T5 & T8.
- En éclairage, chaque m² rénové peut apporter une économie annuelle de 8 € selon l'ADEME.

DÉCRET TERTIAIRE DU 23 JUILLET 2019[2]

Cible : **Bâtiments tertiaires ≥ 1000 m²**
Obligation de rénover et déclaration annuelle à l'ADEME des consommations et du plan d'actions de réduction des consommations

Pour les bâtiments tertiaires de plus de 1000 m², le décret relatif à l'obligation d'actions de réduction de la consommation d'énergie finale et de son arrêté du 10 avril 2020[3] qui ciblent, en termes de réduction de la consommation d'énergie du parc tertiaire et privé par rapport à 2010[4] :

- 40% en 2030, - 50% pour 2040 et -60% pour 2050

L'énergie finale est donnée en kWh équivalents énergie électrique selon des règles de conversion fixées par l'annexe I de l'arrêté (exemple : 1kg de Butane correspond à 12,57 kWh électrique).
Depuis 2020, chaque année, avant le 30 septembre, le propriétaire ou preneur de bail a obligation de déclarer la consommation finale d'énergie du bâtiment (par type d'énergie) auprès de l'ADEME à des fins de contrôle.
Ce texte impose aux bâtiments tertiaires >1000 m² de rénover. Les rénovations doivent être conformes à minima à la RT par éléments présentés ci-après.

ARRÊTÉ RÉNOVATION DU 3 MAI 2007 « RT PAR ÉLÉMENT », MODIFIÉ PAR L'ARRÊTÉ DU 22 MARS 2017

Cible : Tout bâtiment résidentiel (sauf logements) et non-résidentiel existant[5]
Obligation de performances **en cas de rénovation**

Cet arrêté, relatif aux caractéristiques thermiques et à la performance énergétique des bâtiments existants[6], impose depuis le 1er janvier 2018 pour toute rénovation de l'éclairage :

- Une puissance installée pour l'éclairage général ≤ à 1,6 W/m² par tranche de 100 lux moyens à maintenir sur la zone à éclairer (pour 500 lux, la puissance installée maximale est ainsi de 8 W/m²)
- L'installation de détection d'absence, avec zone ≤ 25m² par dispositif de contrôle (100 m² pour parties communes et 500 m² pour parkings)
- Dans un escalier, un même dispositif de contrôle ne couvre pas plus de trois étages et attention : l'arrêté exige des dispositifs automatiques « si le local est inoccupé » : donc pas de minuterie, mais bien de la détection !
- Si le local donne majoritairement accès à l'éclairage naturel, les sources de lumière artificielle doivent être régulées automatiquement en fonction de l'apport de lumière naturelle.

UN PARC INSTALLÉ PEU PERFORMANT[7]

Selon l'étude réalisée par le CEREN[8] en 2017 sur l'éclairage dans les bâtiments de bureaux, les surfaces équipées de détecteurs de présence représentent 25 millions de m². Et 13 millions de m² pour la gradation en continu selon l'apport de lumière naturelle.
C'est ainsi moins de 10 % des espaces qui bénéficient de ces automatismes d'allumage, gradation, extinction.
De plus, les bâtiments tertiaires restent très axés sur la fluorescence.

RÈGLEMENT EUROPÉEN ROHS

Ajoutons à l'équation le fait que les tubes fluorescents T8 et T5 seront interdits de mise sur le marché européen depuis le **25 Août 2023.**
On estime que le marché annuel en France avoisine encore cette année les 10 millions d'unités et représente environ 20% du parc installé - ce qui laisse présager l'immense travail de rénovation à venir en éclairage ces prochaines années. A noter : les lampes fluorescentes à alimentation séparée (CFLni) disparaissent elles au 25 février 2023.

C'est maintenant que la rénovation doit débuter. Toute rénovation doit respecter les règles de l'arrêté du 3 mai 2007 évoqué plus haut.

Selon l'ADEME, dans les bureaux, la rénovation performante de l'éclairage, conforme à la règlementation, peut apporter chaque année, par mètre carré rénové :
- 39 kWh d'économie d'énergie
- 2,6 kg d'émission de CO_2 évités
- 5 € économisés sur la facture d'électricité
- 3 € économisés sur la facture de maintenance
-> Soit 8 € par mètre carré et par an d'économie globale

1 I Les informations présentes ici reflètent la lecture faite par LEDVANCE SASU des principaux points de la réglementation française en vigueur sur la rénovation des bâtiments. Pour plus de détails et en cas de doute, voir les textes officiels (liens indiqués en note de bas de page). 2 I https://www.legifrance.gouv.fr/jorf/id/JORFTEXT000038812251/ 3 I https://www.legifrance.gouv.fr/jorf/id/JORFTEXT000041842389/ 4 I Des modulations de l'objectif sont prévues dans certains cas (coût disproportionné de la rénovation par exemple) 5 I Sauf rénovations dites « lourdes » pour bâtiment de plus de 1000m² construits après 1948 (« lourdes » = pour lesquelles le coût des travaux est ≥ 25% du coût estimé du bâtiment ; soumises dans ce cas à l'arrêté du 13 juin 2008 dit « RT globale ») 6 I https://www.legifrance.gouv.fr/loda/id/JORFTEXT000034271631/2020-11-20/ 7 I https://www.syndicat-eclairage.com/eclaire-mon-bureau/ 8 I https://www.ceren.fr/le-ceren/nos-realisations/



1

2

PANEL TUNABLE WHITE

Désignation	EAN	Segmentation	lm	lm/W		L70 [1]	L80 [2]	Dimensions L x l x H [mm]					
LEDVANCE PANEL TUNABLE WHITE													
Classe II - Alimentation DALI DT8 externe fournie - Connecteur rapide sans outil - IRC 93 - UGR 19 - SDCM ≤ 3 - Très faible scintillement - SVM ≤ 0,4 et PstLM ≤ 1,0 - Tunable White (changement de la température de couleur 2700...6500 K) - Cadre en aluminium - Diffuseur en polycarbonate - 220 ... 240 V - Compatible VIVARES - Température de fonctionnement : -20...+40°C - Garantie 5 ans													CR LA
Panel SUP 600[3] DALI 40W/2700-6500K	4099854**140068**	■	4600	115	90°	70000 h	40000 h	595 x 595 x 11	✓	2*	1		441,50
NEW Panel SUP 1200 x 300 DALI 37W/2700-6500K	4099854**140228**	■	4100	102	90°	70000 h	40000 h	1195 x 295 x 11	✓	2*	2		497,00

Accessoires en page 43

SYSTÈMES DE GESTION RECOMMANDÉS	EAN	PAGE
DALI ECO BT RTC CONTROL	4062172**016537**	285
DALI PRO 2 IOT	4052899**627079**	291
DALI MCU TW	4062172**224673**	277

DÉTAILS COMPLÉMENTAIRES

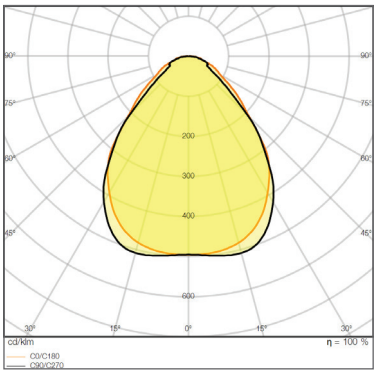

PANEL SUP 600 DALI 40W 2700-6500K

[1] t [h] : L70 @ 25 °C (T_a) | [2] t [h] : L80 @ 25 °C (T_a) | [3] Existe en dimensions 625 x 625 mm - Nous consulter. *Possibilité de commande à l'unité sans frais.

■ SUPERIOR CLASS ■ PERFORMANCE CLASS ■ VALUE CLASS



1

PANEL UGR16

850°C | VIVARES | ENEC | TÜV SÜD | IK08 | IP40 | LEDVANCE 5 Ans Garantie

Désignation	EAN	Segmentation	lm	lm/W		L70 [1]	L80 [2]	Dimensions L x l x H [mm]				

LEDVANCE PANEL INDIVILED® 600[3] UGR16

Classe II - Corps en aluminium blanc mat (RAL 9003) - Alimentation externe fournie - UGR16 - SDCM≤3 - IP40 - IK08 - Test au fil incandescent 850 °C - Montage en saillie ou suspension - Filin de sécurité inclus - ENEC - Très faible scintillement (taux < 5%- SVM ≤ 0,4 et $P_{st}LM \leq 1,0$) - 220 ... 240 V - Existe en version secourue - Intégration d'un détecteur (présence, présence et luminosité...) possible[4] - Température de fonctionnement : -20...+45°C - Garantie 5 ans

												CR LA
Panel INDV 600 33W/3000K	4058075**201132**	■	3800	115	70°	80000 h	60000 h	595 x 595 x 13		3*	1	217,00
Panel INDV 600 33W/4000K	4058075**201156**	■	4000	120	70°	80000 h	60000 h	595 x 595 x 13		3*	1	217,00
Versions DALI avec fonctionnalité Touch Dim - Connecteur rapide sans outil avec repiquage possible inclus - Compatible VIVARES												
Panel INDV 600 DAVR 33W/3000K	4058075**503885**	■	3800	115	70°	80000 h	60000 h	595 x 595 x 13	✓	3*	1	411,00
Panel INDV 600 DAVR 33W/4000K	4058075**503861**	■	4000	120	70°	80000 h	60000 h	595 x 595 x 13	✓	3*	1	411,00

Accessoires en page 43

DÉTAILS COMPLÉMENTAIRES

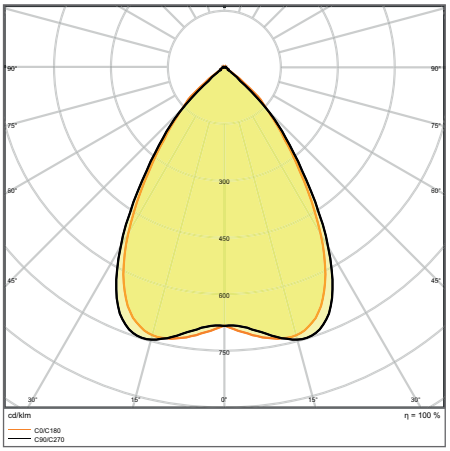

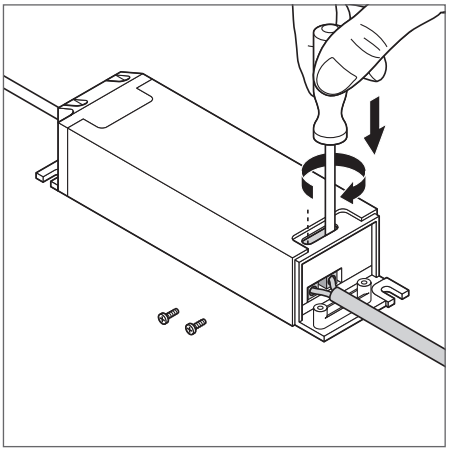

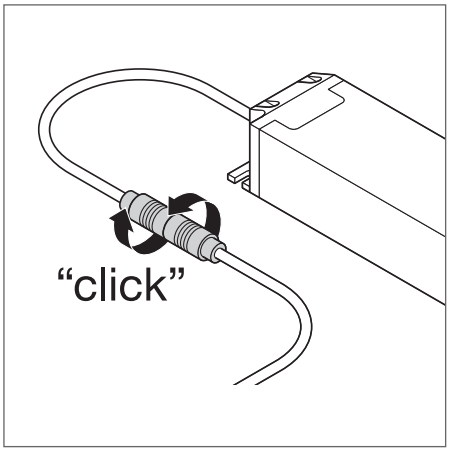

PANEL INDV 600 33W 4000K

[1] t [h] : L70 @ 25 °C (T_q) | [2] t [h] : L80 @ 25 °C (T_q) | [3] Existe en dimensions 625 x 625 mm - Nous consulter. | [4] Nous consulter. *Possibilité de commande à l'unité sans frais.

■ SUPERIOR CLASS ■ PERFORMANCE CLASS ■ VALUE CLASS

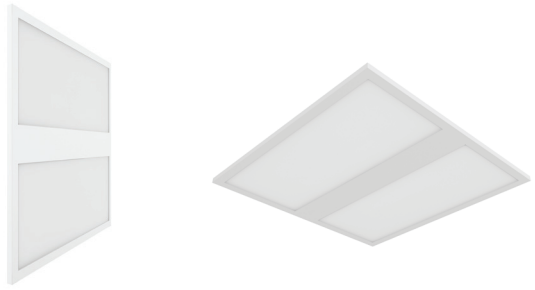

1

PANEL IP54

Désignation	EAN	Segmentation	lm	lm/W		L70 [1]	L80 [2]	Dimensions L x l x H [mm]					

LEDVANCE PANEL PROTECT 600[3] IP54

Classe II - Cadre en aluminium blanc mat (RAL 9003) - Alimentation externe fournie avec sélecteur de puissance 4 niveaux (22/26/31/36W) - Excellente qualité de finition - Diffuseur PMMA (version UGR22) ou en PC (version UGR19 avec test au fil incandescent 850°C) - SDCM < 3 - IP54 - ENEC - Très faible scintillement (taux < 5%- SVM ≤ 0,4 et PstLM ≤ 1,0) - Filin de sécurité inclus - 220 ... 240 V - Compatible avec un fonctionnement sur système de batteries centralisées - Intégration d'un détecteur (présence, présence et luminosité...) possible[4] - Température de fonctionnement : -10...+50°C - Garantie 5 ans

												CR LA
NEW	Panel PROTECT 600 36W/3000K Power Select - diffuseur PMMA	4099854**082863**	■	3 080...5 040	140	120°	100 000 h	70 000 h	595 x 595 x 35	5*	1	272,00
NEW	Panel PROTECT 600 36W/4000K Power Select - diffuseur PMMA	4099854**082887**	■	3 080...5 040	140	120°	100 000 h	70 000 h	595 x 595 x 35	5*	1	272,00
NEW	Panel PROTECT 600 36W/4000K UGR19 Power Select - diffuseur PC Microsprismatique	4099854**083303**	■	3 080...5 040	140	90°	100 000 h	70 000 h	595 x 595 x 35	5*	1	278,00
	Versions DALI avec fonctionnalité Touch Dim - Compatibles VIVARES											
NEW	Panel PROTECT 600 36W/3000K DAVR - diffuseur PMMA	4099854**082900**	■	5 040	140	120°	100 000 h	70 000 h	595 x 595 x 35	5*	1	417,00
NEW	Panel PROTECT 600 36W/4000K DAVR - diffuseur PMMA	4099854**083105**	■	5 040	140	120°	100 000 h	70 000 h	595 x 595 x 35	5*	1	417,00
NEW	Panel PROTECT 600 36W/4000K UGR19 DAVR - diffuseur PC Microsprismatique	4099854**083327**	■	5 040	140	90°	100 000 h	70 000 h	595 x 595 x 35	5*	1	432,00

Accessoires en page 43

DÉTAILS COMPLÉMENTAIRES

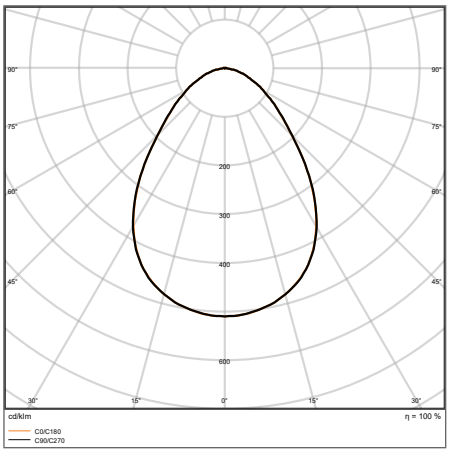

PL PROT 600 36W/4000K UGR19 PS

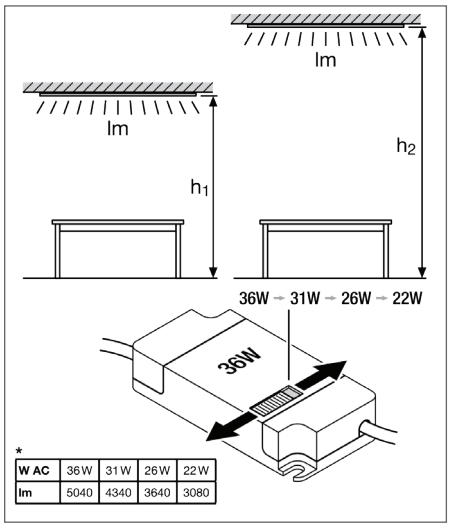

Sélecteur de puissance 4 niveaux

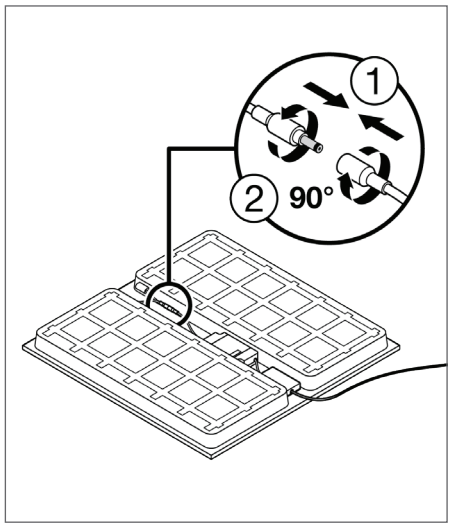

[1] t [h] : L70 @ 25 °C (T_a) | [2] t [h] : L80 @ 25 °C (T_a) | [3] Existe en dimensions 625 x 625 mm - Nous consulter. | [4] Nous consulter *Possibilité de commande à l'unité sans frais.

■ SUPERIOR CLASS ■ PERFORMANCE CLASS ■ VALUE CLASS



1

PANEL COMFORT

IP40 | LEDVANCE 5 Ans Garantie

Désignation	EAN	Segmentation	lm	lm/W		L70 [1]	L80 [2]	Dimensions L x l x H [mm]						

LEDVANCE PANEL COMFORT 600[3]

Classe II - Cadre en aluminium blanc mat (RAL 9003) - Alimentation externe fournie - Sélection par interrupteur de la puissance et de la température de couleur (3000K ou 4000K pour les versions IRC90) sur versions On/Off uniquement - Connecteur rapide externe sans outil avec repiquage possible inclus - Excellente qualité de finition - SDCM≤3 - Très faible scintillement (taux < 5%- SVM ≤ 0,4 et PstLM ≤ 1,0) - ENEC - Filin de sécurité inclus - IP40 - 220 ... 240V - Existe en version secourue - Température de fonctionnement : -10...+50°C - Garantie 5 ans

													CR LA
PL CMFT 600 28W/830 Power Select	4099854**014192**	■	2900/3250/3640	129	120°	100000h	70000h	595x595x32		4*	1	105,00
PL CMFT 600 28W/840 Power Select	4099854**014215**	■	2900/3250/3640	129	120°	100000h	70000h	595x595x32		4*	1	105,00
PL CMFT 600 33W/830 Power Select	4099854**014864**	■	3640/3900/4320	131	120°	100000h	70000h	595x595x32		4*	1	123,00
PL CMFT 600 33W/840 Power Select	4099854**014888**	■	3640/3900/4320	131	120°	100000h	70000h	595x595x32		4*	1	123,00
PL CMFT 600 33W/865 Power Select	4099854**014901**	■	3640/3900/4320	131	120°	100000h	70000h	595x595x32		4*	1	129,00
PL CMFT 600 28W/830 UGR19 Power Select Microprismatique	4099854**014604**	■	2900/3250/3640	129	90°	100000h	70000h	595x595x32		4*	1	128,00
PL CMFT 600 28W/840 UGR19 Power Select Microprismatique	4099854**014628**	■	2900/3250/3640	129	90°	100000h	70000h	595x595x32		4*	1	128,00
PL CMFT 600 33W/830 UGR19 Power Select Microprismatique	4099854**015090**	■	3640/3900/4320	131	90°	100000h	70000h	595x595x32		4*	1	183,00
PL CMFT 600 33W/840 UGR19 Power Select Microprismatique	4099854**015113**	■	3640/3900/4320	131	90°	100000h	70000h	595x595x32		4*	1	183,00
PL CMFT 600 33W/865 UGR19 Power Select Microprismatique	4099854**015137**	■	3640/3900/4320	131	90°	100000h	70000h	595x595x32		4*	1	192,00
Versions DALI avec fonctionnalité Touch Dim - Compatibles VIVARES												
PL CMFT 600 DAVR 28W/830	4099854**014352**	■	3640	129	120°	100000h	70000h	595x595x32	✓	4*	1	242,00
PL CMFT 600 DAVR 28W/840	4099854**014505**	■	3640	129	120°	100000h	70000h	595x595x32	✓	4*	1	242,00
PL CMFT 600 DAVR 33W/830	4099854**014925**	■	4320	131	120°	100000h	70000h	595x595x32	✓	4*	1	264,00
PL CMFT 600 DAVR 33W/840	4099854**015342**	■	4320	131	120°	100000h	70000h	595x595x32	✓	4*	1	264,00
PL CMFT 600 DAVR 33W/865	4099854**015410**	■	4320	131	120°	100000h	70000h	595x595x32	✓	4*	1	277,00
PL CMFT 600 DAVR 28W/830 UGR19 Microprismatique	4099854**014703**	■	3640	129	90°	100000h	70000h	595x595x32	✓	4*	1	255,00
PL CMFT 600 DAVR 28W/840 UGR19 Microprismatique	4099854**014789**	■	3640	129	90°	100000h	70000h	595x595x32	✓	4*	1	255,00
PL CMFT 600 DAVR 33W/830 UGR19 Microprismatique	4099854**015304**	■	4320	131	90°	100000h	70000h	595x595x32	✓	4*	1	276,00
PL CMFT 600 DAVR 33W/840 UGR19 Microprismatique	4099854**015229**	■	4320	131	90°	100000h	70000h	595x595x32	✓	4*	1	276,00
PL CMFT 600 DAVR 33W/865 UGR19 Microprismatique	4099854**015243**	■	4320	131	90°	100000h	70000h	595x595x32	✓	4*	1	290,00
Versions IRC90 avec sélection de température de couleur (3000K ou 4000K)												
PL CMFT 600 36W 930 940 UGR19 CPS microprismatique[4]	4058075**694460**	■	3400...4200	118	90°	100000h	60000h	595x595x35		4*	1	198,00
PL CMFT 600 36W 930 940 UGR19 DAVR microprismatique[5]	4058075**694507**	■	4000...4200	118	90°	100000h	60000h	595x595x35	✓	4*	1	297,00

Accessoires en page 43

DÉTAILS COMPLÉMENTAIRES

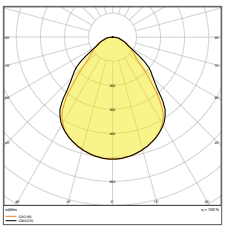

PL CMFT 600 28W/840 UGR19 PS

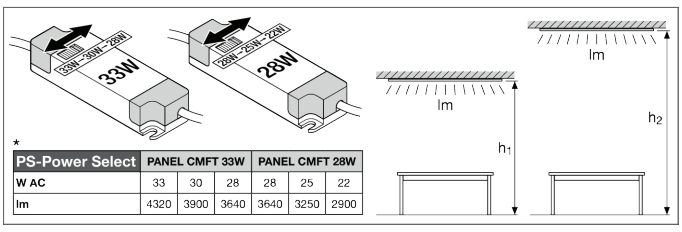

*

PS-Power Select	PANEL CMFT 33W			PANEL CMFT 28W		
W AC	33	30	28	28	25	22
lm	4320	3900	3640	3640	3250	2900

Alimentation On/Off avec sélecteur de puissance (versions IRC80)

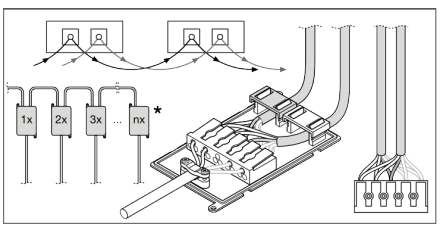

BOITIER DE CONNEXION RAPIDE

*Possibilité de commande à l'unité sans frais.

[1] t[h] : L70 @ 25 °C (T_a) | [2] t[h] : L80 @ 25 °C (T_a) | [3] Existe en dimensions 625x625 mm - Nous consulter | [4] Avec sélecteur de puissance | [5] Fonctionnalité Touch Dim et compatible VIVARES

■ SUPERIOR CLASS ■ PERFORMANCE CLASS ■ VALUE CLASS



1

PANEL COMFORT

Désignation	EAN	Segmentation	lm	lm/W		L70 [1]	L80 [2]	Dimensions L x l x H [mm]					CR LA
LEDVANCE PANEL COMFORT 1200													
Classe II - Cadre en aluminium blanc mat (RAL 9003) - Alimentation externe fournie - Sélection par interrupteur de la puissance sur versions On/Off uniquement - Connecteur rapide externe sans outil avec repiquage possible inclus - Excellente qualité de finition - SDCM≤3 - Très faible scintillement (taux < 5%- SVM ≤ 0,4 et PstLM ≤ 1,0) - ENEC - Filin de sécurité inclus - IP40 - 220 ... 240 V - Existe en version secourue - Température de fonctionnement : -10...+50°C - Garantie 5 ans													
PL CMFT 1200 33W/830 Power Select	4099854**002731**	■	3120/3640/4320	131	120°	100000 h	70000 h	1195 x 295 x 9		4*	1	186,00
PL CMFT 1200 33W/840 Power Select	4099854**003981**	■	3120/3640/4320	131	120°	100000 h	70000 h	1195 x 295 x 9		4*	1	186,00
PL CMFT 1200 33W/830 UGR19 Power Select Microprismatique	4099854**004087**	■	3120/3640/4320	131	90°	100000 h	70000 h	1195 x 295 x 9		4*	1	200,00
PL CMFT 1200 33W/840 UGR19 Power Select Microprismatique	4099854**004100**	■	3120/3640/4320	131	90°	100000 h	70000 h	1195 x 295 x 9		4*	1	200,00
Versions DALI avec fonctionnalité Touch Dim - Compatibles VIVARES												
PL CMFT 1200 33W/830 DAVR	4099854**004001**	■	4320	131	120°	100000 h	70000 h	1195 x 295 x 9	✓	4*	1	319,00
PL CMFT 1200 33W/840 DAVR	4099854**004049**	■	4320	131	120°	100000 h	70000 h	1195 x 295 x 9	✓	4*	1	319,00
PL CMFT 1200 33W/830 UGR19 DAVR Microprismatique	4099854**004124**	■	4320	131	90°	100000 h	70000 h	1195 x 295 x 9	✓	4*	1	340,00
PL CMFT 1200 33W/840 UGR19 DAVR Microprismatique	4099854**004162**	■	4320	131	90°	100000 h	70000 h	1195 x 295 x 9	✓	4*	1	340,00

Accessoires en page 43

DÉTAILS COMPLÉMENTAIRES

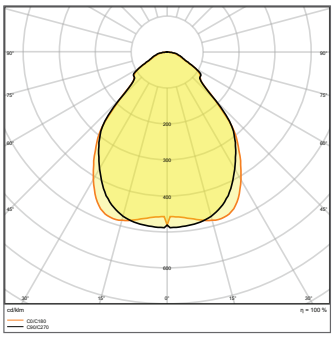

PL CMFT 1200 33W/840 UGR19 PS

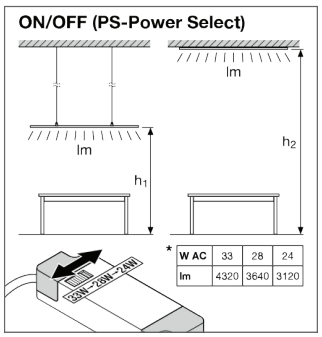

Alimentation On/Off avec sélecteur de puissance (versions IRC80)

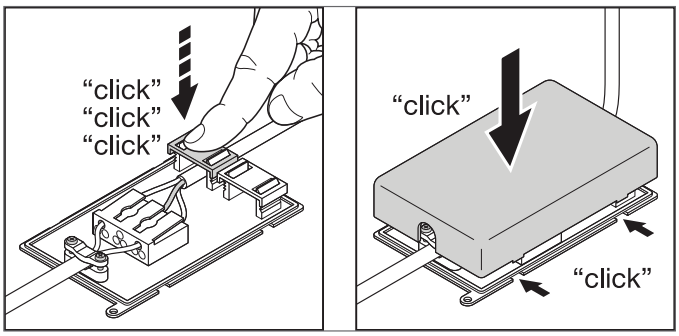

BOITIER DE CONNEXION RAPIDE

[1] t[h] : L70 @ 25 °C (T_a) | [2] t[h] : L80 @ 25 °C (T_a) *Possibilité de commande à l'unité sans frais.

■ SUPERIOR CLASS ■ PERFORMANCE CLASS ■ VALUE CLASS



1



2

3

LEDVANCE PANEL COMPACT

IP 40

LEDVANCE 5 Ans Garantie

Désignation	EAN	Segmentation	lm	lm/W		L70 [1]	L80 [2]	Dimensions L x l x H [mm]				CR	LA	
LEDVANCE PANEL COMPACT 600[3]														
Classe II - Cadre en aluminium blanc mat (RAL 9003) - Alimentation externe fournie - Connexion sans outil avec repiquage possible - SDCM ≤ 5 - Très faible scintillement (taux < 5%- SVM ≤ 0,4 et PstLM ≤ 1,0) - Filin de sécurité inclus - IP40 - 220 ... 240 V - Existe en version secourue - Température de fonctionnement : -10...+45°C - Garantie 5 ans														
PL COMP 600 33W/830	4099854**017742**	■	3 630	110	120°	70 000 h	50 000 h	595 × 595 × 35		4	1		86,00	
PL COMP 600 33W/840	4099854**017902**	■	3 630	110	120°	70 000 h	50 000 h	595 × 595 × 35		4	1		86,00	
PL COMP 600 33W/865	4099854**017940**	■	3 630	110	120°	70 000 h	50 000 h	595 × 595 × 35		4	1		88,00	
PL COMP 600 33W/830 UGR19 Microsprismatique	4099854**017063**	■	3 630	110	90°	70 000 h	50 000 h	595 × 595 × 35		4	1		90,00	
PL COMP 600 33W/840 UGR19 Microsprismatique	4099854**017223**	■	3 630	110	90°	70 000 h	50 000 h	595 × 595 × 35		4	1		90,00	
PL COMP 600 33W/865 UGR19 Microsprismatique	4099854**017308**	■	3 630	110	90°	70 000 h	50 000 h	595 × 595 × 35		4	1		109,00	
Versions DALI avec fonctionnalité Touch Dim														
PL COMP 600 DALI 33W/830	4099854**017803**	■	3 630	110	120°	70 000 h	50 000 h	595 × 595 × 35	✓	4*	1		162,00	
PL COMP 600 DALI 33W/840	4099854**017926**	■	3 630	110	120°	70 000 h	50 000 h	595 × 595 × 35	✓	4*	1		162,00	
PL COMP 600 DALI 33W/865	4099854**017025**	■	3 630	110	120°	70 000 h	50 000 h	595 × 595 × 35	✓	4*	1		164,00	
PL COMP 600 DALI 33W/830 UGR19 Microsprismatique	4099854**017100**	■	3 630	110	90°	70 000 h	50 000 h	595 × 595 × 35	✓	4*	1		164,00	
PL COMP 600 DALI 33W/840 UGR19 Microsprismatique	4099854**017261**	■	3 630	110	90°	70 000 h	50 000 h	595 × 595 × 35	✓	4*	1		164,00	
PL COMP 600 DALI 33W/865 UGR19 Microsprismatique	4099854**017322**	■	3 630	110	90°	70 000 h	50 000 h	595 × 595 × 35	✓	4*	1		213,00	
Versions IRC 90														
PL COMP 600 30W/940 UGR19 Microsprismatique	**4099854017346**	■	3 120	104	90°	70 000 h	50 000 h	595 × 595 × 35		4*	1		122,00	
PL COMP 600 35W/940 UGR19 Microsprismatique	**4099854017360**	■	3 640	104	90°	70 000 h	50 000 h	595 × 595 × 35		4*	1		154,00	
PL COMP 600 DALI 35W/940 UGR19 Microsprismatique	**4099854017384**	■	3 640	104	90°	70 000 h	50 000 h	595 × 595 × 35	✓	4*	1		279,00	

Accessoires en page suivante

LEDVANCE PANEL COMPACT 1200

Classe II - Cadre en aluminium blanc mat (RAL 9003) - Alimentation externe fournie - Connexion sans outil permettant repiquage (sur 1200 x 300 uniquement) - SDCM ≤ 5 - Très faible scintillement (taux < 5%- SVM ≤ 0,4 et PstLM ≤ 1,0) - Filin de sécurité inclus - IP40 - 220 ... 240 V - Existe en version secourue - Température de fonctionnement : -10...+45°C - Garantie 5 ans

												CR	LA	
	PL COMP 1200x300 33W/840	**4099854017162**	■	3 630	110	120°	70 000 h	50 000 h	1 195 × 295 × 34		4*	2		106,00
	PL COMP 1200x300 33W/840 UGR19 Microsprismatique	**4099854017209**	■	3 630	110	90°	70 000 h	50 000 h	1 195 × 295 × 34		4*	2		118,00
NEW	PL COMP 1200x600 53W/840	**4099854113680**	■	5 830	110	120°	70 000 h	50 000 h	1 195 × 595 × 34		2*	3		222,00
	PL COMP 1200x600 53W/840 UGR19 Microsprismatique	**4099854017643**	■	5 830	110	90°	70 000 h	50 000 h	1 195 × 595 × 34		2*	3		229,00
	Versions DALI avec fonctionnalité Touch Dim													
	PL COMP 1200x300 DALI 33W/840	**4099854017186**	■	3 630	110	120°	70 000 h	50 000 h	1 195 × 295 × 34	✓	4*	2		201,00
	PL COMP 1200x300 DALI 33W/840 UGR19 Microsprismatique	**4099854017247**	■	3 630	110	90°	70 000 h	50 000 h	1 195 × 295 × 34	✓	4*	2		212,50
NEW	PL COMP 1200x600 DALI 53W/840	**4099854113703**	■	5 830	110	120°	70 000 h	50 000 h	1 195 × 595 × 34	✓	2*	3		314,00
	PL COMP 1200x600 DALI 53W/840 UGR19 Microsprismatique	**4099854017704**	■	5 830	110	90°	70 000 h	50 000 h	1 195 × 595 × 34	✓	2*	3		347,00
	Versions IRC 90													
	PL COMP 1200 35W/940 UGR19 Microsprismatique	**4099854017285**	■	3 640	104	90°	70 000 h	50 000 h	1 195 × 295 × 34		2*	2		136,00
	PL COMP 1200 DALI 35W/940 UGR19 Microsprismatique	**4099854017520**	■	3 640	104	90°	70 000 h	50 000 h	1 195 × 295 × 34	✓	2*	2		230,00

Accessoires en page suivante

[1] t [h] : L70 @ 25 °C (T_a) | [2] t [h] : L80 @ 25 °C (T_a) | [3] Existe en dimensions 625 x 625 mm - Nous consulter. *Possibilité de commande à l'unité sans frais.

■ SUPERIOR CLASS ■ PERFORMANCE CLASS ■ VALUE CLASS

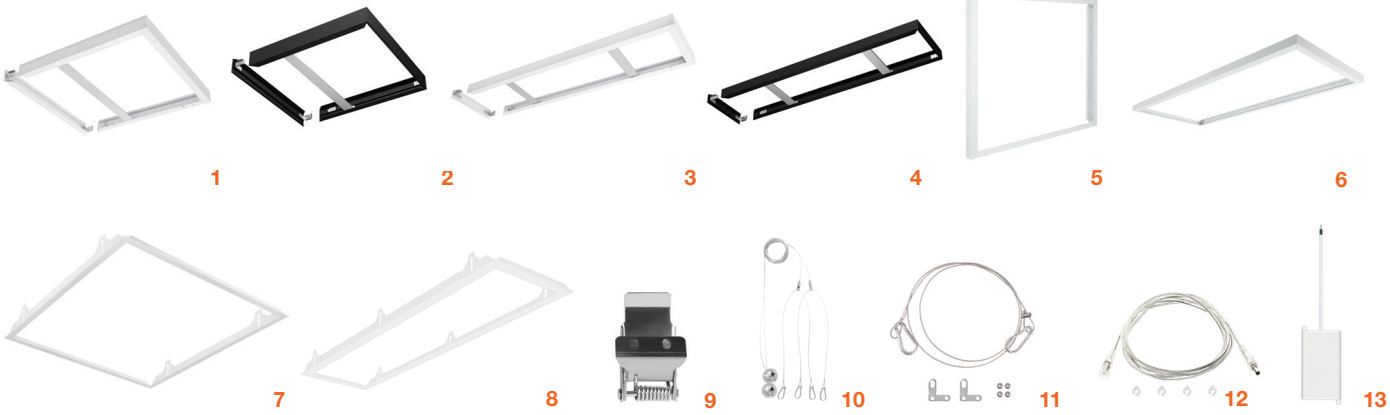

ACCESSOIRES - PANEL

ACCESSOIRES PANEL

Disponibles pour les luminaires Panel dans leurs tailles respectives (voir tableau de compatibilité)

	Désignation	EAN	Dimensions L x l x H [mm]			CR LA
	Panel 600 Kit montage saillie H75 Blanc - Prêt à l'emploi	4058075**472914**	600,5 x 600,5 x 75	4*	1	118,00
NEW	Panel 600 Kit montage saillie H75 Noir - Prêt à l'emploi	4058075**834330**	600 x 600 x 76	4*	2	108,07
NEW	Panel 600 Kit montage saillie H50 Blanc - Prêt à l'emploi	4058075**826397**	600 x 600 x 50	5*	1	100,00
	Panel 1200x300 Kit montage saillie H56 Blanc - Prêt à l'emploi	4058075**108820**	1 201 x 300 x 56	4*	3	119,00
NEW	Panel 1200x300 Kit montage saillie H56 Noir - Prêt à l'emploi	4058075**834378**	1 200 x 300,5 x 56	4*	4	120,39
	Panel 600 Kit montage saille Value H70 Blanc - A assembler sans outil	4058075**402843**	613 x 613 x 70	4*	5	66,50
	Panel 1200x300 Kit montage saillie Value H70 Blanc - A assembler sans outil	4099854**018497**	1 212 x 312 x 70	4*	6	99,00
	Panel 1200x600 Kit montage saillie Value H72 Blanc - A assembler sans outil	4058075**389823**	1 213 x 612 x 72	3*	6	117,00
	Panel 600 Cadre montage encastré Blanc	4058075**402881**	625x625x76	2*	7	117,00
	Panel 1200x300 Kit montage encastré Blanc	4058075**472976**	1 224x324x76	4*	8	132,00
	Panel Value Brancards x4	4058075**409859**	25x45x33	4*	9	19,50
	Panel Kit de suspension	4058075**402928**	1 500	4*	10	26,50
	Panel Kit Filin de Sécurité x4	4058075**472990**	1 000	10*	11	23,50
	Panel 1200 Rallonge twist lock 2 m - Pour encastrer l'alimentation	4099854**018510**	2 000	4*	12	22,50
	Boîtier de connexion rapide 5P L/N (lot de 4) - Pour repiquage	4058075**473010**	115x56x19	10*	13	88,00
	Boîtier de connexion rapide 5P DALI (lot de 4) - Pour repiquage	4058075**473034**	115x56x19	10*	13	108,00

COMPATIBILITÉ DES ACCESSOIRES EN UN COUP D'OEIL

	Accessoires		PANEL HCL	PANEL TW	PANEL INDIVILED®	PANEL PROTECT	PANEL COMFORT	PANEL COMPACT
	Panel 600 Kit montage saillie H75 - Prêt à l'emploi	4058075**472914**	❍	❍	❍	❍	❍	❍
NEW	Panel 600 Kit montage saillie H75 Noir - Prêt à l'emploi	4058075**834330**	❍	❍		❍	❍	❍
NEW	Panel 600 Kit montage saillie H50 Blanc - Prêt à l'emploi	4058075**826397**	❍	❍	❍	❍	❍	❍
	Panel 1200x300 Kit montage saillie H56 Blanc - Prêt à l'emploi	4058075**108820**	❍	❍			❍	
NEW	Panel 1200x300 Kit montage saillie H56 Noir - Prêt à l'emploi	4058075**834378**	❍	❍			❍	
	Panel 600 Kit montage saille Value H70 Blanc - A assembler sans outil	4058075**402843**	❍	❍	❍	❍	❍	❍
	Panel 1200x300 Kit montage saillie Value H70 Blanc - A assembler sans outil	4099854**018497**	❍	❍			❍	❍
	Panel 1200x600 Kit montage saillie Value H72 Blanc - A assembler sans outil	4058075**389823**						❍
	Panel 600 Cadre montage encastré	4058075**402881**	❍	❍		❍	❍	❍
	Panel 1200x300 Kit montage encastré	4058075**472976**	❍	❍			❍	❍
	Panel Value Brancards x4	4058075**409859**	❍	❍	❍	❍	❍	❍
	Panel Kit de suspension	4058075**402928**	❍	❍	❍[1]	❍	❍	❍
	Panel Kit Filin de Sécurité x4	4058075**472990**	❍	❍	●	●	●	●
	Panel 1200 câble d'extension Twist Lock 2m	4099854**018510**					❍	
	Boîtier de connexion rapide 5P L/N (lot de 4) - Pour repiquage	4058075**473010**	❍		❍[2]	❍[2]	●	●
	Boîtier de connexion rapide 5P DALI (lot de 4) - Pour repiquage	4058075**473034**		❍	●[3]	❍[3]	●	❍

❍ En option

● De série sur le produit

[1] Non compatible avec les Panel IndiviLED version Secourue | [2] Uniquement pour les versions standard. Non compatible avec les version DALI et Secourue | [3] Uniquement compatible avec les version DALI et Secourue

*Possibilité de commande à l'unité sans frais.



1



2

LEDVANCE PANEL BLACKBOARD

LEDVANCE 5 Ans Garantie

Désignation	EAN	Segmentation	lm	lm/W		L70 [1]	L80 [2]	Dimensions L x l x H [mm]					

LEDVANCE PANEL BLACKBOARD

Classe I - Luminaire pour l'éclairage des tableaux avec optique asymétrique - Corps en acier blanc peint par poudrage - Réflecteur en aluminium blanc - SDCM<3 - 220 ... 240 V - Températures de fonctionnement : -10...+40°C - Montage encastré ou en saillie murale avec potence - Versions 3 000 K et DALI possibles (nous consulter au préalable) - Garantie 5 ans CR LA

	Désignation	EAN	lm	lm/W		L70 [1]		L80 [2]	Dimensions L x l x H [mm]			
	En encastrement											
NEW	Linear Panel Blackboard 1200 26W/4000K à encastrer	4099854**178153**	3 700	142	–	70 000 h	–		1 196 × 146 × 87	1	1	457,00
NEW	Linear Panel Blackboard 1500 37W/4000K à encastrer	4099854**178160**	5 500	141	–	70 000 h	–		1 495 × 146 × 87	1	1	552,00
	En saillie murale avec potence de 40cm											
NEW	Linear Panel Blackboard 1200 26W/4000K avec potence	4099854**178078**	3 700	142	–	70 000 h	–		1 170 × 560 × 73	1	2	702,00
NEW	Linear Panel Blackboard 1500 37W/4000K avec potence	4099854**178085**	5 500	141	–	70 000 h	–		1 470 × 560 × 73	1	2	769,00
	Accessoires											
NEW	Linear Panel Blackboard - kit de montage semi-encastré	4099854**192197**								1	-	20,50

[1] t [h] : L70 @ 25 °C (T_a) | [2] t [h] : L80 @ 25 °C (T_a)


FESTO
FESTO





850°C

1

SUSPENSIONS - PLAFONNIERS UGR16

IP20

LEDVANCE 5 Ans Garantie

Désignation	EAN	Segmentation	lm	lm/W		L70 [1]	L80 [2]	Dimensions L x l x H [mm]				

LEDVANCE LINEAR INDIVILED® 1200 UGR16

Classe I - Corps en aluminium blanc mat (RAL 9003) - UGR16 - IK06 - SDCM<4 - 220 ... 240 V - Test au fil incandescent 850 °C - Montage en saillie, suspension ou ligne continue (20 unités max) - Intégration d'un détecteur (présence, présence et luminosité...) possible[3] - Existe en version secourue - Température de fonctionnement : -20...+45°C - Garantie 5 ans

CR LA

Éclairage Direct - Longueur 1200 mm												
Linear IndiviLED 1200 D 34W/3000K	4058075**109605**	■	3800	110	70°	60000 h	50000 h	1199x120x40		4*	1	349,00
Linear IndiviLED 1200 D 34W/4000K	4058075**109629**	■	4200	125	70°	60000 h	50000 h	1199x120x40		4*	1	349,00
Versions DALI avec fonctionnalité Touch Dim - Compatibles VIVARES												
Linear IndiviLED 1200 D DAVR 34W/3000K	4058075**503946**	■	3800	110	70°	60000 h	50000 h	1199x120x40	✓	4*	1	498,00
Linear IndiviLED 1200 D DAVR 34W/4000K	4058075**503960**	■	4200	125	70°	60000 h	50000 h	1199x120x40	✓	4*	1	498,00
Version IRC90												
Linear IndiviLED 1200 D 34W/4000K IRC90	4058075**522435**	■	3550	105	70°	60000 h	50000 h	1199x120x40		4*	1	371,00
Éclairage Direct/Indirect - Longueur 1200 mm - Composante indirecte : 850 lumens à 120 °- A monter en suspension - Kit de suspension non inclus												
Linear IndiviLED 1200 D/I 42W/3000K	4058075**109728**	■	3800 + 850	110	70° et 120°	60000 h	50000 h	1199x120x40		4*	1	457,00
Linear IndiviLED 1200 D/I 42W/4000K	4058075**109742**	■	4200 + 850	120	70° et 120°	60000 h	50000 h	1199x120x40		4*	1	466,00
Versions DALI avec fonctionnalité Touch Dim												
Linear IndiviLED 1200 D/I DALI 42W/3000K	4058075**109001**	■	3800 + 850	110	70° et 120°	60000 h	50000 h	1199x120x40	✓	4*	1	674,00
Linear IndiviLED 1200 D/I DALI 42W/4000K	4058075**109025**	■	4200 + 850	120	70° et 120°	60000 h	50000 h	1199x120x40	✓	4*	1	674,00

Accessoires en page 50

DÉTAILS COMPLÉMENTAIRES

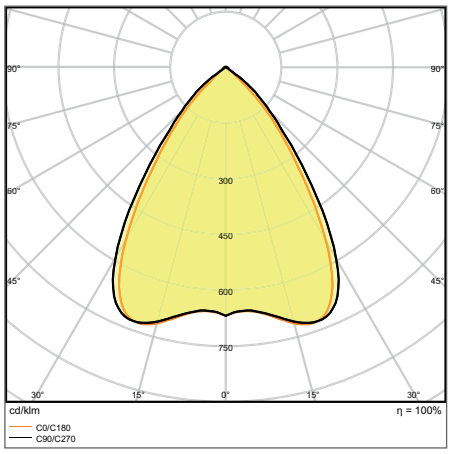

LN INDV D DALI 1200 34W 4000K

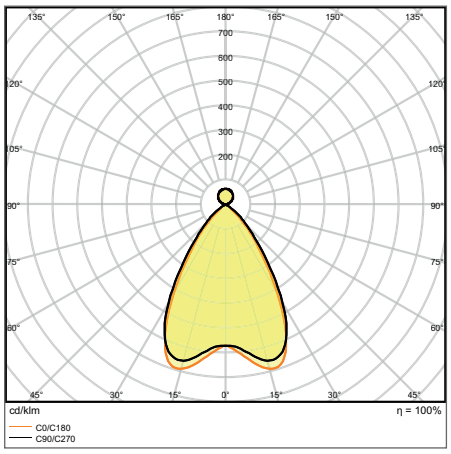

LN INDV D/I 1200 42W 3000K

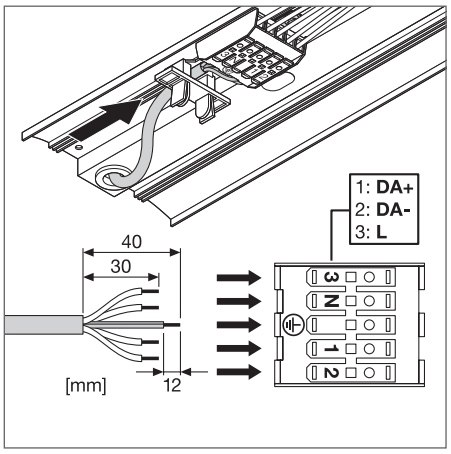

[1] t [h] : L70 @ 25 °C (T_a) | [2] t [h] : L80 @ 25 °C (T_a) | [3] Nous consulter. *Possibilité de commande à l'unité sans frais.

■ SUPERIOR CLASS ■ PERFORMANCE CLASS ■ VALUE CLASS





850°C

1

SUSPENSIONS - PLAFONNIERS UGR16

IP 20

LEDVANCE 5 Ans Garantie

Désignation	EAN	Segmentation	lm	lm/W		L70 [1]	L80 [2]	Dimensions L x l x H [mm]				
LEDVANCE LINEAR INDIVILED® 1500 UGR16												
Classe I - Corps en aluminium blanc mat (RAL 9003) - UGR16 - IK06 - SDCM < 4 - 220 ... 240 V - Test au fil incandescent 850 °C - Montage en saillie, suspension ou ligne continue (20 unités max) - Intégration d'un détecteur (présence, présence et luminosité...) possible[3] - Existe en version secourue - Température de fonctionnement : -20...+45°C - Garantie 5 ans												CR LA
Éclairage Direct - Longueur 1500 mm												
Linear IndiviLED 1500 D 25W/3000K	4058075**109643**	■	3 100	125	70°	60 000 h	50 000 h	1 488 x 120 x 40		4*	1	353,00
Linear IndiviLED 1500 D 25W/4000K	4058075**109667**	■	3 300	130	70°	60 000 h	50 000 h	1 488 x 120 x 40		4*	1	353,00
Linear IndiviLED 1500 D 48W/3000K	4058075**109681**	■	5 300	110	70°	60 000 h	50 000 h	1 488 x 120 x 40		4*	1	457,00
Linear IndiviLED 1500 D 48W/4000K	4058075**109704**	■	5 700	120	70°	60 000 h	50 000 h	1 488 x 120 x 40		4*	1	457,00
Versions DALI avec fonctionnalité Touch Dim - Compatibles VIVARES (uniquement 48 W)												
Linear IndiviLED 1500 D DALI 25W/3000K	4058075**108929**	■	3 100	125	70°	60 000 h	50 000 h	1 488 x 120 x 40	✓	4*	1	498,00
Linear IndiviLED 1500 D DALI 25W/4000K	4058075**108943**	■	3 300	130	70°	60 000 h	50 000 h	1 488 x 120 x 40	✓	4*	1	498,00
Linear IndiviLED 1500 D DAVR 48W/3000K	4058075**503984**	■	5 300	110	70°	60 000 h	50 000 h	1 488 x 120 x 40	✓	4*	1	611,00
Linear IndiviLED 1500 D DAVR 48W/4000K	4058075**504004**	■	5 700	120	70°	60 000 h	50 000 h	1 488 x 120 x 40	✓	4*	1	611,00
Versions IRC90												
Linear IndiviLED 1500 D 25W/4000K IRC90	4058075**522459**	■	2 800	110	70°	60 000h	50 000 h	1 488 x 120 x 40		4*	1	412,00
Linear IndiviLED 1500 D 48W/4000K IRC90	4058075**522473**	■	4 800	100	70°	60 000h	50 000 h	1 488 x 120 x 40		4*	1	452,00
Éclairage Direct/Indirect - Longueur 1500 mm - Composante indirecte : 850 lumens à 120 ° - A monter en suspension - Kit de suspension non inclus												
Linear IndiviLED 1500 D/I 56W/3000K	4058075**109766**	■	5 300 + 850	110	70° et 120°	60 000 h	50 000 h	1 488 x 120 x 40		4*	1	584,00
Linear IndiviLED 1500 D/I 56W/4000K	4058075**110441**	■	5 700 + 850	115	70° et 120°	60 000 h	50 000 h	1 488 x 120 x 40		4*	1	584,00
Versions DALI avec fonctionnalité Touch Dim												
Linear IndiviLED 1500 D/I DALI 56W/3000K	4058075**109049**	■	5 300 + 850	110	70° et 120°	60 000 h	50 000 h	1 488 x 120 x 40	✓	4*	1	784,00
Linear IndiviLED 1500 D/I DALI 56W/4000K	4058075**109063**	■	5 700 + 850	115	70° et 120°	60 000 h	50 000 h	1 488 x 120 x 40	✓	4*	1	784,00

Accessoires en page 50

DÉTAILS COMPLÉMENTAIRES

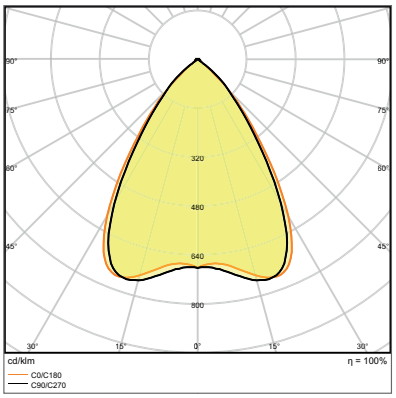

LN INDV D DALI 1500 48W 4000K

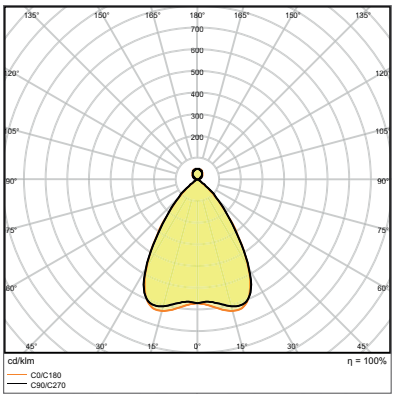

LN INDV D/I 1500 56W 3000K

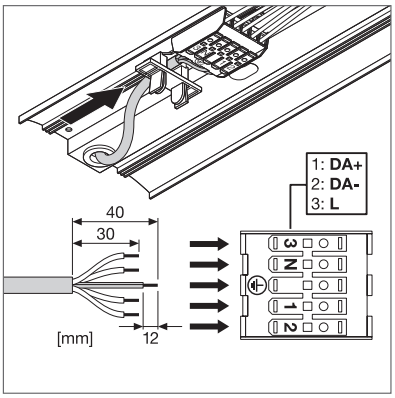

[1] t [h] : L70 @ 25 °C (T_a) | [2] t [h] : L80 @ 25 °C (T_a) | [3] Nous consulter. *Possibilité de commande à l'unité sans frais.

■ SUPERIOR CLASS ■ PERFORMANCE CLASS ■ VALUE CLASS





1

SUSPENSIONS - PLAFONNIERS UGR19

Désignation	EAN	Segmentation	lm	lm/W		L70 [1]	L80 [2]	Dimensions L x l x H [mm]				CR LA
LEDVANCE LINEAR INDIVILED® 1200 UGR19 IRC90[3]												
Classe I - Corps en aluminium blanc mat (RAL 9003) - UGR19 - IK06 - SDCM<4 - 220 ... 240 V - Test au fil incandescent 850 °C - Sources lumineuses et alimentation remplaçables garantissant une solution durable - Montage en saillie, suspension ou ligne continue grâce aux accessoires en options - Existe en version secourue - Garantie 5 ans Sources lumineuses (directe et indirecte) et alimentations (directe et indirecte) remplaçables. Versions On/Off directes : alimentation avec micros interrupteurs permettant de sélectionner 4 niveaux de puissances/flux lumineux. Versions On/Off directes/indirectes : alimentation pour la composante directe avec micros interrupteurs permettant de sélectionner 4 niveaux de puissances/flux lumineux. Alimentation séparée pour la composante indirecte avec micros interrupteurs permettant de sélectionner 3 niveaux de puissances/flux lumineux												
NEW	**Éclairage Direct - Longueur 1200 mm**												
NEW	Linear IndiviLED 1200 D 40W/3000K Power Select Blanc	4099854**135316**	■	3 150...4 800	126	90°	100 000 h	70 000 h	1 210 x 125 x 43		1	1	427,00
NEW	Linear IndiviLED 1200 D 40W/4000K Power Select Blanc	4099854**135330**	■	3 250...5 050	130	90°	100 000 h	70 000 h	1 210 x 125 x 43		1	1	427,00
NEW	Linear IndiviLED 1200 D 40W/3000K Asymétrique Power Select Blanc	4099854**135392**	■	3 150...4 800	126		100 000 h	70 000 h	1 210 x 125 x 43		1	1	NC
NEW	Linear IndiviLED 1200 D 40W/4000K Astmétrique Power Select Blanc	4099854**135415**	■	3 250...5 050	130		100 000 h	70 000 h	1 210 x 125 x 43		1	1	NC
NEW	**Versions DALI avec fonctionnalité Touch Dim - Compatibles VIVARES**												
NEW	Linear IndiviLED 1200 D 40W/3000K DAVR Blanc	4099854**135712**	■	4 800	120	90°	100 000 h	70 000 h	1 210 x 125 x 43	✓	1	1	505,00
NEW	Linear IndiviLED 1200 D 40W/4000K DAVR Blanc	4099854**135736**	■	5 050	126	90°	100 000 h	70 000 h	1 210 x 125 x 43	✓	1	1	505,00
NEW	Linear IndiviLED 1200 D 40W/3000K Asymétrique DAVR Blanc	4099854**135965**	■	4 800	120		100 000 h	70 000 h	1 210 x 125 x 43	✓	1	1	NC
NEW	Linear IndiviLED 1200 D 40W/4000K Astmétrique DAVR Blanc	4099854**135989**	■	5 050	126		100 000 h	70 000 h	1 210 x 125 x 43	✓	1	1	NC
NEW	**Éclairage Direct/Indirect - Longueur 1200 mm - A monter en suspension - Kit de suspension non inclus**												
NEW	Linear IndiviLED 1200 D/I 55W/3000K Power Select Blanc	4099854**135156**	■	3 150...4 800 + 1 400...2 150	126	90° + 130°	100 000 h	70 000 h	1 210 x 125 x 43		1	1	NC
NEW	Linear IndiviLED 1200 D/I 55W/4000K Power Select Blanc	4099854**135170**	■	3 250...5 050 + 1 500...2 250	133	90° + 130°	100 000 h	70 000 h	1 210 x 125 x 43		1	1	NC
NEW	**Versions DALI avec fonctionnalité Touch Dim - Compatibles VIVARES - Composante directe/indirecte : 67%/33%**												
NEW	Linear IndiviLED 1200 D/I 54W/3000K DAVR Blanc	4099854**135552**	■	4 300 + 2 200	120	90° + 130°	100 000 h	70 000 h	1 210 x 125 x 43	✓	1	1	715,00
NEW	Linear IndiviLED 1200 D/I 54W/4000K DAVR Blanc	4099854**135576**	■	4 600 + 2 350	129	90° + 130°	100 000 h	70 000 h	1 210 x 125 x 43	✓	1	1	715,00

Accessoires en page 50

[1] t [h] : L70 @ 25 °C (T_a) | [2] t [h] : L80 @ 25 °C (T_a) | [3] Lancement décembre 2023. Données techniques sous réserve de modification.

■ SUPERIOR CLASS ■ PERFORMANCE CLASS ■ VALUE CLASS





1

SUSPENSIONS - PLAFONNIERS UGR19

IP20

LEDVANCE 5 Ans Garantie

Désignation	EAN	Segmentation	lm	lm/W		L70 [1]	L80 [2]	Dimensions L x l x H [mm]				

LEDVANCE LINEAR INDIVILED® 1500 UGR19 IRC90[3]

Classe I - Corps en aluminium blanc mat (RAL 9003) - UGR19 - IK06 - SDCM<4 - 220 ... 240 V - Test au fil incandescent 850 °C - Sources lumineuses et alimentation remplaçables garantissant une solution durable - Montage en saillie, suspension ou ligne continue grâce aux accessoires en options - Existe en version secourue - Garantie 5 ans
Sources lumineuses (directe et indirecte) et alimentations (directe et indirecte) remplaçables.
Versions On/Off directes : alimentation avec micros interrupteurs permettant de sélectionner 4 niveaux de puissances/flux lumineux.
Versions On/Off directes/indirectes : alimentation pour la composante directe avec micros interrupteurs permettant de sélectionner 4 niveaux de puissances/flux lumineux. Alimentation séparée pour la composante indirecte avec micros interrupteurs permettant de sélectionner 3 niveaux de puissances/flux lumineux

	Désignation	EAN	Segmentation	lm	lm/W		L70 [1]	L80 [2]	Dimensions L x l x H [mm]			CR LA
NEW	**Éclairage Direct - Longueur 1500 mm**											
NEW	Linear IndiviLED 1500 D 52W/3000K Power Select Blanc	4099854**135477**	■	4 850...6 050	116	90°	100 000 h	70 000 h	1 510x125x43	1	1	520,00
	Linear IndiviLED 1500 D 52W/4000K Power Select Blanc	4099854**135491**	■	5 200...6 550	126	90°	100 000 h	70 000 h	1 510x125x43	1	1	520,00
NEW	**Versions DALI avec fonctionnalité Touch Dim - Compatibles VIVARES**											
NEW	Linear IndiviLED 1500 D 52W/3000K DAVR Blanc	4099854**136047**	■	6 100	117	90°	100 000 h	70 000 h	1 510x125x43	1	1	676,00
	Linear IndiviLED 1500 D 52W/4000K DAVR Blanc	4099854**136061**	■	6 400	123	90°	100 000 h	70 000 h	1 510x125x43	1	1	676,00
NEW	**Éclairage Direct/Indirect - Longueur 1500 mm - A monter en suspension - Kit de suspension non inclus**											
NEW	Linear IndiviLED 1500 D/I 69W/3000K Power Select Blanc	4099854**135231**	■	4 850...6 050 + 1 800...2 300	121	90°+130°	100 000 h	70 000 h	1 510x125x43	1	1	NC
NEW	Linear IndiviLED 1500 D/I 69W/4000K Power Select Blanc	4099854**135255**	■	5 200...6 550 + 1 900...2 500	131	90°+130°	100 000 h	70 000 h	1 510x125x43	1	1	NC
NEW	**Versions DALI avec fonctionnalité Touch Dim - Compatibles VIVARES - Composante directe/indirecte : 67%/33%**											
NEW	Linear IndiviLED 1500 D/I 69W/3000K DAVR Blanc	4099854**135637**	■	5 300 + 2 850	118	90°+130°	100 000 h	70 000 h	1 510x125x43	1	1	833,00
NEW	Linear IndiviLED 1500 D/I 69W/4000K DAVR Blanc	4099854**135651**	■	5 700 + 3 000	126	90°+130°	100 000 h	70 000 h	1 510x125x43	1	1	833,00

Accessoires en page 50

[1] t[h] : L70 @ 25 °C (T_a) | [2] t[h] : L80 @ 25 °C (T_a) | [3] Lancement décembre 2023. Données techniques sous réserve de modification.

■ SUPERIOR CLASS ■ PERFORMANCE CLASS ■ VALUE CLASS


1


2


3

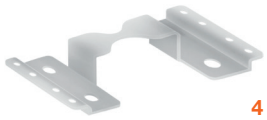
4


5


6

ACCESSOIRES LINEAR INDIVILED®

Désignation	EAN	Segmentation	lm	lm/W		L70 [1]	L80 [2]	Dimensions L×l×H [mm]				CR LA
ACCESSOIRES DE MONTAGE LINEAR INDIVILED UGR16												
Linear IndiviLED Kit suspension (3 fils)	4058075**133280**		—	—	—	—	—	1610x25	1	1	121,00	
Linear IndiviLED DALI Kit suspension (5 fils)	4058075**133303**		—	—	—	—	—	1610x25	1	2	161,00	
Linear IndiviLED Câble suspension additionnel (pour mise en ligne)	4058075**133327**		—	—	—	—	—	1200	1	3	31,50	
Linear IndiviLED Connecteur de mise en ligne (éclisse)	4058075**133341**		—	—	—	—	—	82x40x12	1	4	31,50	
Linear IndiviLED 1200 Kit câblage traversant alimentation 230 V (3 fils)	4058075**158030**		—	—	—	—	—	32x20x7	1	5	52,00	
Linear IndiviLED 1500 Kit câblage traversant alimentation 230 V (3 fils)	4058075**133365**		—	—	—	—	—	32x20x7	1	5	59,00	
Linear IndiviLED 1200 Kit câblage traversant ligne DALI (2 fils)	4058075**158016**		—	—	—	—	—	32x13x7	1	6	24,00	
Linear IndiviLED 1500 Kit câblage traversant ligne DALI (2 fils)	4058075**157996**		—	—	—	—	—	32x13x7	1	6	29,00	

ACCESSOIRES DE MONTAGE LINEAR INDIVILED UGR19[3]

CR LA

NEW	Linear IndiviLED Kit suspension (3 fils)	NC	NC
NEW	Linear IndiviLED DALI Kit suspension (5 fils)	NC	NC
NEW	Linear IndiviLED Câble suspension additionnel (pour mise en ligne)	NC	NC
NEW	Linear IndiviLED Connecteur de mise en ligne (éclisse)	NC	NC
NEW	Linear IndiviLED 1200 Kit câblage traversant alimentation 230 V (3 fils)	NC	NC
NEW	Linear IndiviLED 1500 Kit câblage traversant alimentation 230 V (3 fils)	NC	NC
NEW	Linear IndiviLED 1200 Kit câblage traversant ligne DALI (2 fils)	NC	NC
NEW	Linear IndiviLED 1500 Kit câblage traversant ligne DALI (2 fils)	NC	NC
NEW	Linear IndiviLED Connecteur de coin (pour mise en ligne)	NC	NC
NEW	Linear IndiviLED Insert 600mm (pour mise en ligne)	NC	NC
NEW	Linear IndiviLED Insert 1200mm (pour mise en ligne)	NC	NC
NEW	Linear IndiviLED Insert 1500mm (pour mise en ligne)	NC	NC

[1] t [h] : L70 @ 25 °C (T_a) | [2] t [h] : L80 @ 25 °C (T_a) | [3] Lancement décembre 2023. Données techniques sous réserve de modification.

■ SUPERIOR CLASS ■ PERFORMANCE CLASS ■ VALUE CLASS

NOTRE RECOMMANDATION POUR VOTRE SYSTÈME LINEAR INDIVILED® DALI

Information à prendre en compte pour le montage en ligne continue :
- Toujours prévoir un connecteur de mise en ligne (éclisse) entre chaque luminaire (4058075**133341**)
- **Mise en ligne en version On/Off** : prévoir un kit traversant d'alimentation 230 V pour chaque luminaire standard (4058075158030 ou 4058075**133365**)
- **Mise en ligne en version DALI** : prévoir un kit traversant d'alimentation 230 V (4058075**158030** ou 4058075**133365**) et un kit traversant ligne DALI (4058075**158016** ou 4058075**157996**) pour chaque luminaire DALI

Installation type : nous avons réuni en exemple ci-après tous les composants nécessaires au montage en suspension de trois Linear IndiviLED® DALI 1200 mm en ligne continue. Pour plus d'informations, reportez-vous à la notice de montage du Linear IndiviLED®.

INSTALLATION DE 3 LINEAR INDIVILED® DALI 1200 mm

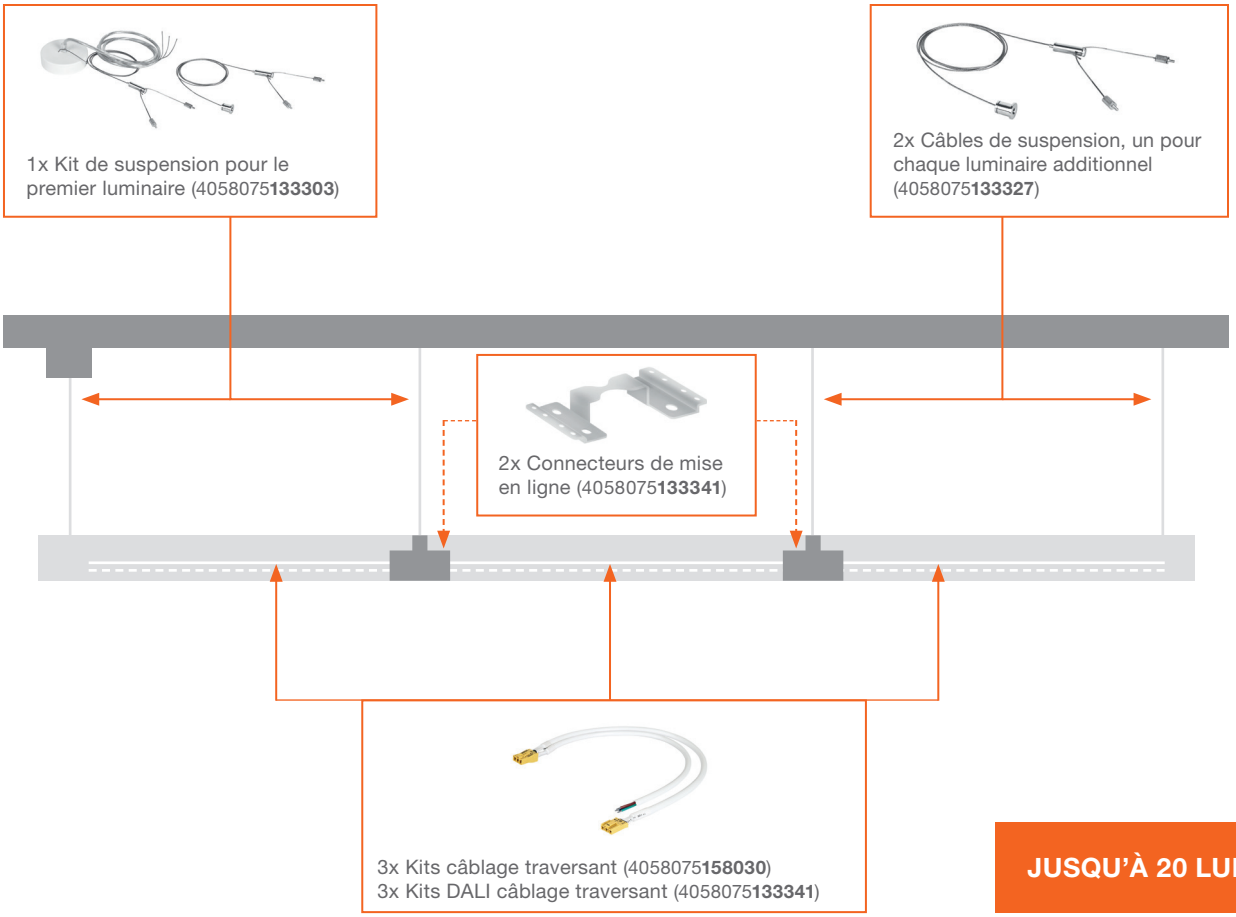

JUSQU'À 20 LUMINAIRES !

Le câblage traversant doit être réalisé par un installateur.

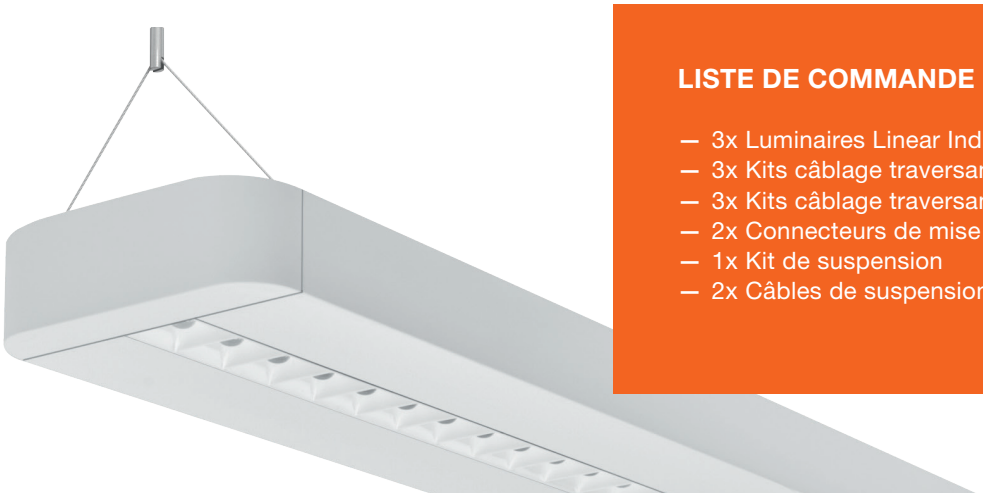

LISTE DE COMMANDE

- 3x Luminaires Linear IndiviLED® DALI
- 3x Kits câblage traversant
- 3x Kits câblage traversant DALI
- 2x Connecteurs de mise en ligne
- 1x Kit de suspension
- 2x Câbles de suspension

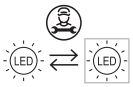

Visuels et informations à venir...

SOURCES LUMINEUSES LINEAR INDIVILED® UGR19 IRC90

Désignation	EAN	Segmentation	lm	lm/W		L70 [1]	L80 [2]	Dimensions L x l x H [mm]				CR LA
SOURCES LUMINEUSES LINEAR INDIVILED® UGR19 IRC90[3]												
NEW Source lumineuse pour Linear IndiviLED 1200 D 3000K IRC 90	NC											NC
NEW Source lumineuse pour Linear IndiviLED 1200 D 4000K IRC 90	NC											NC
NEW Source lumineuse pour Linear IndiviLED 1200 D 3000K IRC 90 Asymétrique	NC											NC
NEW Source lumineuse pour Linear IndiviLED 1200 D 4000K IRC 90 Asymétrique	NC											NC
NEW Source lumineuse composante directe pour Linear IndiviLED 1200 D/I 3000K IRC 90	NC											NC
NEW Source lumineuse composante indirecte pour Linear IndiviLED 1200 D/I 3000K IRC 90	NC											NC
NEW Source lumineuse composante directe pour Linear IndiviLED 1200 D/I 4000K IRC 90	NC											NC
NEW Source lumineuse composante indirecte pour Linear IndiviLED 1200 D/I 4000K IRC 90	NC											NC
NEW Source lumineuse pour Linear IndiviLED 1500 3000K IRC 90	NC											NC
NEW Source lumineuse pour Linear IndiviLED 1500 4000K IRC 90	NC											NC
NEW Source lumineuse composante directe pour Linear IndiviLED 1500 D/I 3000K IRC 90	NC											NC
NEW Source lumineuse composante indirecte pour Linear IndiviLED 1500 D/I 3000K IRC 90	NC											NC
NEW Source lumineuse composante directe pour Linear IndiviLED 1500 D/I 4000K IRC 90	NC											NC
NEW Source lumineuse composante indirecte pour Linear IndiviLED 1500 D/I 4000K IRC 90	NC											NC

[1] t [h] : L70 @ 25 °C (T_a) | [2] t [h] : L80 @ 25 °C (T_a) | [3] Lancement décembre 2023. Données techniques sous réserve de modification.

■ SUPERIOR CLASS ■ PERFORMANCE CLASS ■ VALUE CLASS



Visuels et informations à venir...

ALIMENTATIONS LINEAR INDIVILED® UGR19 IRC90

	Désignation	EAN	Composante	IT FIT 40/220... 240/800 CS L	OTI DALI 50/220-240/1A4 NFC L	IT FIT 18/220… 240/350 CS L	OT FIT 55W CS L AP_V3.2	ETI DALI 75/220-240/1A4 LT2
	ALIMENTATIONS LINEAR INDIVILED® UGR19 IRC90[1]							
NEW	Linear IndiviLED 1200 D 40W/3000K Power Select Blanc	4099854**135316**	Directe	✓				
NEW	Linear IndiviLED 1200 D 40W/4000K Power Select Blanc	4099854**135330**	Directe	✓				
NEW	Linear IndiviLED 1200 D 40W/3000K Asymétrique Power Select Blanc	4099854**135392**	Directe	✓				
NEW	Linear IndiviLED 1200 D 40W/4000K Astmétrique Power Select Blanc	4099854**135415**	Directe	✓				
NEW	Linear IndiviLED 1200 D 40W/3000K DAVR Blanc	4099854**135712**	Directe		✓			
NEW	Linear IndiviLED 1200 D 40W/4000K DAVR Blanc	4099854**135736**	Directe		✓			
NEW	Linear IndiviLED 1200 D 40W/3000K Asymétrique DAVR Blanc	4099854**135965**	Directe		✓			
NEW	Linear IndiviLED 1200 D 40W/4000K Astmétrique DAVR Blanc	4099854**135989**	Directe		✓			
NEW	Linear IndiviLED 1200 D/I 55W/3000K Power Select Blanc	4099854**135156**	Directe	✓				
			Indirecte			✓		
NEW	Linear IndiviLED 1200 D/I 55W/4000K Power Select Blanc	4099854**135170**	Directe	✓				
			Indirecte			✓		
NEW	Linear IndiviLED 1200 D/I 54W/3000K DAVR Blanc	4099854**135552**	Directe + Indirecte		✓			
NEW	Linear IndiviLED 1200 D/I 54W/4000K DAVR Blanc	4099854**135576**	Directe + Indirecte		✓			
NEW	Linear IndiviLED 1500 D 52W/3000K Power Select Blanc	4099854**135477**	Directe				✓	
NEW	Linear IndiviLED 1500 D 52W/4000K Power Select Blanc	4099854**135491**	Directe				✓	
NEW	Linear IndiviLED 1500 D 52W/3000K DAVR Blanc	4099854**136047**	Directe		✓			
NEW	Linear IndiviLED 1500 D 52W/4000K DAVR Blanc	4099854**136061**	Directe		✓			
NEW	Linear IndiviLED 1500 D/I 69W/3000K Power Select Blanc	4099854**135231**	Directe	✓				
			Indirecte			✓		
NEW	Linear IndiviLED 1500 D/I 69W/4000K Power Select Blanc	4099854**135255**	Directe	✓				
			Indirecte			✓		
NEW	Linear IndiviLED 1500 D/I 69W/3000K DAVR Blanc	4099854**135637**	Directe + Indirecte					✓
NEW	Linear IndiviLED 1500 D/I 69W/4000K DAVR Blanc	4099854**135651**	Directe + Indirecte					✓

[1] Lancement décembre 2023. Données techniques sous réserve de modification.



1

SUSPENSIONS UGR19

Désignation	EAN	Segmentation	lm	lm/W		L70 [1]	L80 [2]	Dimensions L x l x H [mm]					

LEDVANCE PANEL DIRECT/INDIRECT UGR19

Classe I - Corps en aluminium blanc mat (RAL 9003) - IK03 - SDCM 4 - UGR19 - Diffuseur prismatique PMMA - 220...240 V - Montage en suspension uniquement - Boîtier d'alimentation sans vis apparentes avec couvercle aimanté et hauteur des filins facilement réglable - Longueur des filins de suspension (inclus) : 1500 mm - Composante directe / indirecte (70% / 30%) - Température de fonctionnement : -20...+45°C - Garantie 5 ans

												CR LA
PANEL D/I 1200 36W/3000K MP	4058075**144606**	■	2660 + 1140	105	110°	80000 h	60000 h	1200x300x16		2*	1	605,00
PANEL D/I 1200 36W/4000K MP	4058075**144620**	■	2800 + 1200	110	110°	80000 h	60000 h	1200x300x16		2*	1	605,00
Versions DALI avec fonctionnalité Touch Dim - Compatibles VIVARES												
PANEL D/I 1200 DAVR 36W/3000K UGR19 Microprismatique	4058075**504028**	■	2660 + 1140	105	110°	80000 h	60000 h	1200x300x16	✓	2*	1	847,50
PANEL D/I 1200 DAVR 36W/4000K UGR19 Microprismatique	4058075**504042**	■	2800 + 1200	110	110°	80000 h	60000 h	1200x300x16	✓	2*	1	847,50

DÉTAILS COMPLÉMENTAIRES

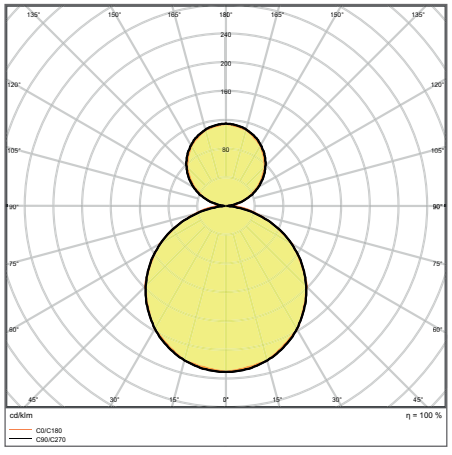

PANEL D/I 1200 UGR19 36W 4000K

[1] t [h] : L70 @ 25 °C (T_a) | [2] t [h] : L80 @ 25 °C (T_a)

*Possibilité de commande à l'unité sans frais.

■ SUPERIOR CLASS ■ PERFORMANCE CLASS ■ VALUE CLASS



1

PLAFONNIERS IP44

LEDVANCE LINEAR SURFACE IP44

Classe I - Corps en aluminium (RAL 9010) - Diffuseur en PMMA - IP443 - IK08 - Faible scintillement (taux < 10%- SVM ≤ 0,4 et PstLM ≤ 1,0) SDCM ≤ 3 - Connexion électrique par l'arrière ou sur le côté - Bornier automatique avec possibilité de repiquage - Câblage traversant 5x2,5mm de série - Montage en saillie - 220 ... 240V - Existe en version secourue - Température de fonctionnement : -20...+45°C - Garantie 5 ans

Désignation	EAN	Segmentation	lm	lm/W		L70 [1]	L80 [2]	Dimensions L x l x H [mm]		No.	CR LA
LN SF 600 18W/830 IP44	4058075**733152**	■	2250	125	110°	70000h	70000h	608x168x63		4*	1	171,00
LN SF 600 18W/840 IP44	4058075**733091**	■	2430	135	110°	70000h	70000h	608x168x63		4*	1	171,00
LN SF 1200 32W/830 IP44	4058075**733176**	■	4160	130	110°	70000h	70000h	1176x166x63		4*	1	238,00
LN SF 1200 32W/840 IP44	4058075**733114**	■	4384	137	110°	70000h	70000h	1176x166x63		4*	1	238,00
LN SF 1500 45W/830 IP44	4058075**733190**	■	5850	130	110°	70000h	70000h	1476x166x63		4*	1	297,00
LN SF 1500 45W/840 IP44	4058075**733138**	■	6165	137	110°	70000h	70000h	1476x166x63		4*	1	297,00
Versions DALI avec fonctionnalité Touch Dim												
LN SF 600 DALI 18W/830 IP44	4058075**733398**	■	2250	125	110°	70000h	70000h	608x168x63	✓	4*	1	232,00
LN SF 600 DALI 18W/840 IP44	4058075**733336**	■	2430	135	110°	70000h	70000h	608x168x63	✓	4*	1	232,00
LN SF 1200 DALI 32W/830 IP44	4058075**733411**	■	4160	130	110°	70000h	70000h	1176x166x63	✓	4*	1	308,00
LN SF 1200 DALI 32W/840 IP44	4058075**733350**	■	4384	137	110°	70000h	70000h	1176x166x63	✓	4*	1	308,00
LN SF 1500 DALI 45W/830 IP44	4058075**733435**	■	5850	130	110°	70000h	70000h	1476x166x63	✓	4*	1	384,00
LN SF 1500 DALI 45W/840 IP44	4058075**733374**	■	6165	137	110°	70000h	70000h	1476x166x63	✓	4*	1	384,00

DÉTAILS COMPLÉMENTAIRES

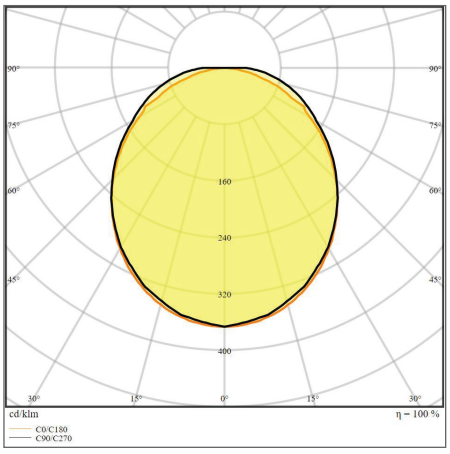

LINEAR SURFACE 1200 32W 4000K IP44

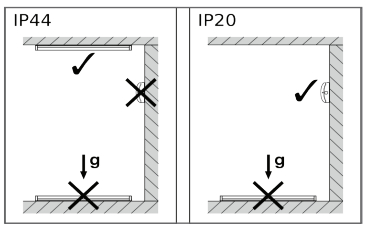

LINEAR SURFACE IP44.
Instruction de montage[3]

[1] t [h] : L70 @ 25 °C (T_a) | [2] t [h] : L80 @ 25 °C (T_a) | [3] IP44 Uniquement en installation plafond. Pour plus de détails se référer à la notice d'installation. *Possibilité de commande à l'unité sans frais.

■ SUPERIOR CLASS ■ PERFORMANCE CLASS ■ VALUE CLASS



1



2

RÉGLETTES INDUSTRIE

IP20

LEDVANCE 5 Ans Garantie

Désignation	EAN	Segmentation	lm	lm/W		L70 [1]	L80 [2]	Dimensions L x l x H [mm]		No.	UNITAIRE

LEDVANCE LINEAR ULTRA OUTPUT IP20

Classe I - Diffuseur polycarbonate - Corps robuste en métal (RAL 9016) - IK08 - Réflecteur 80° en option - Alimentation par l'arrière - Bornier avec repiquage - Câblage traversant possible - 220 ... 240 V - Existe en version secourue - Température de fonctionnement : -10...+40°C - Garantie 5 ans

											CR LA
Linear Ultra Output 1200 25W/4000K	4058075**479951**	■	2 950	120	110°	50 000 h	40 000 h	1 168 x 62 x 74	6*	1	95,00
Linear Ultra Output 1200 33W/3000K	4058075**122147**	■	3 700	110	110°	50 000 h	40 000 h	1 168 x 62 x 74	6*	1	95,00
Linear Ultra Output 1200 33W/4000K	4058075**122161**	■	4 000	120	110°	50 000 h	40 000 h	1 168 x 62 x 74	6*	1	95,00
Linear Ultra Output 1500 30W/4000K	4058075**122208**	■	3 800	125	110°	50 000 h	40 000 h	1 458 x 62 x 74	6*	1	99,00
Linear Ultra Output 1500 46W/3000K	4058075**122222**	■	5 000	110	110°	50 000 h	40 000 h	1 458 x 62 x 74	6*	1	115,00
Linear Ultra Output 1500 46W/4000K	4058075**122246**	■	5 500	120	110°	50 000 h	40 000 h	1 458 x 62 x 74	6*	1	115,00
Linear Ultra Output 1500 60W/4000K	4058075**122284**	■	7 100	120	110°	50 000 h	40 000 h	1 458 x 62 x 74	6*	1	155,00

LEDVANCE LINEAR MAGNETIC BATTEN

Classe I - Réglette en acier pour tube T5 AC (non fourni) équipée de deux aimants puissants réglables en hauteur. A fixer dans un luminaire à corps métallique équipé de tubes T8 traditionnels. Certification CE (uniquement avec les tubes LED Ledvance T5 AC) - Câblage direct en 230V - Boîtier de connexion rapide avec bornier automatique permettant le repiquage - Température de fonctionnement : -20...+45°C - Garantie 5 ans

											CR LA
Linear Magnet Batten T5 568	4099854**009723**	-	-	-	-	-	-	568 x 35 x 45	10*	2	231,00
Linear Magnet Batten T5 868	4058075**821798**	-	-	-	-	-	-	868 x 35 x 45	10*	2	244,00
Linear Magnet Batten T5 1168	4099854**009747**	-	-	-	-	-	-	1 168 x 35 x 45	10*	2	262,00
Linear Magnet Batten T5 1468	4099854**009761**	-	-	-	-	-	-	1 468 x 35 x 45	10*	2	286,00

Tableau de correspondance avec les tubes LED

TUBES LED T5 HO AC recommandés*	EAN	TUBES LED T5 HE AC recommandés*	EAN
T5 LED AC HO24 P 0,6m 10W 840 1 500lm	4099854**081224**	T5 LED AC HE14 P 0,6m 8W 840 1 000lm	4058075**824430**
T5 LED AC HO39 P 0,9m 16W 840 2 400lm	4099854**081163**	T5 LED AC HE21 0,9m 10W 840 1 500lm	4058075**824379**
T5 LED AC HO54 P 1,2m 26W 840 4 000lm	4058075**824133**	T5 LED AC HE28 P 1,2m 16W 840 2 400lm	4058075**824317**
T5 LED AC HO49 P 1,5m 26W 840 4 000lm	4058075**824195**	T5 LED AC HE35 P 1,5m 18W 840 2 800lm	4058075**824256**
T5 LED AC HO80 P 1,5m 36W 840 5 600lm	4058075**824072**		

*Plus de variantes de tubes sont disponibles au chapitre tubes LED page 222.

DÉTAILS COMPLÉMENTAIRES

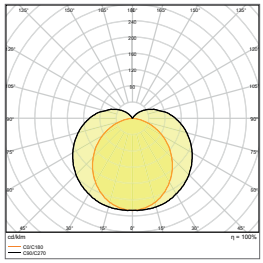

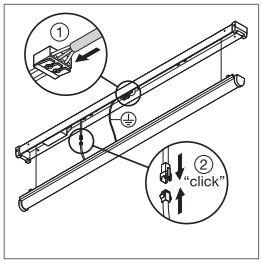

LN UO 1500 60W 4000K

[1] t [h] : L70 @ 25 °C (T_a) | [2] t [h] : L80 @ 25 °C (T_a) *Possibilité de commande à l'unité sans frais.

■ SUPERIOR CLASS ■ PERFORMANCE CLASS ■ VALUE CLASS

850°C



1



2



3

RÉGLETTES COMPACTES POLYVALENTES

IP20

LEDVANCE 5 Ans Garantie

Désignation	EAN	Segmentation	lm	lm/W		L70 [1]	L80 [2]	Dimensions L x l x H [mm]				
LEDVANCE LINEAR COMPACT												
Classe II - Mise en ligne continue possible (10 pièces max) - Corps en polycarbonate (RAL 9016) - Test au fil incandescent 850 °C - Accessoires de montage fournis - 220 ... 240 V - Température de fonctionnement : -20...+40°C - Garantie 5 ans												CR LA
Version avec connexion par l'arrière - Sans interrupteur (début de ligne ou montage individuel)												
Linear Compact Batten 600 10W/3000K IP20	4058075**099692**	■	1 000	100	140°	50 000 h	40 000 h	575 x 27 x 38	25*	1	57,00	
Linear Compact Batten 600 10W/4000K IP20	4058075**099715**	■	1 000	100	140°	50 000 h	40 000 h	575 x 27 x 38	25*	1	57,00	
Linear Compact Batten 1200 20W/3000K IP20	4058075**099739**	■	2 000	100	140°	50 000 h	40 000 h	1 175 x 27 x 38	25*	1	68,00	
Linear Compact Batten 1200 20W/4000K IP20	4058075**099753**	■	2 000	100	140°	50 000 h	40 000 h	1 175 x 27 x 38	25*	1	68,00	
Linear Compact Batten 1500 25W/3000K IP20	4058075**099777**	■	2 500	100	140°	50 000 h	40 000 h	1 475 x 27 x 38	25*	1	78,00	
Linear Compact Batten 1500 25W/4000K IP20	4058075**099791**	■	2 500	100	140°	50 000 h	40 000 h	1 475 x 27 x 38	25*	1	78,00	
Version avec connexion sur le côté - Sans interrupteur - Longueur du câble inclus : 1,3 m												
Linear Compact High Output 600 10W/3000K IP20	4058075**106277**	■	1 000	100	140°	50 000 h	40 000 h	573 x 24 x 36	25*	2	58,00	
Linear Compact High Output 600 10W/4000K IP20	4058075**106291**	■	1 000	100	140°	50 000 h	40 000 h	573 x 24 x 36	25*	2	58,00	
Linear Compact High Output 900 15W/3000K IP20	4058075**106239**	■	1 500	100	140°	50 000 h	40 000 h	873 x 24 x 36	25*	2	64,00	
Linear Compact High Output 900 15W/4000K IP20	4058075**106253**	■	1 500	100	140°	50 000 h	40 000 h	873 x 24 x 36	25*	2	64,00	
Linear Compact High Output 1200 20W/3000K IP20	4058075**106314**	■	2 000	100	140°	50 000 h	40 000 h	1 173 x 24 x 36	25*	2	69,00	
Linear Compact High Output 1200 20W/4000K IP20	4058075**106338**	■	2 000	100	140°	50 000 h	40 000 h	1 173 x 24 x 36	25*	2	69,00	
Linear Compact High Output 1500 25W/3000K IP20	4058075**106352**	■	2 500	100	140°	50 000 h	40 000 h	1 473 x 24 x 36	25*	2	80,00	
Linear Compact High Output 1500 25W/4000K IP20	4058075**106376**	■	2 500	100	140°	50 000 h	40 000 h	1 473 x 24 x 36	25*	2	80,00	
Version avec connexion sur le côté - Avec interrupteur - Longueur du câble inclus : 1,3 m												
Linear Compact Switch 300 4W/3000K IP20	4058075**106079**	■	400	100	140°	50 000 h	40 000 h	313 x 28 x 36	25*	3	35,00	
Linear Compact Switch 300 4W/4000K IP20	4058075**106093**	■	450	110	140°	50 000 h	40 000 h	313 x 28 x 36	25*	3	35,00	
Linear Compact Switch 600 8W/3000K IP20	4058075**106116**	■	800	100	140°	50 000 h	40 000 h	573 x 28 x 36	25*	3	38,50	
Linear Compact Switch 600 8W/4000K IP20	4058075**106130**	■	800	100	140°	50 000 h	40 000 h	573 x 28 x 36	25*	3	38,50	
Linear Compact Switch 900 12W/3000K IP20	4058075**106192**	■	1 200	100	140°	50 000 h	40 000 h	873 x 28 x 36	25*	3	46,50	
Linear Compact Switch 900 12W/4000K IP20	4058075**106215**	■	1 200	100	140°	50 000 h	40 000 h	873 x 28 x 36	25*	3	46,50	
Linear Compact Switch 1200 14W/3000K IP20	4058075**106154**	■	1 400	100	140°	50 000 h	40 000 h	1 173 x 28 x 36	25*	3	50,00	
Linear Compact Switch 1200 14W/4000K IP20	4058075**106178**	■	1 500	100	140°	50 000 h	40 000 h	1 173 x 28 x 36	25*	3	50,00	
Linear Compact Switch 1500 17W/3000K IP20	4058075**683341**	■	1 800	105	140°	50 000 h	40 000 h	1 473 x 28 x 36	25*	3	49,00	
Linear Compact Switch 1500 17W/4000K IP20	4058075**683365**	■	1 900	110	140°	50 000 h	40 000 h	1 473 x 28 x 36	25*	3	49,00	

DÉTAILS COMPLÉMENTAIRES

*Possibilité de commande à l'unité sans frais.

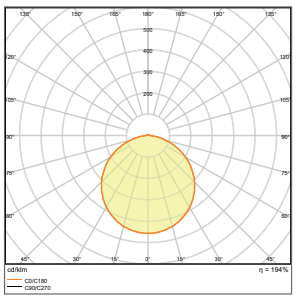

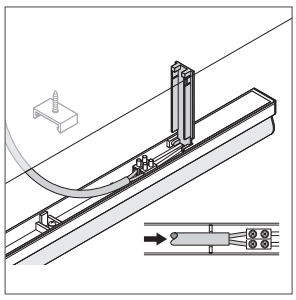

LN COMP Batten 1500 25W 3000K

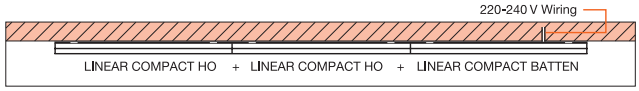

CÂBLAGE NON VISIBLE SI LE LINEAR COMPACT BATTEN EST PLACÉ EN TÊTE DE LIGNE

Avec les modèles Linear Compact vous pouvez créer des lignes continues comprenant jusqu'à dix luminaires, sans zone d'ombre entre les luminaires grâce aux embouts translucides. Le «Linear Compact Batten» peut être utilisé en luminaire individuel ou en début de ligne continue. Selon les besoins, il peut être associé au Linear Compact High Output. Résultat : des lignes sans interruption lumineuse ni câble apparent.

[1] t[h] : L70 @ 25 °C (T_a) | [2] t[h] : L80 @ 25 °C (T_a)

■ SUPERIOR CLASS ■ PERFORMANCE CLASS ■ VALUE CLASS





1





2

HUBLOTS IK10/IP65

850°C | IP65 | LEDVANCE 5 Ans Garantie

Désignation	EAN	Segmentation	lm	lm/W		L70 [1]	L80 [2]	Dimensions ø x H [mm]	No.	UNITAIRE	
LEDVANCE SURFACE BULKHEAD											
Classe II - Corps en polycarbonate blanc (RAL 9003) ou noir (RAL 9005) - IP65 - IK10 - Vis antivol - Anti-arrachement - Résistance aux UV - Très faible scintillement (taux < 5%- SVM ≤ 0,4 et $P_{st}LM$ ≤ 1,0) - Test au fil incandescent 850 °C - Câblage par l'arrière ou par le côté (adapté au tube IRL) - Bornier avec repiquage - 220 ... 240 V - Anneaux de finition non fournis (voir page suivante) - Existe en version secourue - Température de fonctionnement : -20...+40°C - Garantie 5 ans											CR LA
SF BLKH 250 10W/3000K Blanc IP65	4058075**647145**	■	800	80	120°	50000 h	35000 h	250x70	8*	1	72,50
SF BLKH 250 10W/4000K Blanc IP65	4058075**647169**	■	800	80	120°	50000 h	35000 h	250x70	8*	1	72,50
SF BLKH 250 10W/3000K Noir IP65	4058075**647183**	■	800	80	120°	50000 h	35000 h	250x70	8*	2	72,50
SF BLKH 250 10W/4000K Noir IP65	4058075**647206**	■	800	80	120°	50000 h	35000 h	250x70	8*	2	72,50
SF BLKH 300 15W/3000K Blanc IP65	4058075**647466**	■	1400	93	120°	50000 h	35000 h	300x70	8*	1	91,50
SF BLKH 300 15W/4000K Blanc IP65	4058075**647480**	■	1400	93	120°	50000 h	35000 h	300x70	8*	1	91,50
SF BLKH 300 15W/3000K Noir IP65	4058075**647503**	■	1400	93	120°	50000 h	35000 h	300x70	8*	2	91,50
SF BLKH 300 15W/4000K Noir IP65	4058075**647527**	■	1400	93	120°	50000 h	35000 h	300x70	8*	2	91,50
Versions Sensor (HF)											
SF BLKH 250 S 10W/3000K Blanc IP65	4058075**647220**	■	800	80	120°	50000 h	35000 h	250x70	8*	1	115,00
SF BLKH 250 S 10W/4000K Blanc IP65	4058075**647244**	■	800	80	120°	50000 h	35000 h	250x70	8*	1	115,00
SF BLKH 250 S 10W/3000K Noir IP65	4058075**647268**	■	800	80	120°	50000 h	35000 h	250x70	8*	2	115,00
SF BLKH 250 S 10W/4000K Noir IP65	4058075**647282**	■	800	80	120°	50000 h	35000 h	250x70	8*	2	115,00
CEE SF BLKH 300 S 15W/3000K Blanc IP65	4058075**647541**	■	1400	93	120°	50000 h	35000 h	300x70	8*	1	133,00
CEE SF BLKH 300 S 15W/4000K Blanc IP65	4058075**647565**	■	1400	93	120°	50000 h	35000 h	300x70	8*	1	133,00
CEE SF BLKH 300 S 15W/3000K Noir IP65	4058075**647589**	■	1400	93	120°	50000 h	35000 h	300x70	8*	2	133,00
CEE SF BLKH 300 S 15W/4000K Noir IP65	4058075**647602**	■	1400	93	120°	50000 h	35000 h	300x70	8*	2	133,00

DÉTAILS COMPLÉMENTAIRES

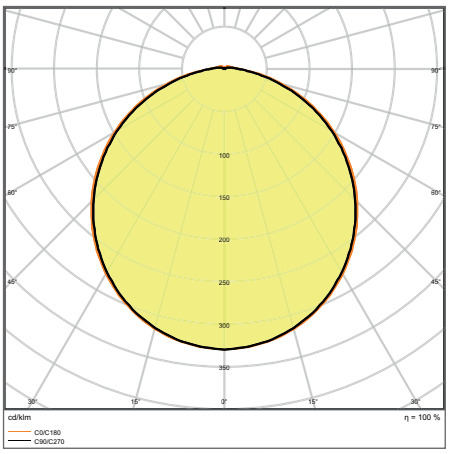

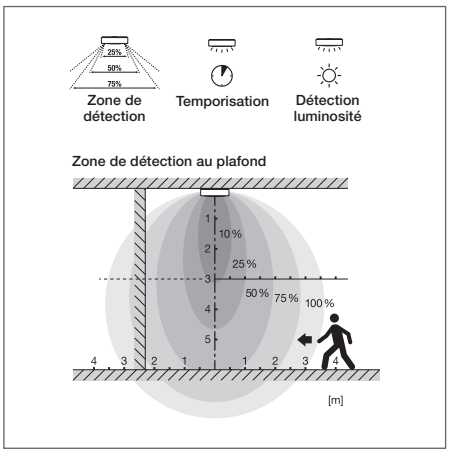

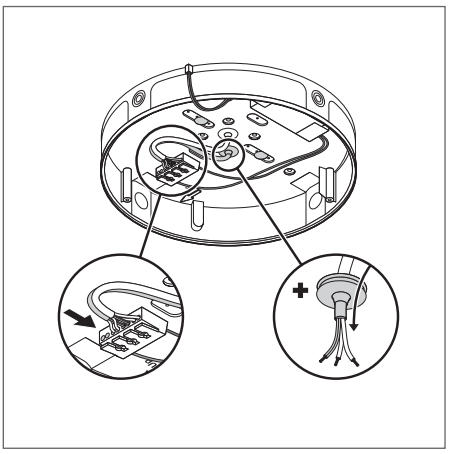

SF BLKH 300 S 15W 3000K IP65

[1] t [h] : L70 @ 25 °C (T_a) | [2] t [h] : L80 @ 25 °C (T_a) *Possibilité de commande à l'unité sans frais.

■ SUPERIOR CLASS ■ PERFORMANCE CLASS ■ VALUE CLASS



HUBLOTS IK10/IP65

Désignation	EAN	Segmentation	lm	lm/W		L70 [1]	L80 [2]	Dimensions ø x H [mm]		No.	UNITAIRE
ANNEAUX DE FINITION SURFACE BULKHEAD											
En polycarbonate blanc (RAL 9003) ou noir (RAL 9005)											CR LA
SF BLKH RING 250 Blanc	4058075**399334**	■	—	—	—	—	—	258x57	8*	1	26,50
SF BLKH RING 250 Noir	4058075**399358**	■	—	—	—	—	—	258x57	8*	2	26,50
SF BLKH RING 300 Blanc	4058075**399372**	■	—	—	—	—	—	308x57	8*	1	32,00
SF BLKH RING 300 Noir	4058075**399396**	■	—	—	—	—	—	308x57	8*	2	32,00
SF BLKH EYELID 250 Blanc	4058075**375482**	■	—	—	—	—	—	258x64	8*	3	34,50
SF BLKH EYELID 250 Noir	4058075**375505**	■	—	—	—	—	—	258x64	8*	4	34,50
SF BLKH EYELID 300 Blanc	4058075**375529**	■	—	—	—	—	—	308x65	8*	3	38,50
SF BLKH EYELID 300 Noir	4058075**375543**	■	—	—	—	—	—	308x65	8*	4	38,50

[1] t[h] : L70 @ 25 °C (T_a) | [2] t[h] : L80 @ 25 °C (T_a) *Possibilité de commande à l'unité sans frais.

■ SUPERIOR CLASS ■ PERFORMANCE CLASS ■ VALUE CLASS



1

HUBLOTS IK10/IP65

850°C | D | IP65 | LEDVANCE 5 Ans Garantie

Désignation	EAN	Segmentation	lm	lm/W		L70 [1]	L80 [2]	Dimensions ø x H [mm]			

LEDVANCE SURFACE COMPACT IK10

Classe II - Corps en polycarbonate (RAL 9016) - Diffuseur en polycarbonate - IP65 - IK10 - Vis antivol - Anti-arrachement - Faible épaisseur - Test au fil incandescent 850 °C - 220 ... 240 V - Température de fonctionnement : -20...+50°C - Garantie 5 ans

											CR LA
SF COMPACT IK10 300 24 W 3000 K IP65 WT	4058075**062207**	■	1800	75	120°	50000h	30000h	300x61	8*	1	124,00
SF COMPACT IK10 300 24 W 4000 K IP65 WT	4058075**062221**	■	1920	80	120°	50000h	30000h	300x61	8*	1	124,00

DÉTAILS COMPLÉMENTAIRES SURFACE COMPACT IK10

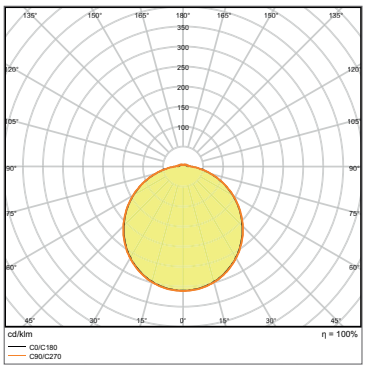

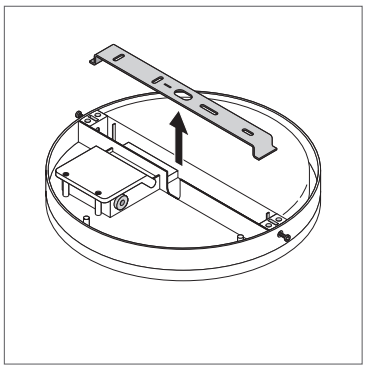

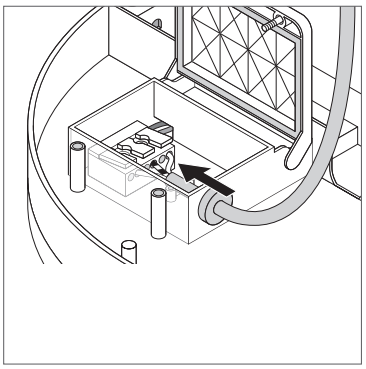

HUBLOT COMPACT IK10 300 24W 4000K IP65

DÉTAILS COMPLÉMENTAIRES HUBLOTS IP44

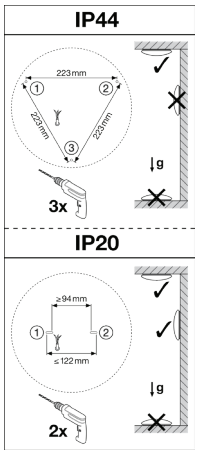

IP44 EN PLAFONNIER AVEC 3 VIS

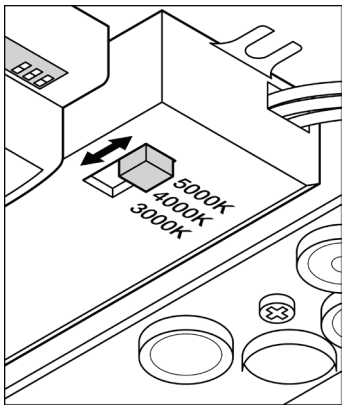

SF CIRC 350 V 18W 3CCT IP44

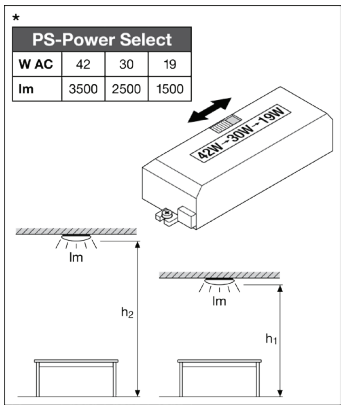

SF CIRC 500 V 42W 840 IP44 PS

[1] t[h] : L70 @ 25 °C (T_a) | [2] t[h] : L80 @ 25 °C (T_a) *Possibilité de commande à l'unité sans frais.

■ SUPERIOR CLASS ■ PERFORMANCE CLASS ■ VALUE CLASS



HUBLOTS IP44

IP44 | 3 Ans Garantie

LEDVANCE SURFACE CIRCULAR & SQUARE

Classe I - IP44 en installation plafonnier avec 3 vis[3] - IK03 - Version 3CCT avec sélection de température de couleur (3 000K, 4 000K, 5 000K) et diffuseur opal plat. Version Power Select avec sélection de puissance. Version sensor avec détecteur HF - Grande résistance aux cycles de commutation (x 50 000) - 220 ... 240 V - Température de fonctionnement : -20...+40°C - Garantie 3 ans

	Désignation	EAN	Segmentation	lm	lm/W	°	L70[1]	L80[2]	Dimensions ø x H [mm]	No.	UNITAIRE	CR LA
	SF CIRCULAR 250 13W/3000K IP44 Blanc	4058075**617865**	■	920	70	120°	30 000h	—	250x91	5	1	62,50
	SF CIRCULAR 250 13W/4000K IP44 Blanc	4058075**617889**	■	960	75	120°	30 000h	—	250x91	5	1	62,50
	SF CIRCULAR 350 18W/3000K IP44 Blanc	4058075**617940**	■	1 440	80	120°	30 000h	—	350x115	5	1	75,00
	SF CIRCULAR 350 18W/4000K IP44 Blanc	4058075**617964**	■	1 440	80	120°	30 000h	—	350x115	5	1	75,00
	SF CIRCULAR 350 18W 3CCT IP44 Blanc	4099854**042072**	■	1 440	80	120°	50 000h	—	350 x 75	5	1	101,00
	SF CIRCULAR 400 24W/3000K IP44 Blanc	4058075**618022**	■	1 920	80	120°	30 000h	—	400x120	5	1	87,00
	SF CIRCULAR 400 24W/4000K IP44 Blanc	4058075**618046**	■	1 920	80	120°	30 000h	—	400x120	5	1	87,00
	SF CIRCULAR 500 42W/3000K Power Select IP44 Blanc	4099854**042119**	■	3 500 / 2 500 / 1 500	83	120°	50 000h	—	500x105	5	1	145,50
	SF CIRCULAR 500 42W/4000K Power Select IP44 Blanc	4099854**042133**	■	3 500 / 2 500 / 1 500	83	120°	50 000h	—	500x105	5	1	145,50
	SF SQUARE 330 24W/3000K IP44 Blanc	4099854**041952**	■	2 000	83	120°	30 000h	—	330 x 330 x 75	5	3	78,50
	SF SQUARE 330 24W/4000K IP44 Blanc	4099854**041976**	■	2 000	83	120°	30 000h	—	330 x 330 x 75	5	3	78,50
	SF SQUARE 330 24W 3CCT IP44 Blanc	4099854**042034**	■	2 000	83	120°	30 000h	—	330 x 330 x 75	5	3	86,00
	Version Sensor (HF)											
	SF CIRCULAR 250 S 13W/3000K IP44 Blanc	4058075**617902**	■	920	70	120°	30 000h	—	250x91	5	1	110,50
	SF CIRCULAR 250 S 13W/4000K IP44 Blanc	4058075**617926**	■	960	75	120°	30 000h	—	250x91	5	1	110,50
	SF CIRCULAR 350 S 18W/3000K IP44 Blanc	4058075**617988**	■	1 440	80	120°	30 000h	—	350x115	5	1	123,00
	SF CIRCULAR 350 S 18W/4000K IP44 Blanc	4058075**618008**	■	1 440	80	120°	30 000h	—	350x115	5	1	123,00
	SF CIRCULAR 350 Sensor 18W 3CCT IP44 Blanc	4099854**042096**	■	1 440	80	120°	50 000h	—	350 x 75	5	1	124,00
	SF CIRCULAR 400 S 24W/3000K IP44 Blanc	4058075**618084**	■	1 920	80	120°	30 000h	—	400x120	5	1	129,00
	SF CIRCULAR 400 S 24W/4000K IP44 Blanc	4058075**618121**	■	1 920	80	120°	30 000h	—	400x120	5	1	129,00
	SF CIRCULAR 500 Sensor 42W/3000K Power Select IP44 Blanc	4099854**042157**	■	3 500 / 2 500 / 1 500	83	120°	50 000h	—	500x105	5	1	179,00
	SF CIRCULAR 500 Sensor 42W/4000K Power Select IP44 Blanc	4099854**042171**	■	3 500 / 2 500 / 1 500	83	120°	50 000h	—	500x105	5	1	179,00
	SF SQUARE 330 Sensor 24W/3000K IP44 Blanc	4099854**041990**	■	2 000	83	120°	30 000h	—	330 x 330 x 75	5	3	107,00
	SF SQUARE 330 Sensor 24W/4000K IP44 Blanc	4099854**042010**	■	2 000	83	120°	30 000h	—	330 x 330 x 75	5	3	107,00
	SF SQUARE 330 Sensor 24W 3CCT IP44 Blanc	4099854**042058**	■	2 000	83	120°	50 000h	—	330 x 330 x 75	5	3	115,50
	Version DALI avec fonctionnalité Touch Dim											
NEW	SF CIRCULAR 500 DALI 42W/3000K IP44 Blanc	4099854**077890**	■	3 500	83	120°	50 000h	✓	500x105	5	1	200,00
NEW	SF CIRCULAR 500 DALI 42W/4000K IP44 Blanc	4099854**077913**	■	3 500	83	120°	50 000h	✓	500x105	5	1	200,00
	Pièces détachées - Vasque PMMA de remplacement											
	SF CIRCULAR 250 Cover	4058075**156722**		—	—	—	—	—	250x80	5*	2	27,50
	SF CIRCULAR 350 Cover	4058075**156807**		—	—	—	—	—	350x104	5*	2	36,50
	SF CIRCULAR 350 3CCT COVER Plat	4099854**064357**		—	—	—	—	—	350x65	5*	4	26,00
	SF CIRCULAR 400 Cover	4058075**156821**		—	—	—	—	—	400x112	5*	2	46,00
	SF CIRCULAR 500 Cover	4099854**064395**		—	—	—	—	—	500x107	5*	2	46,00
	SF SQUARE 330 Cover	4099854**064432**		—	—	—	—	—	330x330x75	5*	5	26,00
NEW	SF CIRCULAR Frame Blanc - Cadre rond pour montage saillie[4]	4058075**834187**		—	—	—	—	—	—	5*	6	156,79
NEW	SF CIRCULAR Frame Noir - Cadre rond pour montage saillie[4]	4058075**834200**		—	—	—	—	—	—	5*	7	184,79

[1] t [h] : L70 @ 25 °C (T_a) | [2] t [h] : L80 @ 25 °C (T_a) | [3] Pour plus de détails, se référer à la notice d'installation. | [4] Lancement décembre 2023. Données techniques sous réserve de modifications.

■ SUPERIOR CLASS ■ PERFORMANCE CLASS ■ VALUE CLASS *Possibilité de commande à l'unité sans frais.



1



2

CHEMINS LUMINEUX

IP40 — LEDVANCE 5 Ans Garantie

Désignation	EAN	Segmentation	lm	lm/W		L70 [1]	L80 [2]	L90 [3]	Dimensions L x l x H [mm]		No.	UNITAIRE		
LEDVANCE TRUSYS® FLEX														
Classe I - IK04 - IP40 - Corps en acier (RAL 9016) - Sans silicone (idéal pour l'industrie automobile et de peinture) - Installation simple et rapide sans outil - Montage individuel ou en ligne continue, en saillie ou en suspension - 220 ... 240 V - Températures de fonctionnement : -25...+40°C (sauf version 70 W DALI : -25...+35°C) - Existe en version secourue - Garantie 5 ans													CR	LA
Rail alimentation 5 fils (ON/OFF), 8 fils (DALI) - Version Standard avec éclisse intégrée														
IMPORTANT - Version FIN DE LIGNE sans éclisse														
TRUSYS FLEX ENERGY RAIL 1500 5P	**4058075781672**	■	—	—	—	—	—	—	1650x70,2x38,8	4*	1	56,00		
TRUSYS FLEX ENERGY RAIL 1500 5P fin de ligne	**4058075781733**	■	—	—	—	—	—	—	1500x70,2x38,8	4*	2	56,00		
TRUSYS FLEX ENERGY RAIL 3000 5P	**4058075781757**	■	—	—	—	—	—	—	3150x70,2x38,8	4*	1	113,00		
TRUSYS FLEX ENERGY RAIL 4500 5P	**4058075793156**	■	—	—	—	—	—	—	4650x70,2x38,8	4*	1	167,00		
NEW TRUSYS FLEX ENERGY RAIL 600 8P - Pour Sensor Track	**4099854193521**	■	—	—	—	—	—	—	750x70,2x38,8	4*	1	NC		
NEW TRUSYS FLEX ENERGY RAIL 600 8P fin de ligne - Pour Sensor Track	**4099854193545**	■	—	—	—	—	—	—	600x70,2x38,8	4*	2	NC		
TRUSYS FLEX ENERGY RAIL 1500 8P - Pour module DALI	**4058075781696**	■	—	—	—	—	—	—	1650x70,2x38,8	4*	1	76,00		
TRUSYS FLEX ENERGY RAIL 1500 8P fin de ligne - Pour module DALI	**4058075781719**	■	—	—	—	—	—	—	1500x70,2x38,8	4*	2	76,00		
TRUSYS FLEX ENERGY RAIL 3000 8P - Pour module DALI	**4058075781771**	■	—	—	—	—	—	—	3150x70,2x38,8	4*	1	145,00		
TRUSYS FLEX ENERGY RAIL 4500 8P - Pour module DALI	**4058075793170**	■	—	—	—	—	—	—	4650x70,2x38,8	4*	2	221,00		

*Possibilité de commande à l'unité sans frais.

DÉTAILS COMPLÉMENTAIRES

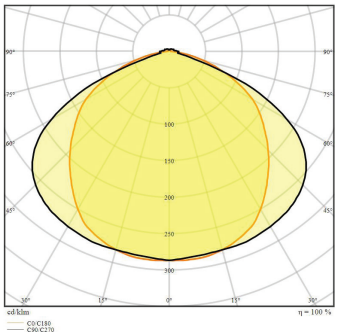

TRUSYS FLEX 50W 4000K TRÈS EXTENSIF 120°

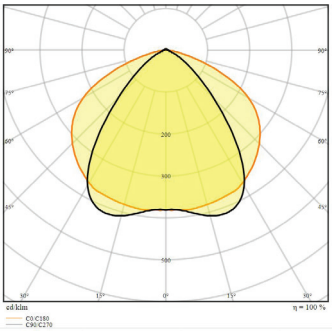

TRUSYS FLEX 50W 4000K EXTENSIF 90°

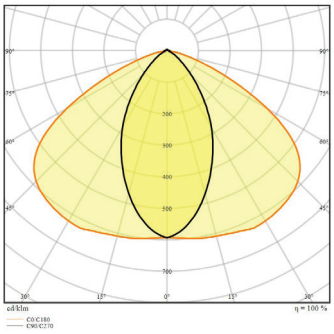

TRUSYS FLEX 50W 4000K INTENSIF 60°

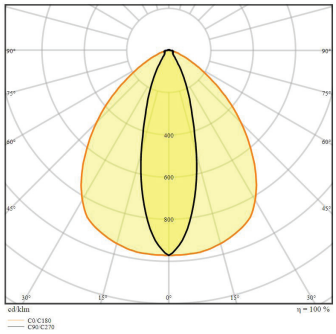

TRUSYS FLEX 50W 4000K TRÈS INTENSIF 30°

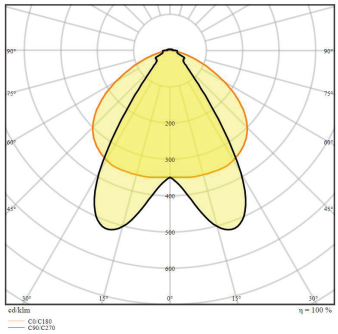

TRUSYS FLEX 50W 4000K DOUBLE ASYMÉTRIQUE 2X30°

[1] t [h] : L70 @ 25 °C (T_a) | [2] t [h] : L80 @ 25 °C (T_a) | [3] t [h] : L90 @ 25 °C (T_a)

■ SUPERIOR CLASS ■ PERFORMANCE CLASS ■ VALUE CLASS



1

CHEMINS LUMINEUX

Désignation	EAN	Segmentation	lm	lm/W	°	L70 [1]	L80 [2]	L90 [3]	Dimensions L x l x H [mm]		No.	UNITAIRE	CR LA
Modules lumineux On/Off 4000K													
TRUSYS FLEX 35W/4000K VN Très intensif	4058075**771345**	■	6000	171	30°	100000h	76000h	38000h	1500x77x39,4	4*	1	234,00	
TRUSYS FLEX 35W/4000K N Intensif	4058075**771307**	■	6000	171	60°	100000h	76000h	38000h	1500x77x39,4	4*	1	234,00	
TRUSYS FLEX 35W/4000K W Extensif	4058075**771093**	■	6000	171	90°	100000h	76000h	38000h	1500x77x39,4	4*	1	234,00	
TRUSYS FLEX 35W/4000K W Extensif Opal	4058075**771406**	■	5800	165	90°	100000h	76000h	38000h	1500x77x39,4	4*	1	244,00	
TRUSYS FLEX 35W/4000K VW Très extensif	4058075**771017**	■	6000	171	120°	100000h	76000h	38000h	1500x77x39,4	4*	1	234,00	
TRUSYS FLEX 35W/4000K DS Double asymétrique	4058075**771383**	■	6000	171	2 x 30°	100000h	76000h	38000h	1500x77x39,4	4*	1	234,00	
NEW TRUSYS FLEX 35W/4000K WW asymétrique[4]	4099854**190636**	■	6000	171	40°	100000h	76000h	38000h	1500x77x39,4	4*	1	NC	
TRUSYS FLEX 50W/4000K VN Très intensif	4058075**771604**	■	8600	172	30°	100000h	76000h	38000h	1500x77x39,4	4*	1	255,00	
TRUSYS FLEX 50W/4000K N Intensif	4058075**771574**	■	8600	172	60°	100000h	76000h	38000h	1500x77x39,4	4*	1	255,00	
TRUSYS FLEX 50W/4000K W Extensif	4058075**771482**	■	8600	172	90°	100000h	76000h	38000h	1500x77x39,4	4*	1	255,00	
TRUSYS FLEX 50W/4000K W Extensif Opal	4058075**771826**	■	8300	166	90°	100000h	76000h	38000h	1500x77x39,4	4*	1	265,00	
TRUSYS FLEX 50W/4000K VW Très extensif	4058075**771444**	■	8600	172	120°	100000h	76000h	38000h	1500x77x39,4	4*	1	255,00	
TRUSYS FLEX 50W/4000K DS Double asymétrique	4058075**771802**	■	8600	172	2 x 30°	100000h	76000h	38000h	1500x77x39,4	4*	1	255,00	
NEW TRUSYS FLEX 50W/4000K WW asymétrique[4]	4099854**190797**	■	8600	172	40°	100000h	76000h	38000h	1500x77x39,4	4*	1	NC	
TRUSYS FLEX 70W/4000K VN Très intensif	4058075**771925**	■	12100	173	30°	100000h	76000h	38000h	1500x77x39,4	4*	1	304,00	
TRUSYS FLEX 70W/4000K N Intensif	4058075**771888**	■	12100	173	60°	100000h	76000h	38000h	1500x77x39,4	4*	1	304,00	
TRUSYS FLEX 70W/4000K W Extensif	4058075**771864**	■	12100	173	90°	100000h	76000h	38000h	1500x77x39,4	4*	1	304,00	
TRUSYS FLEX 70W/4000K W Extensif Opal	4058075**772090**	■	11700	167	90°	100000h	76000h	38000h	1500x77x39,4	4*	1	315,00	
TRUSYS FLEX 70W/4000K VW Très extensif	4058075**771840**	■	12100	173	120°	100000h	76000h	38000h	1500x77x39,4	4*	1	304,00	
TRUSYS FLEX 70W/4000K DS Double asymétrique	4058075**771994**	■	12100	173	2 x 30°	100000h	76000h	38000h	1500x77x39,4	4*	1	304,00	
NEW TRUSYS FLEX 70W/4000K WW asymétrique[4]	4099854**190957**	■	12100	173	40°	100000h	76000h	38000h	1500x77x39,4	4*	1		
Modules lumineux On/Off 6 500 K[4]													
NEW TRUSYS FLEX 35W/6500K VN Très intensif	4099854**190551**	■	6000	171	30°	100000h	76000h	38000h	1500x77x39,4	4*	1	NC	
NEW TRUSYS FLEX 35W/6500K N Intensif	4099854**190537**	■	6000	171	60°	100000h	76000h	38000h	1500x77x39,4	4*	1	NC	
NEW TRUSYS FLEX 35W/6500K W Extensif	4099854**190513**	■	6000	171	90°	100000h	76000h	38000h	1500x77x39,4	4*	1	NC	
NEW TRUSYS FLEX 35W/6500K W Extensif Opal	4099854**190599**	■	5800	165	90°	100000h	76000h	38000h	1500x77x39,4	4*	1	NC	
NEW TRUSYS FLEX 35W/6500K VW Très extensif	4099854**190490**	■	6000	171	120°	100000h	76000h	38000h	1500x77x39,4	4*	1	NC	
NEW TRUSYS FLEX 35W/6500K DS Double asymétrique	4099854**190575**	■	6000	171	2 x 30°	100000h	76000h	38000h	1500x77x39,4	4*	1	NC	
NEW TRUSYS FLEX 35W/6500K WW asymétrique	4099854**190612**	■	6000	171	40°	100000h	76000h	38000h	1500x77x39,4	4*	1	NC	
NEW TRUSYS FLEX 50W/6500K VN Très intensif	4099854**190711**	■	8600	172	30°	100000h	76000h	38000h	1500x77x39,4	4*	1	NC	
NEW TRUSYS FLEX 50W/6500K N Intensif	4099854**190698**	■	8600	172	60°	100000h	76000h	38000h	1500x77x39,4	4*	1	NC	
NEW TRUSYS FLEX 50W/6500K W Extensif	4099854**190674**	■	8600	172	90°	100000h	76000h	38000h	1500x77x39,4	4*	1	NC	
NEW TRUSYS FLEX 50W/6500K W Extensif Opal	4099854**190759**	■	8300	166	90°	100000h	76000h	38000h	1500x77x39,4	4*	1	NC	
NEW TRUSYS FLEX 50W/6500K VW Très extensif	4099854**190650**	■	8600	172	120°	100000h	76000h	38000h	1500x77x39,4	4*	1	NC	
NEW TRUSYS FLEX 50W/6500K DS Double asymétrique	4099854**190735**	■	8600	172	2 x 30°	100000h	76000h	38000h	1500x77x39,4	4*	1	NC	
NEW TRUSYS FLEX 50W/6500K WW asymétrique	4099854**190773**	■	8600	172	40°	100000h	76000h	38000h	1500x77x39,4	4*	1	NC	
NEW TRUSYS FLEX 70W/6500K VN Très intensif	4099854**190872**	■	12100	173	30°	100000h	76000h	38000h	1500x77x39,4	4*	1	NC	
NEW TRUSYS FLEX 70W/6500K N Intensif	4099854**190858**	■	12100	173	60°	100000h	76000h	38000h	1500x77x39,4	4*	1	NC	
NEW TRUSYS FLEX 70W/6500K W Extensif	4099854**190834**	■	12100	173	90°	100000h	76000h	38000h	1500x77x39,4	4*	1	NC	
NEW TRUSYS FLEX 70W/6500K W Extensif Opal	4099854**190919**	■	11700	167	90°	100000h	76000h	38000h	1500x77x39,4	4*	1	NC	
NEW TRUSYS FLEX 70W/6500K VW Très extensif	4099854**190810**	■	12100	173	120°	100000h	76000h	38000h	1500x77x39,4	4*	1	NC	
NEW TRUSYS FLEX 70W/6500K DS Double asymétrique	4099854**190896**	■	12100	173	2 x 30°	100000h	76000h	38000h	1500x77x39,4	4*	1	NC	
NEW TRUSYS FLEX 70W/6500K WW asymétrique	4099854**190933**	■	12100	173	40°	100000h	76000h	38000h	1500x77x39,4	4*	1	NC	

[1] t[h] : L70 @ 25 °C (T_a) | [2] t[h] : L80 @ 25 °C (T_a) | [3] t[h] : L90 @ 25 °C (T_a) | [4] Lancement décembre 2023. Données techniques sour réserve de modification.

■ SUPERIOR CLASS ■ PERFORMANCE CLASS ■ VALUE CLASS *Possibilité de commande à l'unité sans frais.



1

CHEMINS LUMINEUX

Désignation	EAN	Segmentation	lm	lm/W		L70 [1]	L80 [2]	L90 [3]	Dimensions L x l x H [mm]				CR LA
Modules lumineux DALI 4000K avec fonctionnalité Touch Dim													
TRUSYS FLEX DALI 35W/4000K VN Très intensif	4058075**770850**	■	5800	166	30°	100 000 h	76 000 h	38 000 h	1 500 x 77 x 39,4	✓	4*	1	345,00
TRUSYS FLEX DALI 35W/4000K N Intensif	4058075**770836**	■	5800	166	60°	100 000 h	76 000 h	38 000 h	1 500 x 77 x 39,4	✓	4*	1	345,00
TRUSYS FLEX DALI 35W/4000K W Extensif	4058075**770812**	■	5800	166	90°	100 000 h	76 000 h	38 000 h	1 500 x 77 x 39,4	✓	4*	1	345,00
TRUSYS FLEX DALI 35W/4000K W Extensif Opal	4058075**770898**	■	5600	160	90°	100 000 h	76 000 h	38 000 h	1 500 x 77 x 39,4	✓	4*	1	356,00
TRUSYS FLEX DALI 35W/4000K VW Très extensif	4058075**770799**	■	5700	163	120°	100 000 h	76 000 h	38 000 h	1 500 x 77 x 39,4	✓	4*	1	345,00
TRUSYS FLEX DALI 35W/4000K DS Double asymétrique	4058075**770874**	■	5700	163	2 x 30°	100 000 h	76 000 h	38 000 h	1 500 x 77 x 39,4	✓	4*	1	345,00
NEW TRUSYS FLEX DALI 35W/4000K WW Asymétrique [4]	4099854**191176**	■	5700	163	40°	100 000 h	76 000 h	38 000 h	1 500 x 77 x 39,4	✓	4*	1	NC
TRUSYS FLEX DALI 50W/4000K VN Très intensif	4058075**770973**	■	8600	172	30°	100 000 h	76 000 h	38 000 h	1 500 x 77 x 39,4	✓	4*	1	383,00
TRUSYS FLEX DALI 50W/4000K N Intensif	4058075**770959**	■	8600	172	60°	100 000 h	76 000 h	38 000 h	1 500 x 77 x 39,4	✓	4*	1	383,00
TRUSYS FLEX DALI 50W/4000K W Extensif	4058075**770935**	■	8600	172	90°	100 000 h	76 000 h	38 000 h	1 500 x 77 x 39,4	✓	4*	1	383,00
TRUSYS FLEX DALI 50W/4000K W Extensif Opal	4058075**771031**	■	8300	166	90°	100 000 h	76 000 h	38 000 h	1 500 x 77 x 39,4	✓	4*	1	395,00
TRUSYS FLEX DALI 50W/4000K VW Très extensif	4058075**770911**	■	8600	172	120°	100 000 h	76 000 h	38 000 h	1 500 x 77 x 39,4	✓	4*	1	383,00
TRUSYS FLEX DALI 50W/4000K DS Double asymétrique	4058075**770997**	■	8600	172	2 x 30°	100 000 h	76 000 h	38 000 h	1 500 x 77 x 39,4	✓	4*	1	383,00
NEW TRUSYS FLEX DALI 50W/4000K WW Asymétrique [4]	4099854**191435**	■	8600	172	40°	100 000 h	76 000 h	38 000 h	1 500 x 77 x 39,4	✓	4*	1	NC
TRUSYS FLEX DALI 70W/4000K VN Très intensif	4058075**771130**	■	12100	173	30°	100 000 h	76 000 h	38 000 h	1 500 x 77 x 39,4	✓	4*	1	433,00
TRUSYS FLEX DALI 70W/4000K N Intensif	4058075**771116**	■	12100	173	60°	100 000 h	76 000 h	38 000 h	1 500 x 77 x 39,4	✓	4*	1	433,00
TRUSYS FLEX DALI 70W/4000K W Extensif	4058075**771079**	■	12100	173	90°	100 000 h	76 000 h	38 000 h	1 500 x 77 x 39,4	✓	4*	1	433,00
TRUSYS FLEX DALI 70W/4000K W Extensif Opal	4058075**771901**	■	11700	167	90°	100 000 h	76 000 h	38 000 h	1 500 x 77 x 39,4	✓	4*	1	445,00
TRUSYS FLEX DALI 70W/4000K VW Très extensif	4058075**771055**	■	12100	173	120°	100 000 h	76 000 h	38 000 h	1 500 x 77 x 39,4	✓	4*	1	433,00
TRUSYS FLEX DALI 70W/4000K DS Double asymétrique	4058075**771154**	■	12100	173	2 x 30°	100 000 h	76 000 h	38 000 h	1 500 x 77 x 39,4	✓	4*	1	433,00
NEW TRUSYS FLEX DALI 70W/4000K WW Asymétrique [4]	4099854**191596**	■	12100	173	40°	100 000 h	76 000 h	38 000 h	1 500 x 77 x 39,4	✓	4*	1	NC
Modules lumineux DALI 6500K avec fonctionnalité Touch Dim [4]													
NEW TRUSYS FLEX DALI 35W/6500K VN Très intensif	4099854**191091**	■	5800	166	30°	100 000 h	76 000 h	38 000 h	1 500 x 77 x 39,4	✓	4*	1	NC
NEW TRUSYS FLEX DALI 35W/6500K N Intensif	4099854**191077**	■	5800	166	60°	100 000 h	76 000 h	38 000 h	1 500 x 77 x 39,4	✓	4*	1	NC
NEW TRUSYS FLEX DALI 35W/6500K W Extensif	4099854**191053**	■	5800	166	90°	100 000 h	76 000 h	38 000 h	1 500 x 77 x 39,4	✓	4*	1	NC
NEW TRUSYS FLEX DALI 35W/6500K W Extensif Opal	4099854**191138**	■	5600	160	90°	100 000 h	76 000 h	38 000 h	1 500 x 77 x 39,4	✓	4*	1	NC
NEW TRUSYS FLEX DALI 35W/6500K VW Très extensif	4099854**191039**	■	5700	163	120°	100 000 h	76 000 h	38 000 h	1 500 x 77 x 39,4	✓	4*	1	NC
NEW TRUSYS FLEX DALI 35W/6500K DS Double asymétrique	4099854**191114**	■	5700	163	2 x 30°	100 000 h	76 000 h	38 000 h	1 500 x 77 x 39,4	✓	4*	1	NC
NEW TRUSYS FLEX DALI 35W/6500K WW Asymétrique	4099854**191152**	■	5700	163	40°	100 000 h	76 000 h	38 000 h	1 500 x 77 x 39,4	✓	4*	1	NC
NEW TRUSYS FLEX DALI 50W/6500K VN Très intensif	4099854**191350**	■	8600	172	30°	100 000 h	76 000 h	38 000 h	1 500 x 77 x 39,4	✓	4*	1	NC
NEW TRUSYS FLEX DALI 50W/6500K N Intensif	4099854**191336**	■	8600	172	60°	100 000 h	76 000 h	38 000 h	1 500 x 77 x 39,4	✓	4*	1	NC
NEW TRUSYS FLEX DALI 50W/6500K W Extensif	4099854**191312**	■	8600	172	90°	100 000 h	76 000 h	38 000 h	1 500 x 77 x 39,4	✓	4*	1	NC
NEW TRUSYS FLEX DALI 50W/6500K W Extensif Opal	4099854**191398**	■	8300	166	90°	100 000 h	76 000 h	38 000 h	1 500 x 77 x 39,4	✓	4*	1	NC
NEW TRUSYS FLEX DALI 50W/6500K VW Très extensif	4099854**191190**	■	8600	172	120°	100 000 h	76 000 h	38 000 h	1 500 x 77 x 39,4	✓	4*	1	NC
NEW TRUSYS FLEX DALI 50W/6500K DS Double asymétrique	4099854**191374**	■	8600	172	2 x 30°	100 000 h	76 000 h	38 000 h	1 500 x 77 x 39,4	✓	4*	1	NC
NEW TRUSYS FLEX DALI 50W/6500K WW Asymétrique	4099854**191411**	■	8600	172	40°	100 000 h	76 000 h	38 000 h	1 500 x 77 x 39,4	✓	4*	1	NC
NEW TRUSYS FLEX DALI 70W/6500K VN Très intensif	4099854**191510**	■	12100	173	30°	100 000 h	76 000 h	38 000 h	1 500 x 77 x 39,4	✓	4*	1	NC
NEW TRUSYS FLEX DALI 70W/6500K N Intensif	4099854**191497**	■	12100	173	60°	100 000 h	76 000 h	38 000 h	1 500 x 77 x 39,4	✓	4*	1	NC
NEW TRUSYS FLEX DALI 70W/6500K W Extensif	4099854**191473**	■	12100	173	90°	100 000 h	76 000 h	38 000 h	1 500 x 77 x 39,4	✓	4*	1	NC
NEW TRUSYS FLEX DALI 70W/6500K W Extensif Opal	4099854**191558**	■	11700	167	90°	100 000 h	76 000 h	38 000 h	1 500 x 77 x 39,4	✓	4*	1	NC
NEW TRUSYS FLEX DALI 70W/6500K VW Très extensif	4099854**191459**	■	12100	173	120°	100 000 h	76 000 h	38 000 h	1 500 x 77 x 39,4	✓	4*	1	NC
NEW TRUSYS FLEX DALI 70W/6500K DS Double asymétrique	4099854**191534**	■	12100	173	2 x 30°	100 000 h	76 000 h	38 000 h	1 500 x 77 x 39,4	✓	4*	1	NC
NEW TRUSYS FLEX DALI 70W/6500K WW Asymétrique	4099854**191572**	■	12100	173	40°	100 000 h	76 000 h	38 000 h	1 500 x 77 x 39,4	✓	4*	1	NC

[1] t [h] : L70 @ 25 °C (T_a) | [2] t [h] : L80 @ 25 °C (T_a) | [3] t [h] : L90 @ 25 °C (T_a) | [4] Lancement décembre 2023. Données techniques sour réserve de modification.

■ SUPERIOR CLASS ■ PERFORMANCE CLASS ■ VALUE CLASS *Possibilité de commande à l'unité sans frais.


1


2

3


4


5

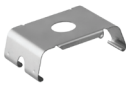
6


7


8


9


10


11


12

CHEMINS LUMINEUX

	Désignation	EAN	Segmentation	lm	lm/W		L70 [1]	L80 [2]	L90 [3]	Dimensions L x l x H [mm]				CR LA
	ACCESSOIRES DE MONTAGE TRUSYS FLEX													
	TRUSYS FLEX Kit Suspension filin 3000 mm - 2 pièces	**4058075781795**	■	—	—	—	—	—	—	3000x35x65	50*	1		27,00
	TRUSYS FLEX Kit crochet chaîne (chaîne non fournie) - 2 pièces	**4058075781818**	■	—	—	—	—	—	—	90x28x10	70*	2		23,00
NEW	TRUSYS FLEX Cache 600 mm[4]	**4099854193606**	■	—	—	—	—	—	—	600x70x21	50*	3		NC
	TRUSYS FLEX Cache 1500 mm	**4058118270828**	■	—	—	—	—	—	—	1500x70x21	50*	3		24,00
	TRUSYS FLEX Embouts début et fin de ligne - 2 pièces	**4058075781856**	■	—	—	—	—	—	—	78x72x19	144*	4		24,50
	TRUSYS FLEX Embouts courts - 2 pièces	**4058075781870**	■	—	—	—	—	—	—	57x72x19	144*	5		23,00
	TRUSYS FLEX Étriers montage - 2 pièces	**4058075781894**	■	—	—	—	—	—	—	57x35x18	400*	6		11,00
	TRUSYS FLEX Étriers montage grille plafond fer porteur - 2 pièces	**4058075781917**	■	—	—	—	—	—	—	57x35x26	200*	7		21,00
	TRUSYS FLEX Rail Track Spot 1500 5 fils	**4058075782051**	■	—	—	—	—	—	—	1 500x70x15	4*	8		177,00
	TRUSYS FLEX Connecteur électrique 5 fils	**4058075781931**	■	—	—	—	—	—	—	39x27x14	300*	9		12,00
	TRUSYS FLEX Connecteur électrique 8 fils	**4058075781955**	■	—	—	—	—	—	—	54x27x14	300*	10		18,00
	TRUSYS FLEX Feed-in Box - Boîtier de connexion latéral 5 fils avec repiquage	**4058075781979**	■	—	—	—	—	—	—	272x92x58	20*	11		95,00
	TRUSYS FLEX Feed-in Box - Boîtier de connexion latéral 8 fils avec repiquage	**4058075781993**	■	—	—	—	—	—	—	272x92x58	20*	11		100,00
	TRUSYS FLEX Feed-out Box - Boîtier de connexion latéral 5 fils avec repiquage	**4058075782013**	■	—	—	—	—	—	—	296x92x58	20*	12		95,00
	TRUSYS FLEX Feed-out Box - Boîtier de connexion latéral 8 fils avec repiquage	**4058075782037**	■	—	—	—	—	—	—	296x92x58	20*	12		100,00
NEW	TRUSYS FLEX Sensor Track 600 - Adaptateur avec détecteur de présence et de lumonsité DALI[5]	**4099854193637**	■	—	—	—	—	—	—	598,5x69,8x63	1	-		NC
NEW	TRUSYS FLEX Sensor Track 1500 - Adaptateur avec détecteur de présence et de lumonsité DALI[5]	**4099854193651**	■	—	—	—	—	—	—	1498,5x69,8x63	1	-		NC

Informations sur le montage :

- Pour chaque installation (mise en ligne continue ou montage individuel) il faut impérativement prévoir :
  - un connecteur électrique (5 fils ou 8 fils)
  - un rail d'alimentation
  - le nombre de modules nécessaires
  - un jeu d'embouts de rails
  - le système de fixation souhaité (montage plafond ou suspension)
- Pour la mise en ligne continue :
  - le connecteur de mise en ligne (éclisse) est intégré dans le rail d'alimentation
  - prévoir un rail de fin de ligne à installer en bout de ligne (taille unique : 1500 mm)
- Pour un montage individuel, utiliser le rail de fin de ligne
- Si un cache est installé en début ou fin de ligne, utiliser les embouts courts 4058075**781870**

[1] t [h] : L70 @ 25 °C (T_q) | [2] t [h] : L80 @ 25 °C (T_q) | [3] t [h] : L90 @ 25 °C (T_q) | [4] Lancement décembre 2023. Données techniques sour réserve de modification. | [5] Lancement mars 2024.

■ SUPERIOR CLASS ■ PERFORMANCE CLASS ■ VALUE CLASS *Possibilité de commande à l'unité sans frais.



1

ÉTANCHE SPÉCIAL IP67

Désignation	EAN	Segmentation	lm	lm/W		L70 [1]	L80 [2]	L90 [3]	Dimensions L x l x H [mm]		No.	UNITAIRE	CR LA
LEDVANCE DAMP PROOF SPECIAL IP67 / IP69K													
Classe I - Luminaire cylindrique complètement scellé en PMMA (RAL9214) avec vasque opale - IK06 - Températures de fonctionnement -20...+40 °C - Connexion externe rapide - Câblage traversant - Étriers de montage inox ajustables sur toute la longueur du luminaire - Vis de sécurité fournies - Utilisable dans le secteur agricole (sauf élevage avicole) - Convient pour l'agroalimentaire (conforme standard IFS et BRC)[4] - Utilisable en application extérieure non couverte - 220 ... 240 V - Garantie 5 ans													
DP SPECIAL 1200 22W/4000K IP67	4058075**452114**	■	2 800	130	120°	80 000 h	50 000 h	30 000 h	1 344 x 74 x 82	6*	1		247,00
DP SPECIAL 1200 42W/4000K IP67	4058075**452152**	■	5 500	130	120°	80 000 h	50 000 h	35 000 h	1 344 x 74 x 82	6*	1		256,00
DP SPECIAL 1500 30W/4000K IP67	4058075**452138**	■	3 900	130	120°	80 000 h	50 000 h	30 000 h	1 644 x 74 x 82	6*	1		252,00
DP SPECIAL 1500 50W/4000K IP67	4058075**452176**	■	6 500	130	120°	80 000 h	50 000 h	40 000 h	1 644 x 74 x 82	6*	1		260,00

Scannez ce QR Code pour accéder à la vidéo d'application de l'étanche spécial dans une chèvrerie

DÉTAILS COMPLÉMENTAIRES

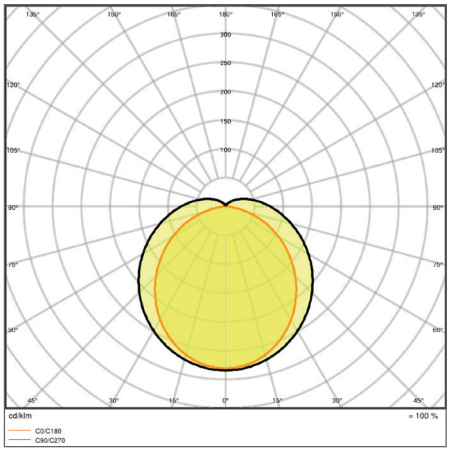

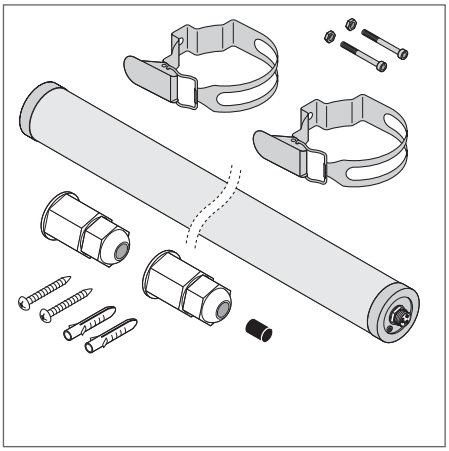

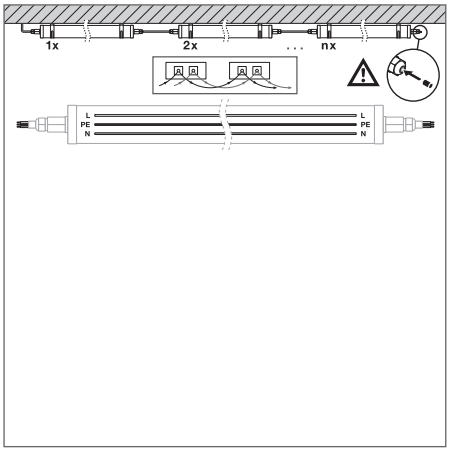

ÉTANCHE SPECIAL 1500 50W 4000K IP67

[1] t [h] : L70 @ 25 °C (T_a) | [2] t [h] : L80 @ 25 °C (T_a) | [3] t [h] : L90 @ 25 °C (T_a) | [4] IFS et BRC : standard agroalimentaire. Résistant aux détergents agressifs.

*Possibilité de commande à l'unité sans frais.

■ SUPERIOR CLASS ■ PERFORMANCE CLASS ■ VALUE CLASS



1

ÉTANCHE COMPACT IP66

850°C | D | TÜV SÜD | IK08 | IP66 | LEDVANCE 5 Ans Garantie

Désignation	EAN	Segmentation	lm	lm/W		L70 [1]	L80 [2]	L90 [3]	Dimensions L x l x H [mm]		No.	UNITAIRE		

LEDVANCE DAMP PROOF COMPACT IP66

Classe II - Luminaire complètement scellé en polycarbonate (RAL 7045) avec vasque opale - IK08 - Températures de fonctionnement -35...+50 °C - Connexion externe rapide - Câblage traversant avec continuité de la terre - Étriers de montage inox ajustables sur toute la longueur du luminaire - Vis de sécurité fournies - Test au fil incandescent 850°C - 220 ... 240 V - Convient pour l'agroalimentaire (conforme standard IFS et BRC)[4] - Garantie 5 ans

												CR LA
DP COMPACT 1200 23W/3000K IP66	4058075**424227**	■	2 600	115	120°	50 000 h	35 000 h	—	1 290 × 86 × 68	6	1	133,00
DP COMPACT 1200 23W/4000K IP66	4058075**210028**	■	2 800	120	120°	50 000 h	35 000 h	—	1 290 × 86 × 68	6	1	129,00
DP COMPACT 1200 44W/3000K IP66	4058075**424241**	■	5 100	115	120°	50 000 h	35 000 h	—	1 290 × 86 × 68	6	1	139,00
DP COMPACT 1200 44W/4000K IP66	4058075**210042**	■	5 400	120	120°	50 000 h	35 000 h	—	1 290 × 86 × 68	6	1	129,00
DP COMPACT 1200 44W/6500K IP66	4058075**210066**	■	5 400	120	120°	50 000 h	35 000 h	—	1 290 × 86 × 68	6	1	141,00
DP COMPACT 1500 31W/3000K IP66	4058075**424265**	■	3 500	115	120°	50 000 h	35 000 h	—	1 590 × 86 × 68	6	1	153,00
DP COMPACT 1500 31W/4000K IP66	4058075**210080**	■	3 800	120	120°	50 000 h	35 000 h	—	1 590 × 86 × 68	6	1	141,00
DP COMPACT 1500 55W/3000K IP66	4058075**424289**	■	6 300	115	120°	50 000 h	35 000 h	—	1 590 × 86 × 68	6	1	153,00
DP COMPACT 1500 55W/4000K IP66	4058075**210103**	■	6 700	120	120°	50 000 h	35 000 h	—	1 590 × 86 × 68	6	1	141,00
DP COMPACT 1500 55W/6500K IP66	4058075**210127**	■	6 700	120	120°	50 000 h	35 000 h	—	1 590 × 86 × 68	6	1	155,00

DÉTAILS COMPLÉMENTAIRES

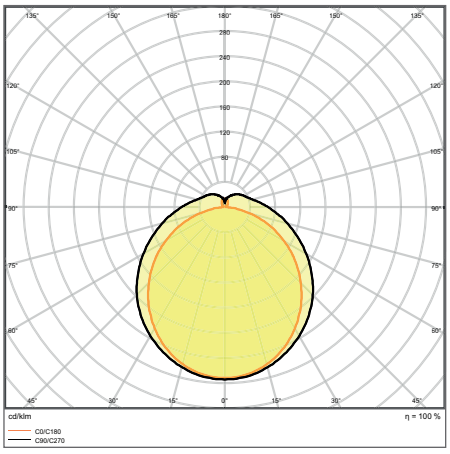

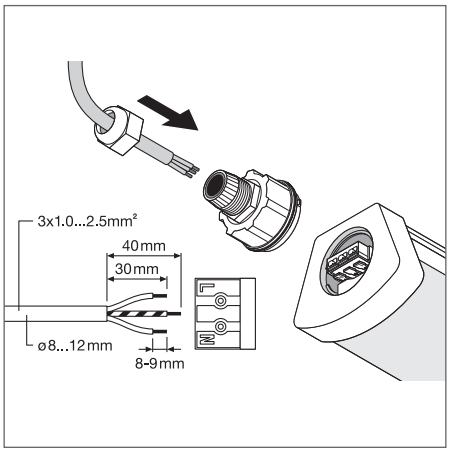

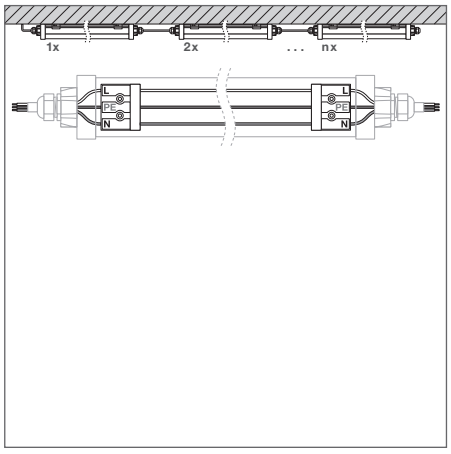

DP COMPACT 1500 55W 4000K IP66

[1] t [h] : L70 @ 25 °C (T_a) | [2] t [h] : L80 @ 25 °C (T_a) | [3] t [h] : L90 @ 25 °C (T_a) | [4] IFS et BRC : standard agroalimentaire. Résistant aux détergents agressifs

■ SUPERIOR CLASS ■ PERFORMANCE CLASS ■ VALUE CLASS



1

ÉTANCHE IP65

850°C | D | IK08 | IP65 | LEDVANCE 5 Ans Garantie

LEDVANCE DAMP PROOF IP65

Classe I - Étanche en polycarbonate avec vasque claire - IK08 - Étriers de montage ajustables en inox - Fixations coulissantes - Câblage par l'arrière ou par le côté - Câblage traversant possible - Vis de sécurité fournies - Test au fil incandescent 850°C - Températures de fonctionnement -25...+40°C (version DALI 58W : -25...+35°C) - 220 ... 240 V - Convient pour l'agroalimentaire (conforme standard IFS et BRC)[4] - Existe en version secourue - Garantie 5 ans

Désignation	EAN	Segmentation	lm	lm/W		L70 [1]	L80 [2]	L90 [3]		Dimensions L x l x H [mm]				CR LA
DP 1200 18W/4000K IP65	4058075**541047**	■	2400	135	110°	70000h	50000h	—		1200×82×68		6	1	132,00
DP 1200 18W/6500K IP65	4058075**541061**	■	2400	135	110°	70000h	50000h	—		1200×82×68		6	1	138,00
DP 1200 32W/3000K IP65	4058075**541085**	■	4000	125	110°	70000h	50000h	—		1200×82×68		6	1	132,00
DP 1200 32W/4000K IP65	4058075**541108**	■	4400	135	110°	70000h	50000h	—		1200×82×68		6	1	125,00
DP 1200 32W/6500K IP65	4058075**541122**	■	4400	135	110°	70000h	50000h	—		1200×82×68		6	1	138,00
DP 1500 26W/4000K IP65	4058075**541146**	■	3500	135	110°	70000h	50000h	—		1500×82×68		6	1	123,00
DP 1500 26W/6500K IP65	4058075**541160**	■	3500	135	110°	70000h	50000h	—		1500×82×68		6	1	130,00
DP 1500 46W/3000K IP65	4058075**541184**	■	5750	125	110°	70000h	50000h	—		1500×82×68		6	1	139,00
DP 1500 46W/4000K IP65	4058075**541207**	■	6400	135	110°	70000h	50000h	—		1500×82×68		6	1	130,00
DP 1500 46W/6500K IP65	4058075**541221**	■	6400	135	110°	70000h	50000h	—		1500×82×68		6	1	139,00
DP 1500 58W/4000K IP65	4058075**541245**	■	8000	135	110°	70000h	50000h	—		1500×82×68		6	1	199,00
DP 1500 58W/6500K IP65	4058075**541269**	■	8000	135	110°	70000h	50000h	—		1500×82×68		6	1	208,00
DP 1500 81W/4000K IP65	4058075**541283**	■	11000	135	110°	70000h	50000h	—		1500×82×68		6	1	259,00
DP 1500 81W/6500K IP65	4058075**541306**	■	11 000	135	110°	70000h	50000h	—		1500×82×68		6	1	264,00
Versions TRAVERSANTES 5 x 2,5 mm²														
DP 1200 5x TH 32W/4000K IP65	4058075**541924**	■	4400	135	110°	70000h	50000h	—		1200×82×68		6	1	183,00
DP 1500 5x TH 46W/4000K IP65	4058075**541948**	■	6400	135	110°	70000h	50000h	—		1500×82×68		6	1	161,00
Versions DALI avec fonctionnalité Touch Dim														
DP 1200 DALI 18W/4000K IP65	4058075**541641**	■	2400	135	110°	70000h	50000h	—		1200×82×68	✓	6**	1	250,00
DP 1200 DALI 18W/6500K IP65	4058075**541665**	■	2400	135	110°	70000h	50000h	—		1200×82×68	✓	6**	1	250,00
DP 1200 DALI 32W/3000K IP65	4058075**541689**	■	4000	125	110°	70000h	50000h	—		1200×82×68	✓	6**	1	257,00
DP 1200 DALI 32W/4000K IP65	4058075**541702**	■	4400	135	110°	70000h	50000h	—		1200×82×68	✓	6**	1	257,00
DP 1200 DALI 32W/6500K IP65	4058075**541726**	■	4400	135	110°	70000h	50000h	—		1200×82×68	✓	6**	1	257,00
DP 1500 DALI 26W/4000K IP65	4058075**541740**	■	3500	135	110°	70000h	50000h	—		1500×82×68	✓	6**	1	281,00
DP 1500 DALI 26W/6500K IP65	4058075**541764**	■	3500	135	110°	70000h	50000h	—		1500×82×68	✓	6**	1	281,00
DP 1500 DALI 46W/3000K IP65	4058075**541788**	■	5750	125	110°	70000h	50000h	—		1500×82×68	✓	6**	1	281,00
DP 1500 DALI 46W/4000K IP65	4058075**541801**	■	6400	135	110°	70000h	50000h	—		1500×82×68	✓	6**	1	281,00
DP 1500 DALI 46W/6500K IP65	4058075**541825**	■	6400	135	110°	70000h	50000h	—		1500×82×68	✓	6**	1	281,00
DP 1500 DALI 58W/4000K IP65	4058075**541849**	■	8000	135	110°	70000h	50000h	—		1500×82×68	✓	6**	1	366,00
DP 1500 DALI 58W/6500K IP65	4058075**541863**	■	8000	135	110°	70000h	50000h	—		1500×82×68	✓	6**	1	366,00
Versions SENSOR HF - À installer jusqu'à 6 m idéalement - Détection de présence et de luminosité jusque dans un rayon de 14m - Fonction maître / esclave - Max. 400 W par groupe maître esclave														
DP 1200 S 32W/840 IP65	4058075**541962**	■	4400	135	110°	70000h	50000h	—		1200×82×68		6**	1	225,00
DP 1500 S 46W/840 IP65	4058075**541986**	■	6400	135	110°	70000h	50000h	—		1500×82×68		6**	1	254,00
DP 1500 S 58W/840 IP65	4058075**542006**	■	8000	135	110°	70000h	50000h	—		1500×82×68		6**	1	282,00

[1] t [h] : L70 @ 25 °C (T_a) | [2] t [h] : L80 @ 25 °C (T_a) | [3] t [h] : L90 @ 25 °C (T_a) [4] IFS et BRC : standard agroalimentaire. Résistant aux détergents agressifs

■ SUPERIOR CLASS ■ PERFORMANCE CLASS ■ VALUE CLASS **Possibilité de commande à l'unité. Merci de nous contacter pour valider le décolisage.



1

ÉTANCHE VIDE IP65 POUR TUBES T8 LED

IK08 IP65 LEDVANCE 5 Ans Garantie

Désignation	EAN	Segmentation	lm	lm/W		L70 [1]	L80 [2]	L90 [3]	Dimensions L x l x H [mm]		No.	€ UNITAIRE		

LEDVANCE DAMP PROOF HOUSING IP65 POUR TUBES LED T8 - BRANCHEMENT DIRECT 230 V

Classe I - Étanche en polycarbonate avec vasque claire - IK08 - Corps vide pour intégration de 1 ou 2 tubes LED T8 EM ou UN en 230V (voir chapitre tubes LED) - Fourni sans tube - Installation plus rapide et confortable : connexion sans outils grâce au bornier automatique permettant le repiquage (câblage traversant possible), plage de réglage des étriers accrue (11cm), la vasque reste fixée au corps du luminaire lorsqu'elle est ouverte, disparation de la plaque metallique - Etriers et clips en inox fournis - Convient pour l'agroalimentaire (conforme standard IFS et BRC)[4] - Garantie 5 ans

CR LA

	Désignation	EAN								Dimensions L x l x H [mm]			
	Versions On/Off												
	DP HOUSING 600 1 tube IP65	4099854**118050**	■	—	—	—	—	—	—	675 x 65 x 70	10*	1	44,00
	DP HOUSING 600 2 tubes IP65	4099854**118074**	■	—	—	—	—	—	—	675 x 95 x 70	6*	1	60,00
	DP HOUSING 1200 1 tube IP65	4099854**118098**	■	—	—	—	—	—	—	1 280 x 65 x 70	12*	1	44,50
	DP HOUSING 1200 2 tubes IP65	4099854**118111**	■	—	—	—	—	—	—	1 280 x 95 x 70	9*	1	61,00
	DP HOUSING 1500 1 tube IP65	4099854**118159**	■	—	—	—	—	—	—	1 585 x 65 x 70	9*	1	44,50
	DP HOUSING 1500 2 tubes IP65	4099854**118210**	■	—	—	—	—	—	—	1 585 x 95 x 70	6*	1	61,00
	Versions DALI compatible uniquement avec les Tubes T8 Ext LEDVANCE (voir p.224)												
NEW	DP HOUSING DALI 1200 1 tube IP65	4099854**146442**	■	—	—	—	—	—	—	1 280 x 65 x 70	9*	1	173,59
NEW	DP HOUSING DALI 1200 2 tubes IP65	4099854**146466**	■	—	—	—	—	—	—	1 280 x 95 x 70	6*	1	184,79
NEW	DP HOUSING DALI 1500 1 tube IP65	4099854**146480**	■	—	—	—	—	—	—	1 585 x 65 x 70	6*	1	181,99
NEW	DP HOUSING DALI 1500 2 tubes IP65	4099854**146503**	■	—	—	—	—	—	—	1 585 x 95 x 70	6*	1	198,79

Tableau de correspondance avec les tubes LED

	DAMP PROOF HOUSING	EAN	Tube LED recommandé*	EAN
	DP HOUSING 600 1 tube IP65	4099854**118050**	T8 LED EM18 P 0,6m 7W 840 1100lm	4099854**036972**
	DP HOUSING 600 2 tubes IP65	4099854**118074**	T8 LED EM18 P 0,6m 7W 840 1100lm	4099854**036972**
	DP HOUSING 1200 1 tube IP65	4099854**118098**	T8 LED EM U036 P 1,2m 15,6W 840 2500lm	4099854**036835**
	DP HOUSING 1200 2 tubes IP65	4099854**118111**	T8 LED EM U036 P 1,2m 15,6W 840 2500lm	4099854**036835**
	DP HOUSING 1500 1 tube IP65	4099854**118159**	T8 LED EM U058 P 1,5m 23,1W 840 3700lm	4099854**037030**
	DP HOUSING 1500 2 tubes IP65	4099854**118210**	T8 LED EM U058 P 1,5m 23,1W 840 3700lm	4099854**037030**
NEW	DP HOUSING DALI 1200 1 tube IP65	4099854**146442**	T5 LED EXT P H054 1,2m 26W 840 4000lm	4058075**730472**
NEW	DP HOUSING DALI 1200 2 tubes IP65	4099854**146466**	T5 LED EXT P H054 1,2m 26W 840 4000lm	4058075**730472**
NEW	DP HOUSING DALI 1500 1 tube IP65	4099854**146480**	T5 LED EXT P H080 1,5m 37W 840 5600lm	4058075**730410**
NEW	DP HOUSING DALI 1500 2 tubes IP65	4099854**146503**	T5 LED EXT P H080 1,5m 37W 840 5600lm	4058075**730410**

*Plus de variantes de tubes sont disponibles au chapitre tubes LED . Choisir parmi les versions EM

DÉTAILS COMPLÉMENTAIRES

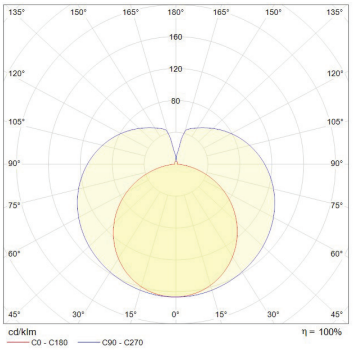

DP Housing 1500 1x Lamp IP65 + 1 tube ST8 CONNECTED 58 EM 150cm 24W 840 3600lm (4058075**187634**)

[1] t [h] : L70 @ 25 °C (T_a) | [2] t [h] : L80 @ 25 °C (T_a) | [3] t [h] : L90 @ 25 °C (T_a) | [4] IFS et BRC : standard agroalimentaire. Résistant aux détergents agressifs

■ SUPERIOR CLASS ■ PERFORMANCE CLASS ■ VALUE CLASS *Possibilité de commande à l'unité sans frais.



1

ÉTANCHE COMPACT VALUE IP66

IK08 IP66 LEDVANCE 5 Ans Garantie

Désignation	EAN	Segmentation	lm	lm/W		L70 [1]	L80 [2]	L90 [3]	Dimensions L x l x H [mm]			CR LA

LEDVANCE DAMP PROOF COMPACT VALUE IP66

Classe II - Luminaire complètement scellé en polycarbonate (RAL 7045) avec vasque opale - IK08 - Températures de fonctionnement -20...+45 °C - Connexion externe rapide - Étriers de montage inox ajustables sur toute la longueur du luminaire - Choix de la puissance (et donc du flux lumineux) via interrupteur et câblage traversant avec continuité de la terre (selon les versions) - Vis de sécurité fournies - Test au fil incandescent 850°C - 220 ... 240 V - Convient pour l'agroalimentaire (conforme standard IFS et BRC)[4] - Garantie 5 ans

DP COMP 600 V 16W/840 IP66	4058075**740853**	■	1920	120	120°	75 000 h	50 000 h	—	643 x 60 x 53	9	1	86,00
DP COMP 1200 V 33W/840 IP66 PowerSelect	4058075**740877**	■	3960 / 2600	123	120°	75 000 h	50 000 h	—	1 243 x 60 x 53	9	1	102,00
DP COMP 1500 V 50W/840 IP66 PowerSelect	4058075**740891**	■	6100 / 4200	123	120°	75 000 h	50 000 h	—	1 543 x 60 x 53	6	1	111,00
DP COMP TH 1200 V 33W/840 IP66 PowerSelect Câblage traversant	4058075**740914**	■	3960 / 2600	123	120°	75 000 h	50 000 h	—	1 285 x 60 x 53	9	1	108,00
DP COMP TH 1500 V 50W/840 IP66 PowerSelect Câblage traversant	4058075**740938**	■	6100 / 4200	123	120°	75 000 h	50 000 h	—	1 585 x 60 x 53	6	1	120,00
DP COMP TH 1200 V 33W/865 IP66 PowerSelect Câblage traversant	4058075**740952**	■	3960 / 2600	123	120°	75 000 h	50 000 h	—	1 285 x 60 x 53	9	1	118,00
DP COMP TH 1500 V 50W/865 IP66 PowerSelect Câblage traversant	4058075**740976**	■	6100 / 4200	123	120°	75 000 h	50 000 h	—	1 585 x 60 x 53	6	1	131,00
DP COMP TH 1500 V 62W/840 IP66 Câblage traversant	4058075**740990**	■	7500	120	120°	55 000 h	36 000 h	—	1 585 x 60 x 53	6	1	158,00

DÉTAILS COMPLÉMENTAIRES

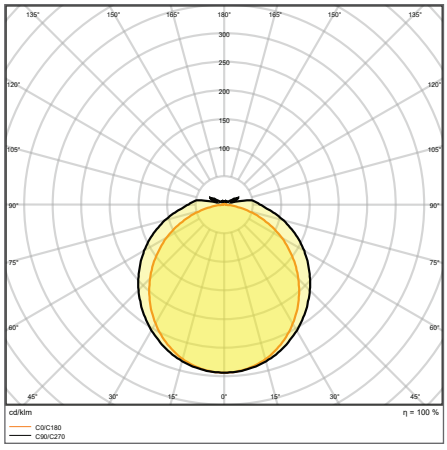

ÉTANCHE COMPACT VALUE TH 1200 V 33W 840 IP66 PS

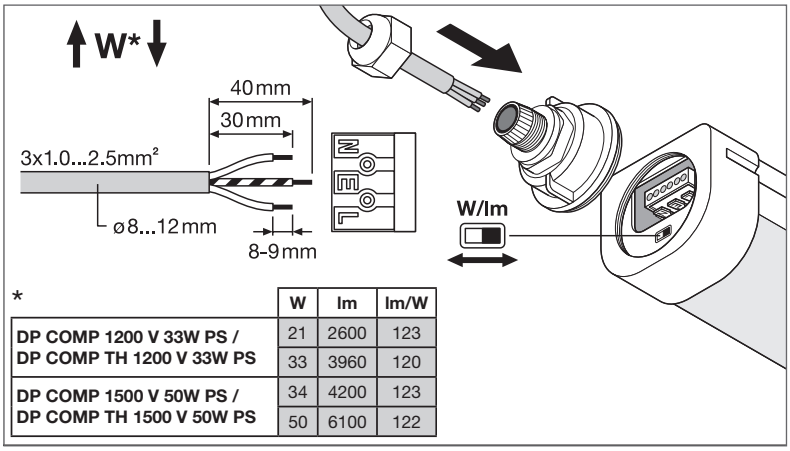

*

	W	lm	lm/W
DP COMP 1200 V 33W PS / DP COMP TH 1200 V 33W PS	21	2600	123
	33	3960	120
DP COMP 1500 V 50W PS / DP COMP TH 1500 V 50W PS	34	4200	123
	50	6100	122

SÉLECTEUR DE PUISSANCE

[1] t [h] : L70 @ 25 °C (T_a) | [2] t [h] : L80 @ 25 °C (T_a) | [3] t [h] : L90 @ 25 °C (T_a)

■ SUPERIOR CLASS ■ PERFORMANCE CLASS ■ VALUE CLASS



1



2

ÉTANCHE VALUE IP65

IK08 IP65 LEDVANCE 3 Ans Garantie

Désignation	EAN	Segmentation	lm	lm/W		L70 [1]	L80 [2]	L90 [3]	Dimensions L x l x H [mm]			

LEDVANCE DAMP PROOF VALUE IP65

Classe I - Étanche en polycarbonate extrudé (RAL7514) avec vasque claire - IK08 - Câblage traversant possible - Étriers et clips de fixation en inox - Connexion sans outils - Vis de sécurité fournies - Températures de fonctionnement -20...+40 °C - 220 ... 240 V - Convient pour l'agroalimentaire (conforme standard IFS et BRC)[4] - Garantie 3 ans

												CR LA
DP VAL 600 9W/4000K IP65	4058075**300705**	■	1080	120	115°	50000 h	—	—	600x77x66	6*	1	76,00
DP VAL 600 18W/4000K IP65	4058075**300743**	■	2160	120	115°	50000 h	—	—	600x77x66	6*	1	88,00

LEDVANCE DAMP PROOF SLIM VALUE IP65

Classe II - Luminaire type réglette complètement scellé en polycarbonate (RAL7045) avec vasque opale - IK08 - Dimensions compactes - Connexion externe rapide - Étriers de montage inox ajustables sur toute la longueur du luminaire - Vis de sécurité fournies - Températures de fonctionnement -20...+40 °C - 220 ... 240 V - Garantie 3 ans

												CR LA
DP SLIM VALUE 1200 36W/4000K IP65	4058075**066458**	■	4000	110	120°	30000 h	27000 h	—	1200 x 35 x 48	20**	2	87,00
DP SLIM VALUE 1200 36W/6500K IP65	4058075**066472**	■	4000	110	120°	30000 h	27000 h	—	1200 x 35 x 48	20**	2	91,00
DP SLIM VALUE 1500 50W/4000K IP65	4058075**066496**	■	5500	110	120°	30000 h	27000 h	—	1500 x 35 x 48	20**	2	102,00
DP SLIM VALUE 1500 50W/6500K IP65	4058075**066519**	■	5500	110	120°	30000 h	27000 h	—	1500 x 35 x 48	20**	2	106,00

DÉTAILS COMPLÉMENTAIRES

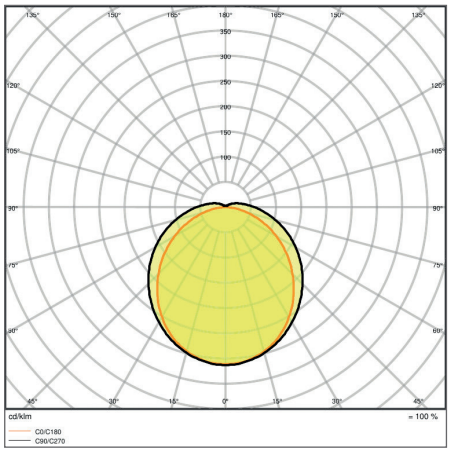

ÉTANCHE VALUE 600 18W 4000K IP65

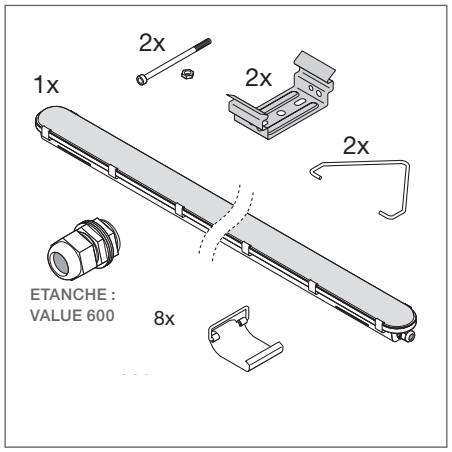

ÉTANCHE VALUE

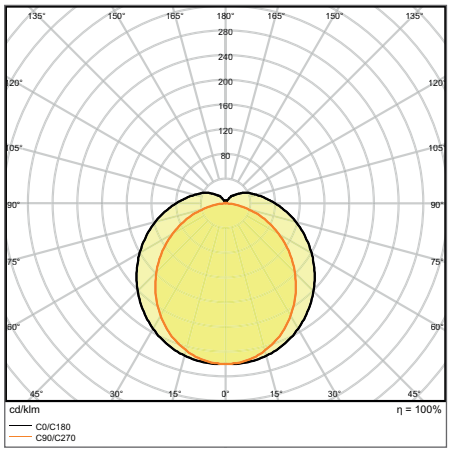

ÉTANCHE SLIM VALUE 1500 50W 4000K

*Possibilité de commande à l'unité sans frais. **Possibilité de commande à l'unité. Merci de nous contacter pour valider le décolisage.

[1] t [h] : L70 @ 25 °C (T_a) | [2] t [h] : L80 @ 25 °C (T_a) | [3] t [h] : L90 @ 25 °C (T_a) | [4] IFS et BRC : standard agroalimentaire. Résistant aux détergents agressifs

■ SUPERIOR CLASS ■ PERFORMANCE CLASS ■ VALUE CLASS



1



2

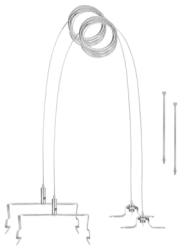

3

LOW BAY FLEX

IK08 IP23 LEDVANCE 5 Ans Garantie

Désignation	EAN	Segmentation	lm	lm/W		L70 [1]	L80 [2]	L90 [3]	Poids (g)	Dimensions Ø x H [mm]		No.	UNITAIRE	CR	LA

LEDVANCE LOW BAY FLEX

Classe I - Corps acier blanc (RAL 9003) - Diffuseur en PMMA - IP23 - IK08 - Excellente qualité de la lumière (SDCM ≤3) - Accès sans outil au bornier automatique 5P (On/Off) et 7P (DALI) permettant le repiquage - Câblage traversant de série - Grille de protection (en accessoire) permettant de rendre toutes les versions résistantes aux chocs de balle pour une utilisation dans les gymnases et salles de sport (perte de flux ~3%) - Températures de fonctionnement -25...+50 °C - 220 ... 240 V - Très faible scintillement (taux < 10%- SVM ≤ 0,4 et PstLM ≤ 1,0) - Montage saillie ou suspension (accessoire en option) - Garantie 5 ans

	Désignation	EAN	Segmentation	lm	lm/W		L70 [1]	L80 [2]	L90 [3]	Poids (g)	Dimensions Ø x H [mm]		No.	UNITAIRE	CR	LA
NEW	Low Bay FLEX 1200 42W 840 N - Intensif [4]	4099854**163654**	■	6300	150	60°	100000 h	100000 h	83000 h	3400	1236x115x65	3*	1	NC		
	Low Bay FLEX 1200 42W 840 W - Extensif	4058075**676060**	■	6300	150	90°	100000 h	100000 h	83000 h	3400	1236x115x65	3*	1	291,00		
	Low Bay FLEX 1200 42W 840 VW - Très extensif	4058075**676084**	■	6300	150	120°	100000 h	100000 h	83000 h	3400	1236x115x65	3*	1	291,00		
NEW	Low Bay FLEX 1200 42W 840 OV - Elliptique [4]	4099854**163838**	■	6300	150	40°x90°	100000 h	100000 h	83000 h	3400	1236x115x65	3*	1	NC		
NEW	Low Bay FLEX 1200 73W 840 N - Intensif [4]	4099854**163876**	■	11135	153	60°	100000 h	100000 h	83000 h	3400	1236x115x65	3*	1	NC		
	Low Bay FLEX 1200 73W 840 W - Extensif	4058075**676107**	■	11135	153	90°	100000 h	100000 h	83000 h	3400	1236x115x65	3*	1	367,00		
	Low Bay FLEX 1200 73W 840 VW - Très extensif	4058075**676121**	■	11135	153	120°	100000 h	100000 h	83000 h	3400	1236x115x65	3*	1	367,00		
NEW	Low Bay FLEX 1200 73W 840 OV - Elliptique [4]	4099854**164118**	■	11135	153	40°x90°	100000 h	100000 h	83000 h	3400	1236x115x65	3*	1	NC		
NEW	Low Bay FLEX 1500 73W 840 N - Intensif [4]	4099854**164248**	■	11135	153	60°	100000 h	100000 h	83000 h	3400	1236x115x65	3*	1	NC		
NEW	Low Bay FLEX 1500 73W 840 W - Extensif	4099854**164262**	■	11135	153	90°	100000 h	100000 h	83000 h	3400	1236x115x65	3*	1	NC		
NEW	Low Bay FLEX 1500 73W 840 VW - Très extensif	4099854**164286**	■	11135	153	120°	100000 h	100000 h	83000 h	3400	1236x115x65	3*	1	NC		
NEW	Low Bay FLEX 1500 73W 840 OV - Elliptique [4]	4099854**164309**	■	11135	153	40°x90°	100000 h	100000 h	83000 h	3400	1236x115x65	3*	1	NC		
	Low Bay FLEX 1500 105W 840 N - Intensif	4058075**676244**	■	16800	160	60°	100000 h	100000 h	83000 h	4500	1527x115x65	3*	1	409,00		
	Low Bay FLEX 1500 105W 840 W - Extensif	4058075**676268**	■	16800	160	90°	100000 h	100000 h	83000 h	4500	1527x115x65	3*	1	409,00		
	Low Bay FLEX 1500 105W 840 VW - Très extensif	4058075**676282**	■	16800	160	120°	100000 h	100000 h	83000 h	4500	1527x115x65	3*	1	409,00		
NEW	Low Bay FLEX 1500 105W 840 OV - Elliptique [4]	4099854**163616**	■	16800	160	40°x90°	100000 h	100000 h	83000 h	4500	1527x115x65	3*	1	NC		
	Low Bay FLEX BP 1500 105W 840 W - Extensif	4058075**676367**	■	16275	155	90°	100000 h	100000 h	83000 h	6000	1527x115x65	3*	2	498,00		
NEW	Low Bay FLEX 1500 140W 840 N - Intensif [4]	4099854**163630**	■	22000	157	60°	100000 h	100000 h	83000 h	4500	1527x115x65	3*	1	NC		
NEW	Low Bay FLEX 1500 140W 840 W - Extensif [4]	4099854**163678**	■	22000	157	90°	100000 h	100000 h	83000 h	4500	1527x115x65	3*	1	NC		
NEW	Low Bay FLEX 1500 140W 840 VW - Très extensif [4]	4099854**163692**	■	22000	157	120°	100000 h	100000 h	83000 h	4500	1527x115x65	3*	1	NC		
NEW	Low Bay FLEX 1500 140W 840 OV - Elliptique [4]	4099854**163715**	■	22000	157	40°x90°	100000 h	100000 h	83000 h	4500	1527x115x65	3*	1	NC		

DÉTAILS COMPLÉMENTAIRES

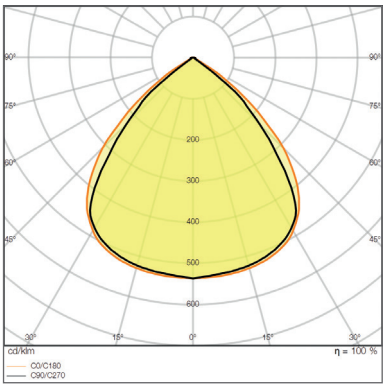

LOW BAY 1500 105W 4000K

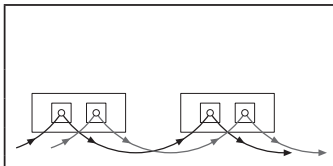

n	B16	C10	C16
LOWBAY FLEX 1200 P 42W	18	14	23
LOWBAY FLEX 1200 P 73W	17	13	22
LOWBAY FLEX (BP) 1500 P 105W	21	16	27
LOWBAY FLEX 1200 DALI P 42W	9	8	12
LOWBAY FLEX 1200 DALI P 73W	27	23	36
LOWBAY FLEX (BP) 1500 DALI P 105W	27	17	28

Mise en ligne des LOW BAY FLEX

[1] t [h] : L70 @ 25 °C (T_a) | [2] t [h] : L80 @ 25 °C (T_a) | [3] t [h] : L90 @ 25 °C (T_a) | [4] Lancement décembre 2023. Données techniques sous réserve de modification.

■ SUPERIOR CLASS ■ PERFORMANCE CLASS ■ VALUE CLASS *Possibilité de commande à l'unité sans frais.



1



2



3



4



5

LOW BAY FLEX

IK 08 | IP23 | LEDVANCE 5 Ans Garantie

	Désignation	EAN	Segmentation	lm	lm/W	°	L70 [1]	L80 [2]	L90 [3]	Poids (g)	Dimensions Ø x H [mm]		No.	UNITAIRE	CR LA
	Version DALI avec fonctionnalité Touch Dim														
NEW	Low Bay FLEX 1200 DALI 42W 840 N - Intensif [4]	4099854**164132**	■	6300	150	60°	100000 h	100000 h	83000 h	3400	1236x115x65	✓	3*	1	NC
	Low Bay FLEX 1200 DALI 42W 840 W - Extensif	4058075**676145**	■	6300	150	90°	100000 h	100000 h	83000 h	3500	1236x115x65	✓	3*	1	423,00
	Low Bay FLEX 1200 DALI 42W 840 VW - Très extensif	4058075**676169**	■	6300	150	120°	100000 h	100000 h	83000 h	3500	1236x115x65	✓	3*	1	423,00
NEW	Low Bay FLEX 1200 DALI 42W 840 OV - Elliptique [4]	4099854**164156**	■	6300	150	40° x 90°	100000 h	100000 h	83000 h	3400	1236x115x65	✓	3*	1	NC
NEW	Low Bay FLEX 1200 DALI 73W 840 N - Intensif [4]	4099854**164170**	■	11135	153	60°	100000 h	100000 h	83000 h	3400	1236x115x65	✓	3*	1	NC
	Low Bay FLEX 1200 DALI 73W 840 W - Extensif	4058075**676206**	■	11135	153	90°	100000 h	100000 h	83000 h	3500	1236x115x65	✓	3*	1	522,00
	Low Bay FLEX 1200 DALI 73W 840 VW - Très extensif	4058075**676220**	■	11135	153	120°	100000 h	100000 h	83000 h	3500	1236x115x65	✓	3*	1	522,00
NEW	Low Bay FLEX 1200 DALI 73W 840 OV - Elliptique [4]	4099854**164224**	■	11135	153	40° x 90°	100000 h	100000 h	83000 h	3400	1236x115x65	✓	3*	1	NC
NEW	Low Bay FLEX 1500 DALI 73W 840 N - Intensif [4]	4099854**163753**	■	11135	153	60°	100000 h	100000 h	83000 h	3400	1236x115x65	✓	3*	1	NC
NEW	Low Bay FLEX 1500 DALI 73W 840 W - Extensif	4099854**163791**	■	11135	153	90°	100000 h	100000 h	83000 h	3500	1236x115x65	✓	3*	1	NC
NEW	Low Bay FLEX 1500 DALI 73W 840 VW - Très extensif	4099854**163814**	■	11135	153	120°	100000 h	100000 h	83000 h	3500	1236x115x65	✓	3*	1	NC
NEW	Low Bay FLEX 1500 DALI 73W 840 OV - Elliptique [4]	4099854**163852**	■	11135	153	40° x 90°	100000 h	100000 h	83000 h	3400	1236x115x65	✓	3*	1	NC
	Low Bay FLEX 1500 DALI 105W 840 N - Intensif	4058075**676305**	■	16800	160	60°	100000 h	100000 h	83000 h	4200	1527x115x65	✓	3*	1	604,00
	Low Bay FLEX 1500 DALI 105W 840 W - Extensif	4058075**676329**	■	16800	160	90°	100000 h	100000 h	83000 h	4200	1527x115x65	✓	3*	1	604,00
	Low Bay FLEX 1500 DALI 105W 840 VW - Très extensif	4058075**676343**	■	16800	160	120°	100000 h	100000 h	83000 h	4200	1527x115x65	✓	3*	1	604,00
NEW	Low Bay FLEX 1500 DALI 105W 840 OV - Elliptique [4]	4099854**163975**	■	16800	160	40° x 90°	100000 h	100000 h	83000 h	4500	1527x115x65	✓	3*	1	NC
	Low Bay FLEX BP 1500 DALI 105W 840 W - Extensif	4058075**676381**	■	16275	155	90°	100000 h	100000 h	83000 h	5800	1527x115x65	✓	3*	2	583,00
NEW	Low Bay FLEX 1500 DALI 140W 840 N - Intensif [4]	4099854**163999**	■	22000	157	60°	100000 h	100000 h	83000 h	4500	1527x115x65	✓	3*	1	NC
NEW	Low Bay FLEX 1500 DALI 140W 840 W - Extensif [4]	4099854**164019**	■	22000	157	90°	100000 h	100000 h	83000 h	4500	1527x115x65	✓	3*	1	NC
NEW	Low Bay FLEX 1500 DALI 140W 840 VW - Très extensif [4]	4099854**164033**	■	22000	157	120°	100000 h	100000 h	83000 h	4500	1527x115x65	✓	3*	1	NC
NEW	Low Bay FLEX 1500 DALI 140W 840 OV - Elliptique [4]	4099854**164071**	■	22000	157	40° x 90°	100000 h	100000 h	83000 h	4500	1527x115x65	✓	3*	1	NC
	Accessoire de montage LOW BAY FLEX														
	Low Bay Flex - Kit de suspension avec 2 filins de 5m	4058075**693722**			—	—	—	—	—	—	5000		30*	3	45,00
NEW	Low Bay Flex 1200 Ball Proof Cover - Grille de protection pour résistance aux chocs de balles [4]	4099854**177705**			—	—	—	—	—	—	915 x 119 x 39		1	4	NC
NEW	Low Bay Flex 1500 Ball Proof Cover - Grille de protection pour résistance aux chocs de balles [4]	4099854**177729**			—	—	—	—	—	—	1206x119x39		1	4	NC
NEW	Low Bay Flex Angulation mount kit - Kit d'inclinaison (0° à 60°) en montage saillie [4]	4099854**177934**			—	—	—	—	—	—	90 x 42 x 71		1	5	NC

[1] t [h] : L70 @ 25 °C (T_a) | [2] t [h] : L80 @ 25 °C (T_a) | [3] t [h] : L90 @ 25 °C (T_a) | [4] Lancement décembre 2023. Données techniques sous réserve de modification.

■ SUPERIOR CLASS ■ PERFORMANCE CLASS ■ VALUE CLASS *Possibilité de commande à l'unité sans frais.



1



2

HIGH BAY

Désignation	EAN	Segmentation	lm	lm/W		L70 [1]	L80 [2]	L90 [3]	Poids (g)	Dimensions Ø x H [mm]			No.	UNITAIRE	CR LA
LEDVANCE HIGH BAY															
Classe I - Corps aluminium noir (RAL 9017) - IP65 - IK08 - UGR25 (versions 70°) et UGR22 (versions 110° équipées d'un réflecteur en option, voir page suivante) - Crochet de montage fourni - Précâblé 1,50 m - Températures de fonctionnement -30...+50 °C - 100 ... 240 V - Très faible scintillement (taux < 10%- SVM ≤ 0,4 et $P_{st}LM$ ≤ 1,0) - Garantie 5 ans															
High Bay PFM 87W/4000K 70° IP65	4058075**692787**	■	13000	150	70°	80000 h	50000 h	35000 h	1800	280 x 155		1	1	388,00
High Bay PFM 87W/6500K 70° IP65	4058075**692855**	■	13000	150	70°	80000 h	50000 h	35000 h	1800	280 x 155		1	1	406,00
High Bay PFM 87W/4000K 110° IP65	4058075**692718**	■	13000	150	110°	80000 h	50000 h	35000 h	1800	280 x 155		1	1	388,00
High Bay PFM 87W/6500K 110° IP65	4058075**692848**	■	13000	150	110°	80000 h	50000 h	35000 h	1800	280 x 155		1	1	406,00
NEW High Bay PFM 147W/4000K 70° IP65	4058075**692800**	■	22000	150	70°	80000 h	50000 h	35000 h	2300	321 x 152		1	1	452,00
High Bay PFM 147W/6500K 70° IP65	4058075**764248**	■	22000	150	70°	80000 h	50000 h	35000 h	2300	321 x 152		1	1	469,00
High Bay PFM 147W/4000K 110° IP65	4058075**692794**	■	22000	150	110°	80000 h	50000 h	35000 h	2300	321 x 152		1	1	452,00
High Bay PFM 147W/6500K 110° IP65	4058075**692862**	■	22000	150	110°	80000 h	50000 h	35000 h	2650	321 x 152		1	1	469,00
High Bay PFM 190W/4000K 70° IP65	4058075**692824**	■	27000	140	70°	80000 h	50000 h	35000 h	2650	321 x 156		1	1	564,50
High Bay PFM 190W/6500K 70° IP65	4058075**692879**	■	27000	140	70°	80000 h	50000 h	35000 h	2650	321 x 156		1	1	582,00
High Bay PFM 190W/4000K 110° IP65	4058075**692817**	■	27000	140	110°	80000 h	50000 h	35000 h	2650	321 x 156		1	1	564,50
NEW High Bay PFM 190W/6500K 110° IP65	4058075**764255**	■	27000	140	110°	80000 h	50000 h	35000 h	2650	321 x 156		1	1	582,00
High Bay PFM 210W/4000K 70° IP65	4058075**692831**	■	30000	140	70°	80000 h	50000 h	35000 h	2650	321 x 156		1	1	652,50
High Bay PFM 210W/6500K 70° IP65	4058075**692886**	■	30000	140	70°	80000 h	50000 h	35000 h	2650	321 x 156		1	1	688,00
Version DALI (Etrier de fixation inclus) - Non Touch Dim															
High Bay PFM 93W/4000K 70° IP65	4058075**543911**	■	13000	140	70°	80000 h	50000 h	35000 h	2818	280 x 160	✓	1	1	560,00
High Bay PFM 93W/4000K 110° IP65	4058075**543904**	■	13000	140	110°	80000 h	50000 h	35000 h	2818	280 x 160	✓	1	1	560,00
High Bay PFM 155W/4000K 70° IP65	4058075**543935**	■	22000	140	70°	80000 h	50000 h	35000 h	3568	321 x 163	✓	1	1	660,00
High Bay PFM 155W/4000K 110° IP65	4058075**543928**	■	22000	140	110°	80000 h	50000 h	35000 h	3568	321 x 163	✓	1	1	660,00
High Bay PFM 190W/4000K 70° IP65	4058075**543959**	■	27000	140	70°	80000 h	50000 h	35000 h	3768	321 x 168	✓	1	1	734,00
High Bay PFM 190W/4000K 110° IP65	4058075**543942**	■	27000	140	110°	80000 h	50000 h	35000 h	3768	321 x 168	✓	1	1	734,00
High Bay PFM 210W/4000K 70° IP65	4058075**543966**	■	30000	140	70°	80000 h	50000 h	35000 h	3768	321 x 168	✓	1	1	834,00
Version SENSOR - À installer jusqu'à 8 m idéalement - Détecteur de mouvement et de luminosité fourni - Fonction couloir - Réglages basiques sur le détecteur par micros-interrupteurs - Réglages avancés par télécommande (en option, voir page suivante) - Etrier de fixation inclus															
High Bay Sensor PFM 87W/4000K 110° IP65	4058075**603257**	■	13000	150	110°	80000 h	50000 h	35000 h	2818	280 x 190	✓	1	2	522,00
High Bay Sensor PFM 147W/4000K 70° IP65	4058075**603271**	■	22000	150	70°	80000 h	50000 h	35000 h	2818	321 x 188	✓	1	2	615,50
High Bay Sensor PFM 147W/4000K 110° IP65	4058075**603264**	■	22000	150	110°	80000 h	50000 h	35000 h	3568	321 x 188	✓	1	2	615,50
High Bay Sensor PFM 190W/4000K 110° IP65	4058075**603288**	■	27000	140	110°	80000 h	50000 h	35000 h	3568	321 x 192	✓	1	2	681,50

DÉTAILS COMPLÉMENTAIRES

Flux lumineux du HIGH BAY	Hauteur de monte possible
13 000 lm	4,5 m à 7 m
22 000 lm	6 m à 9 m
27 000 lm	7 m à 10 m
30 000 lm	8 m à 12 m

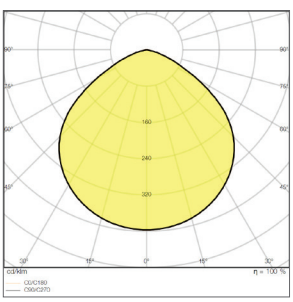

HIGH BAY 190W 4000K 110°

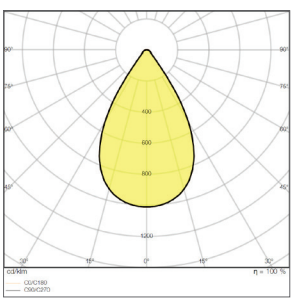

HIGH BAY 190W 4000K 70°

[1] t [h] : L70 @ 25 °C (T_a) | [2] t [h] : L80 @ 25 °C (T_a) | [3] t [h] : L90 @ 25 °C (T_a)

■ SUPERIOR CLASS ■ PERFORMANCE CLASS ■ VALUE CLASS


1


2


3


4


5

ACCESSOIRES HIGH BAY

Désignation	EAN	Segmentation	lm	lm/W		L70 [1]	L80 [2]	L90 [3]	Poids (g)	Dimensions 0×H [mm]			
Accessoires													CR LA
High Bay PFM PC Réfracteur 87W	4058075**699359**		—	—	—	—	—	—	—	413x205	2	1	158,00
High Bay PFM PC Réfracteur 147-210W	4058075**699373**		—	—	—	—	—	—	—	480x250	2	1	180,00
High Bay PFM ALU Réflecteur 87W	4058075**699397**		—	—	—	—	—	—	—	415x205	2	2	69,50
High Bay PFM ALU Réflecteur 147-210W	4058075**699410**		—	—	—	—	—	—	—	500x235	2	2	84,00
High Bay PFM Etrier 87W-210W	4058075**695191**		—	—	—	—	—	—	—	138x35x150	10*	3	40,00
High Bay PFM Sensor - Télécommande	4058075**611436**		—	—	—	—	—	—	—	117x56x15	1	4	42,00
High Bay PFM Sensor - Détecteur	4058075**611412**		—	—	—	—	—	—	—	49x56	60*	5	124,00

DÉTAILS COMPLÉMENTAIRES

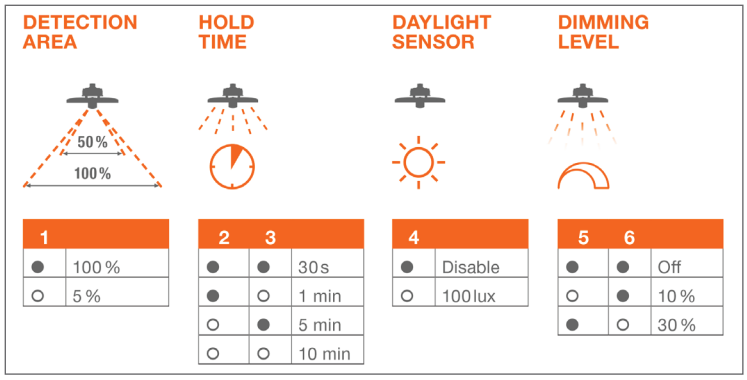

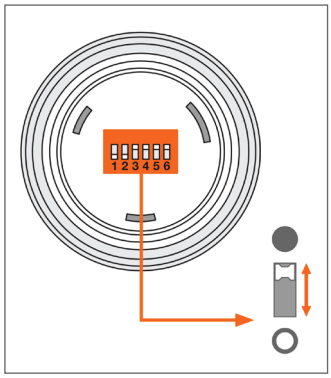

Scannez ce QR Code pour accéder à la vidéo de fonctionnement de la télécommande du High Bay

On/Off

Démarrez le processus de réglage à distance

Sauvegardez votre réglage de la télécommande

Testez votre réglage de la télécommande

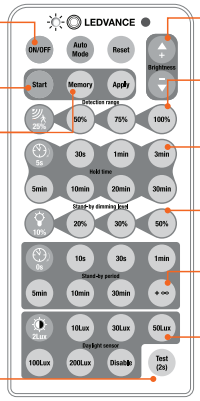

Commutation manuelle, gradation et réglage des fonctions par défaut

Plage de détection : 25 %, 50 %, 75 %, 100 %.

Temporisation : 5 s, 30 s, 1 min, 3 min, 10 min, 20 min, 30 min

Niveau d'atténuation en mode veille : 10 %, 20 %, 35 %, 50 %.

Période de veille : 10 s, 30 s, 1 min, 3 min, 30 min

Détecteur de lumière du jour : 10 lx, 30 lx, 50 lx, 100 lx, 200 lx, désactivé

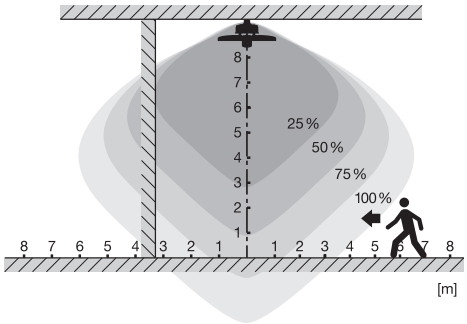

[1] t [h] : L70 @ 25 °C (T_a) | [2] t [h] : L80 @ 25 °C (T_a) | [3] t [h] : L90 @ 25 °C (T_a)

*Possibilité de commande à l'unité sans frais.

SUPERIOR CLASS PERFORMANCE CLASS VALUE CLASS

NUISANCES LUMINEUSES - ARRÊTÉ DU 27 DÉCEMBRE 2018[1]

Exclusions du champ d'application :
- Les lieux appartenant à des particuliers
- Les installations de balisage lumineux (luminaires < 100 lm) et les enseignes lumineuses
- Les actes de maintenance sur une installation existante avant le 1er janvier 2020 destinés à remplacer un ou quelques points lumineux d'une installation (suite à un défaut, la fin de vie d'une lampe ou un accident par exemple)

Tableau des principales exigences : application au 1er janvier 2020 pour toutes les installations visées (de a à g ci-dessous) - Mise en service après cette date (appelées ici "nouvelles installations"). Ce tableau ne présente pas les exigences techniques relatives aux sites d'observation astronomiques, aux réserves naturelles et périmètres de protection, aux parcs naturels régionaux et marins, ni aux coeurs de parc nationaux classés. Pour plus de renseignements, voir le texte officiel. Sanction : une amende de ≤ 750 euros par installation lumineuse non conforme.

APPLICATIONS CONCERNÉES	NOTIONS TECHNIQUES [4] [5]	CONTRAINTES HORAIRES[2]
a) Éclairage extérieur : voirie, zones de circulation publiques et privées --> Destiné à la sécurité des personnes et des biens lors de leurs déplacements sur l'espace public et privé et au confort des usagers (hors tunnels, aéronautique, ferroviaire, maritime et fluvial).	Pour toutes nouvelles installations et installations existantes dont le réglage est possible sans dégrader la sécurité ni créer de lumière intrusive : ULR < 1% (produit) / ULR < 4% (installation) Pour les nouvelles installations : - La proportion du flux émis dans l'hémisphère inférieur dans un cône de demi-angle de 75,5° (angle de 151°) par rapport au flux émis dans tout l'hémisphère inférieur est > 95% - Densité surfacique[3] du flux lumineux (sur la surface utile : route et trottoirs pour une voirie) : < 35 lm/m² en agglomération / < 25 lm/m² hors agglomération - Cheminement extérieur accessible aux PMR : éclairement moyen = 20 lx - Température de couleur : ≤3000 K **NB** : le remplacement d'une lampe de 4000K par exemple sur une installation existante reste possible [4]. - Pas d'éclairage direct dans les eaux si proximité d'un lac, d'une rivière ou de la mer.	Pas de contrainte si l'installation est pilotée via des cellules de détection de présence. Sinon, et pour les installations privés, ou espaces clos uniquement : - Allumage au plus tôt à 7h, ou 1h avant le début de l'activité - Extinction au plus tard 1h après l'arrêt de l'activité
Cas particulier : installation dont la proportion de lumière émise au dessus de la ligne d'horizon est >50 % (ex : luminaire type boule).	Mise en conformité de l'existant avant 2025 (remplacement par des luminaires conformes au présent arrêté).	
b) Éclairage façade, mise en lumière du patrimoine (monuments historiques et leurs abords), parcs et jardins accessibles au public et/ou appartenant à des entreprises, bailleurs sociaux ou copropriétés. **Note** : les encastrés de sol et les projecteurs utilisés dans ce type d'applications restent autorisés après 2025, pour de la maintenance ou des installations neuves.	Pour les nouvelles installations : - Densité surfacique[3] du flux lumineux : < 25 lm/m² en agglomération / < 10 lm/m² hors agglomération - Cheminement extérieur accessible aux personnes à mobilité réduite : Eclairement moyen = 20 lx - Pas d'éclairage direct dans les eaux fluviales, les cours d'eau, les plans d'eau, les lacs, étangs, la mer	Pas de contrainte si l'installation est pilotée via des cellules de détection de présence. Sinon, sauf Parcs et Jardins ouverts 24h/24 : - Allumage au plus tôt au coucher du soleil - Extinction au plus tard 1h après l'arrêt de l'activité
c) Éclairage Sportif : de plein air ou découvrable. **Note** : les encastrés de sol et les projecteurs utilisés dans ce type d'applications restent autorisés après 2025, pour de la maintenance ou des installations neuves.	Pour les nouvelles installations : - Pas d'éclairage direct dans les eaux fluviales, les cours d'eau, les plans d'eau, les lacs, étangs, la mer	
d) Éclairage des bâtiments non résidentiels. Illumination extérieure (façade) ainsi que l'éclairage intérieur émis intentionnellement vers l'extérieur (ex. certaines vitrines) **Note** : les encastrés de sol et les projecteurs utilisés dans ce type d'applications restent autorisés après 2025. L'éclairage général intérieur n'est pas concerné par les prescriptions techniques.	Pour les nouvelles installations : - Densité surfacique du flux lumineux : < 25 lm/m² en agglomération / 20 lm/m² hors agglomération - Pas d'éclairage direct dans les eaux fluviales, les cours d'eau, les plans d'eau, les lacs, étangs, la mer - Température de couleur : ≤3000 K **NB** : le remplacement d'une lampe de 4000K par exemple sur une installation existante reste possible [4].	Pas de contrainte si l'installation est pilotée via des cellules de détection de présence. Sinon, **Pour les installations extérieures :** - Allumage au plus tôt au coucher du soleil - Extinction au plus tard à 1h du matin **Pour les installations intérieures :** - Allumage au plus tôt à 7h ou 1h avant le début de l'activité - Extinction au plus tard 1h après l'arrêt de l'activité.
e) Éclairage Parcs de stationnement : parcs non-couverts ou semi-ouverts. **Note :** l'éclairage des parkings sous-terrain est exclu du champ d'application.	Toutes les nouvelles installations et installations existantes dont le réglage est possible sans dégrader la sécurité ni créer de lumière intrusive (sinon, pas d'obligation) : - ULR < 1% (produit) - ULR < 4% (installation) Pour les nouvelles installations uniquement : la proportion du flux émis dans l'hémisphère inférieur dans un cône de demi-angle de 75,5° (angle de 151°) par rapport au flux émis dans tout l'hémisphère inférieur est > 95% - Densité surfacique[3] du flux lumineux (sur emplacements et cheminements) : < 25 lm/m² en agglomération / < 20lm/m² hors agglomération - Cheminement extérieur accessible aux PMR : éclairement moyen = 20 lux - Parc de stationnement extérieur : éclairement moyen ≤ 20 lx - Température de couleur : ≤3000 K **NB** : le remplacement d'une lampe de 4000K par exemple sur une installation existante reste possible [4]. - Pas d'éclairage direct dans les eaux si proximité d'un lac, d'une rivière ou de la mer.	Pas de contrainte si l'installation est pilotée via des cellules de détection de présence. Sinon, et pour les parcs annexés à une zone d'activités uniquement : - Allumage à 7h au plus tôt, ou 1h avant le démarrage de l'activité - Extinction : 2h au plus après l'arrêt de l'activité
Cas particulier : installation dont la proportion de lumière émise au dessus de la ligne d'horizon est >50% (ex : Luminaire type boule).	Mise en conformité de l'existant avant 2025 (remplacement par des luminaires conformes au présent arrêté).	
f) Eclairage extérieur temporaire : activité culturelle, commerciale, sportive ou de loisirs.	Pas d'éclairage direct dans les eaux fluviales, les cours d'eau, les plans d'eau, les lacs, étangs, la mer. **Pour les chantiers** : - Allumage au coucher du soleil au plus tôt - Extinction : 1h après l'arrêt de l'activité au plus tard	
g) Eclairage de chantier extérieur		

[1] Les informations relevées sur cette page réflètent la lecture faite par LEDVANCE SASU des principaux points de l'arrêté et de la position du Syndicat de l'éclairage. Pour plus de détails et en cas de doute, voir le texte officiel ici: www.legifrance.gouv.fr et la position du Syndicat de l'éclairage sur www.syndicat-eclairage.com. Cet arrêté est en cours de révision, pouvant entraîner des modifications des exigences listées dans ce tableau de synthèse. [2] Lorsque les installations a), b), d), e) sont couplées à des systèmes de détection de présence un éclairage ponctuel est autorisé pendant les horaires d'extinction imposés [3] Densité surfacique du flux lumineux : flux total sortant du luminaire sur la surface destinée à être éclairée [4] Des conditions restrictives s'appliquent dans le périmètre des sites d'observation astronomique, dans les réserves naturelles, les parcs naturels et les cœurs de parcs nationaux classés [5] Au 1er janvier 2020, toute nouvelle installation d'éclairage en zone littorale visible depuis la mer ou la plage est orientée dos à l'eau, éclairant uniquement la surface terrestre utile.




1


2


3


4

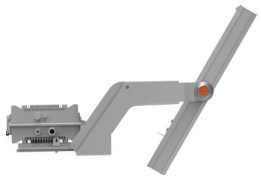

PROJECTEURS FORTE PUISSANCE

IK08 IP66 LEDVANCE 5 Ans Garantie

Désignation	EAN	Segmentation	lm	lm/W		L70 [1]	L80 [2]	L90 [3]	Poids (g)	Dimensions L×l×H [mm]		No.	UNITAIRE	CR	LA	
LEDVANCE FLOODLIGHT MAX IP66																
Classe I - Projecteur de forte puissance pour l'éclairage sportif - Robuste IK08/IP66 - Composé de modules de 300 W chacun - Corps en aluminium gris (RAL 9006) - Diffuseur en verre trempé - Lentilles en polycarbonate - Très robuste (IP66/IK08) - IRC > 70 / 5 700K - Températures de fonctionnement -30…+50°C - ULR 0%[4] - code flux CIE n°3 ≥ 95%[5] - Très faible scintillement (taux < 5%- SVM ≤ 0,4 et PstLM ≤ 1,0) - Protection contre les surtensions jusqu'à 10 kV - 220...240 V - Possibilité d'allumer tout ou une partie des modules selon schéma de câblage - Support pour système de visée inclus - Remplacement des luminaires équipés de lampes à décharge jusque 2 000W - Les alimentations sont dans un boîtier séparé très robuste (IP66/IK08) qui peut être installé sur l'étrier ou déporté jusqu'à 40m - Boîtier vendu séparément - Classe de résistance à la corrosion C4 selon ISO 12944-2 - Test brouillard salin : 1 000 h - Garantie 5 ans																
FL MAX LUM 600W/757 SYM10	4058075**580589**	■	78 000	130	10°	100 000 h	75 000 h	50 000 h	15 800	660x591x279	✓	1	1	2688,00		
FL MAX LUM 600W/757 SYM30	4058075**580596**	■	81 000	135	30°	100 000 h	75 000 h	50 000 h	15 800	660x591x279	✓	1	1	2323,00		
FL MAX LUM 600W/757 SYM60	4058075**580602**	■	80 500	134	60°	100 000 h	75 000 h	50 000 h	15 800	660x591x279	✓	1	1	2323,00		
FL MAX LUM 600W/757 ASYM 50X110	4058075**580619**	■	82 000	137	50°x110°	100 000 h	75 000 h	50 000 h	15 800	660x591x279	✓	1	1	2688,00		
FL MAX LUM 900W/757 SYM10	4058075**580626**	■	117 000	130	10°	100 000 h	75 000 h	50 000 h	20 800	930x591x279	✓	1	2	4176,00		
FL MAX LUM 900W/757 SYM30	4058075**580633**	■	121 000	135	30°	100 000 h	75 000 h	50 000 h	20 800	930x591x279	✓	1	2	3680,00		
FL MAX LUM 900W/757 SYM60	4058075**580640**	■	120 000	134	60°	100 000 h	75 000 h	50 000 h	20 800	930x591x279	✓	1	2	3680,00		
FL MAX LUM 900W/757 ASYM 50X110	4058075**580657**	■	123 000	137	50°x110°	100 000 h	75 000 h	50 000 h	20 800	930x591x279	✓	1	2	4176,00		
FL MAX LUM 1200W/757 SYM10	4058075**580664**	■	155 000	129	10°	100 000 h	75 000 h	50 000 h	31 900	1111x591x282	✓	1	3	5099,00		
FL MAX LUM 1200W/757 SYM30	4058075**580671**	■	162 000	135	30°	100 000 h	75 000 h	50 000 h	31 900	1111x591x282	✓	1	3	4477,00		
FL MAX LUM 1200W/757 SYM60	4058075**580688**	■	161 000	134	60°	100 000 h	75 000 h	50 000 h	31 900	1111x591x282	✓	1	3	4477,00		
FL MAX LUM 1200W/757 ASYM 50X110	4058075**580695**	■	164 000	137	50°x110°	100 000 h	75 000 h	50 000 h	31 900	1111x591x282	✓	1	3	5099,00		
Boîtiers d'alimentation - À installer sur l'étrier ou déporté jusqu'à 40m																
FL MAX POWER SUPPLY 600W	4058075**580718**	■							5 400	382x188x146		2*	4	1790,00		
FL MAX POWER SUPPLY 900W	4058075**580732**	■							10 500	382x270x166		1	4	2826,00		
FL MAX POWER SUPPLY 1200W	4058075**580749**	■							12 600	382x270x166		1	4	3673,00		

DÉTAILS COMPLÉMENTAIRES

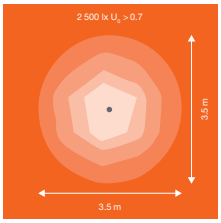

SYM 10° 2 500 lx - U_o >0,7

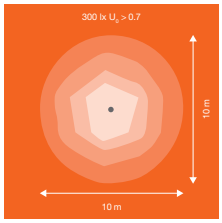

SYM 30° 300 lx - U_o >0,7

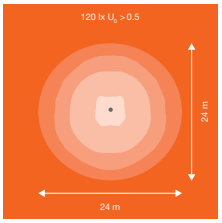

SYM 60° 120 lx - U_o >0,5

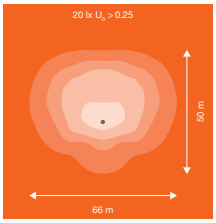

ASYM 50° x 110° 20 lx - U_o >0,25

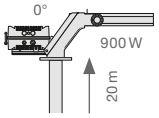

Application type : résultat pour une application typique avec les produits installés comme sur le schéma ci-dessus. Le point gris indique la position du mât.

LDV FL MAX	S/α	α = 0°	α = 30°	α = 60°	α = 90°
600 W	S1	0.12 m²	0.17 m²	0.22 m²	0.23 m²
	S2	0.32 m²	0.30 m²	0.23 m²	0.18 m²
	S3	0.09 m²	0.09 m²	0.09 m²	0.09 m²
900 W	S1	0.13 m²	0.23 m²	0.30 m²	0.32 m²
	S2	0.44 m²	0.41 m²	0.31 m²	0.22 m²
	S3	0.12 m²	0.12 m²	0.12 m²	0.12 m²
1200 W	S1	0.13 m²	0.27 m²	0.36 m²	0.37 m²
	S2	0.55 m²	0.50 m²	0.38 m²	0.24 m²
	S3	0.14 m²	0.14 m²	0.14 m²	0.14 m²

PRISES AU VENT

[1] t [h] : L70 @ 25 °C (T_q) | [2] t [h] : L80 @ 25 °C (T_q) | [3] t [h] : L90 @ 25 °C (T_q) | [4] ULR : représente la quantité de flux sortant du luminaire émis dans l'hémisphère supérieure (au-dessus de la ligne d'horizon) lorsque le luminaire est installé. | [5] Proportion du flux émis dans l'hémisphère inférieur dans un cône de demi-angle de 75,5° (angle de 151°) par rapport au flux émis dans tout l'hémisphère inférieur.

■ SUPERIOR CLASS ■ PERFORMANCE CLASS ■ VALUE CLASS *Possibilité de commande à l'unité sans frais.



1



2

PROJECTEURS FORTE PUISSANCE

IK08 IP65 LEDVANCE 5 Ans Garantie

Désignation	EAN	Segmentation	lm	lm/W	°	L70 [1]	L80 [2]	L90 [3]	Poids (g)	Dimensions L×l×H [mm]	No.	UNITAIRE	CR	LA	
LEDVANCE HIGH POWER FLOODLIGHT IP65															
Classe I - Corps en aluminium (RAL 9005) - Robuste IK08 - IP65 - Diffuseur en verre trempé - Températures de fonctionnement -40...+45 °C - Précâblé (1 m) - 100 ... 240 V - Garantie 5 ans															
HP FLOODLIGHT 300W/4000K Noir VN Très intensif	4058075**372443**		36600	125	30°	50000 h	—	—	10500	522x370x152	1	1			1303,00
HP FLOODLIGHT 300W/4000K Noir N Intensif	4058075**372450**		41100	140	60°	50000 h	—	—	10500	522x370x152	1	1			1303,00
HP FLOODLIGHT 300W/4000K Noir W Extensif	4058075**372467**		40500	135	90°	50000 h	—	—	10500	522x370x152	1	1			1303,00
HP FLOODLIGHT 300W/5700K Noir VN Très intensif	4058075**372474**		36600	125	30°	50000 h	—	—	10500	522x370x152	1	1			1303,00
HP FLOODLIGHT 300W/5700K Noir N Intensif	4058075**372481**		41100	140	60°	50000 h	—	—	10500	522x370x152	1	1			1303,00
HP FLOODLIGHT 300W/5700K Noir W Extensif	4058075**372498**		40500	135	90°	50000 h	—	—	10500	522x370x152	1	1			1303,00
HP FLOODLIGHT 500W/4000K Noir VN Très intensif	4058075**372528**		61000	125	30°	50000 h	—	—	17500	575x604x152	1	2			1645,00
HP FLOODLIGHT 500W/4000K Noir N Intensif	4058075**372559**		68500	140	60°	50000 h	—	—	17500	575x604x152	1	2			1645,00
HP FLOODLIGHT 500W/4000K Noir W Extensif	4058075**372580**		67500	135	90°	50000 h	—	—	17500	575x604x152	1	2			1645,00
HP FLOODLIGHT 500W/5700K Noir VN Très intensif	4058075**372610**		61000	125	30°	50000 h	—	—	17500	575x604x152	1	2			1645,00
HP FLOODLIGHT 500W/5700K Noir N Intensif	4058075**372627**		68500	140	60°	50000 h	—	—	17500	575x604x152	1	2			1645,00
HP FLOODLIGHT 500W/5700K Noir W Extensif	4058075**372658**		67500	135	90°	50000 h	—	—	17500	575x604x152	1	2			1645,00

DÉTAILS COMPLÉMENTAIRES

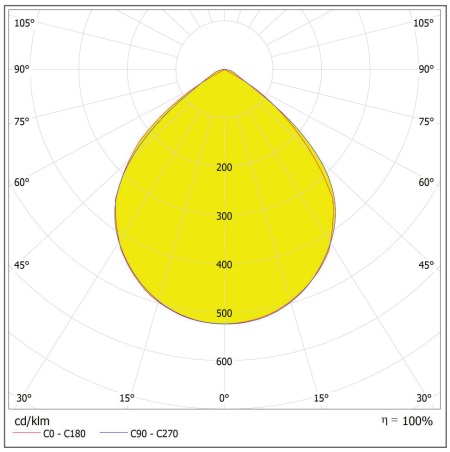

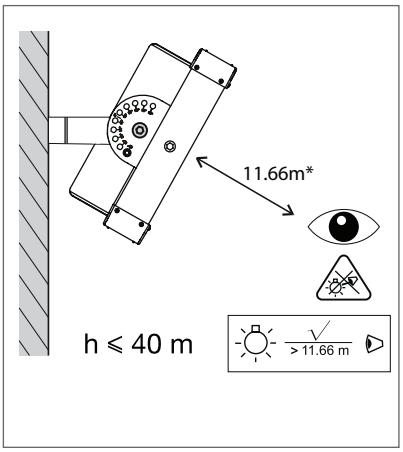

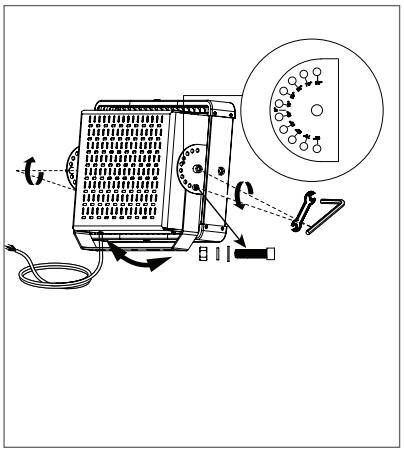

HP FLOOD 500W 4000K 67500 lm 90°

Version	Prise au vent m²
300 W	0,193
500 W	0,347

PRISES AU VENT

[1] t [h] : L70 @ 25 °C (T_a) | [2] t [h] : L80 @ 25 °C (T_a) | [3] t [h] : L90 @ 25 °C (T_a)

SUPERIOR CLASS PERFORMANCE CLASS VALUE CLASS



1

PROJECTEURS IP66

D | IK08 | IP66 | LEDVANCE 5 Ans Garantie

Désignation	EAN	Segmentation	lm	lm/W	°	L70 [1]	L80 [2]	L90 [3]	Poids (g)	Dimensions L×l×H [mm]					

LEDVANCE FLOODLIGHT PERFORMANCE IP66

Classe I - Corps en aluminium (RAL 9017) - Diffuseur verre trempé - Robuste IK08/IP66 - Étrier de montage coudé - Convient pour les applications sportives (la versions 290W est certifiée résistante aux chocs de balles) - Températures de fonctionnement -30...+50 °C - ULR 0%[4] - Code flux CIE n°3 ≥ 95%[5] - Précâblé (2 m) - 220 ... 240 V - Garantie 5 ans CR LA

VERSIONS ON/OFF

Optique ASYMÉTRIQUE 55°x110°													
FL PFM ASYM 55x110 50W/3000K Noir	4058075**353299**	■	5800	115	55°x110°	100000h	70000h	30000h	2600	314x240x63	1	1	352,00
FL PFM ASYM 55x110 50W/4000K Noir	4058075**353305**	■	6300	125	55°x110°	100000h	70000h	30000h	2600	314x240x63	1	1	352,00
FL PFM ASYM 55x110 100W/3000K Noir	4058075**353312**	■	11900	120	55°x110°	100000h	70000h	30000h	3900	418x330x77	1	1	507,00
FL PFM ASYM 55x110 100W/4000K Noir	4058075**353527**	■	12900	130	55°x110°	100000h	70000h	30000h	3900	418x330x77	1	1	507,00
FL PFM ASYM 55x110 150W/3000K Noir	4058075**353534**	■	18400	125	55°x110°	100000h	70000h	30000h	4500	451x330x77	1	1	664,00
FL PFM ASYM 55x110 150W/4000K Noir	4058075**353541**	■	19900	135	55°x110°	100000h	70000h	30000h	4500	451x330x77	1	1	664,00
FL PFM ASYM 55x110 200W/3000K Noir	4058075**353558**	■	24400	125	55°x110°	100000h	70000h	30000h	6300	494x395x87	1	1	884,00
FL PFM ASYM 55x110 200W/4000K Noir	4058075**353565**	■	26400	135	55°x110°	100000h	70000h	30000h	6300	494x395x87	1	1	884,00
FL PFM ASYM 55x110 290W/3000K Noir	4058075**353572**	■	35600	125	55°x110°	100000h	70000h	30000h	9500	567x465x97	1	1	1260,00
FL PFM ASYM 55x110 290W/4000K Noir	4058075**353602**	■	38500	135	55°x110°	100000h	70000h	30000h	9500	567x465x97	1	1	1260,00
Optique ASYMÉTRIQUE 45°X140°													
FL PFM ASYM 45x140 50W/3000K Noir	4058075**353619**	■	5700	115	45°x140°	100000h	70000h	30000h	2600	314x240x63	1	1	352,00
FL PFM ASYM 45x140 50W/4000K Noir	4058075**353626**	■	6200	125	45°x140°	100000h	70000h	30000h	2600	314x240x63	1	1	352,00
FL PFM ASYM 45x140 100W/3000K Noir	4058075**353633**	■	11800	120	45°x140°	100000h	70000h	30000h	3900	418x330x77	1	1	507,00
FL PFM ASYM 45x140 100W/4000K Noir	4058075**353688**	■	12800	130	45°x140°	100000h	70000h	30000h	3900	418x330x77	1	1	507,00
FL PFM ASYM 45x140 150W/3000K Noir	4058075**353695**	■	18300	120	45°x140°	100000h	70000h	30000h	4500	451x330x77	1	1	664,00
FL PFM ASYM 45x140 150W/4000K Noir	4058075**353701**	■	19800	130	45°x140°	100000h	70000h	30000h	4500	451x330x77	1	1	664,00
FL PFM ASYM 45x140 200W/3000K Noir	4058075**353718**	■	24200	125	45°x140°	100000h	70000h	30000h	6300	494x395x87	1	1	884,00
FL PFM ASYM 45x140 200W/4000K Noir	4058075**353725**	■	26200	135	45°x140°	100000h	70000h	30000h	6300	494x395x87	1	1	884,00
FL PFM ASYM 45x140 290W/3000K Noir	4058075**353732**	■	35300	120	45°x140°	100000h	70000h	30000h	9500	567x465x97	1	1	1260,00
FL PFM ASYM 45x140 290W/4000K Noir	4058075**353749**	■	38200	130	45°x140°	100000h	70000h	30000h	9500	567x465x97	1	1	1260,00
Optique SYMÉTRIQUE ROTATIONNELLE 30° intensif													
FL PFM SYM R30 150W/3000K Noir	4058075**353756**	■	18700	125	30°	100000h	70000h	30000h	4500	451x330x77	1	1	664,00
FL PFM SYM R30 150W/4000K Noir	4058075**353763**	■	20200	135	30°	100000h	70000h	30000h	4500	451x330x77	1	1	664,00
FL PFM SYM R30 200W/3000K Noir	4058075**353770**	■	24800	125	30°	100000h	70000h	30000h	6300	494x395x87	1	1	884,00
FL PFM SYM R30 200W/4000K Noir	4058075**353787**	■	26800	135	30°	100000h	70000h	30000h	6300	494x395x87	1	1	884,00
FL PFM SYM R30 290W/3000K Noir	4058075**353794**	■	36200	125	30°	100000h	70000h	30000h	9500	567x465x97	1	1	1260,00
FL PFM SYM R30 290W/4000K Noir	4058075**353800**	■	39100	135	30°	100000h	70000h	30000h	9500	567x465x97	1	1	1260,00
Optique SYMÉTRIQUE ROTATIONNELLE 60° extensif													
FL PFM SYM 60 150W/3000K Noir	4058075**540989**	■	19800	132	60°x60°	100000h	70000h	30000h	4500	451x330x77	1	1	772,00
FL PFM SYM 60 150W/4000K Noir	4058075**540996**	■	21000	140	60°x60°	100000h	70000h	30000h	4500	451x330x77	1	1	772,00
FL PFM SYM 60 200W/3000K Noir	4058075**541009**	■	26400	132	60°x60°	100000h	70000h	30000h	6300	494x395x87	1	1	1028,00
FL PFM SYM 60 200W/4000K Noir	4058075**541016**	■	28000	140	60°x60°	100000h	70000h	30000h	6300	494x395x87	1	1	1028,00
FL PFM SYM 60 290W/3000K Noir	4058075**541023**	■	38300	132	60°x60°	100000h	70000h	30000h	9500	567x465x97	1	1	1462,00
FL PFM SYM 60 290W/4000K Noir	4058075**541030**	■	40600	140	60°x60°	100000h	70000h	30000h	9500	567x465x97	1	1	1462,00

[1] t[h] : L70 @ 25 °C (T_q) | [2] t[h] : L80 @ 25 °C (T_q) | [3] t[h] : L90 @ 25 °C (T_q) | [4] ULR : représente la quantité de flux sortant du luminaire émis dans l'hémisphère supérieure (au-dessus de la ligne d'horizon) lorsque le luminaire est installé. | [5] Proportion du flux émis dans l'hémisphère inférieur dans un cône de demi-angle de 75,5° (angle de 151°) par rapport au flux émis dans tout l'hémisphère inférieur.

■ SUPERIOR CLASS ■ PERFORMANCE CLASS ■ VALUE CLASS



1

PROJECTEURS IP66

D | IK08 | IP66 | LEDVANCE 5 Ans Garantie

Désignation	EAN	Segmentation	lm	lm/W		L70 [1]	L80 [2]	L90 [3]	Poids (g)	Dimensions L×l×H [mm]				CR LA
VERSIONS DALI - Non Touch Dim														
Optique ASYMÉTRIQUE 55°x110°														
FL PFM DALI ASYM 55x110 50W/3000K Noir	4058075**760523**	■	5800	115	55°x110°	100000h	70000h	30000h	2600	314x240x63	✔	1	1	404,00
FL PFM DALI ASYM 55x110 50W/4000K Noir	4058075**760530**	■	6300	125	55°x110°	100000h	70000h	30000h	2600	314x240x63	✔	1	1	404,00
FL PFM DALI ASYM 55x110 100W/3000K Noir	4058075**760547**	■	11900	120	55°x110°	100000h	70000h	30000h	3900	418x330x77	✔	1	1	582,00
FL PFM DALI ASYM 55x110 100W/4000K Noir	4058075**760554**	■	12900	130	55°x110°	100000h	70000h	30000h	3900	418x330x77	✔	1	1	582,00
FL PFM DALI ASYM 55x110 150W/3000K Noir	4058075**760561**	■	18400	125	55°x110°	100000h	70000h	30000h	4500	451x330x77	✔	1	1	724,00
FL PFM DALI ASYM 55x110 150W/4000K Noir	4058075**760578**	■	19900	135	55°x110°	100000h	70000h	30000h	4500	451x330x77	✔	1	1	724,00
FL PFM DALI ASYM 55x110 200W/3000K Noir	4058075**760585**	■	24400	125	55°x110°	100000h	70000h	30000h	6300	494x395x87	✔	1	1	963,00
FL PFM DALI ASYM 55x110 200W/4000K Noir	4058075**760592**	■	26400	135	55°x110°	100000h	70000h	30000h	6300	494x395x87	✔	1	1	963,00
FL PFM DALI ASYM 55x110 290W/3000K Noir	4058075**760608**	■	35600	125	55°x110°	100000h	70000h	30000h	9500	567x465x97	✔	1	1	1381,00
FL PFM DALI ASYM 55x110 290W/4000K Noir	4058075**760615**	■	38500	135	55°x110°	100000h	70000h	30000h	9500	567x465x97	✔	1	1	1381,00
Optique ASYMÉTRIQUE 45°X140°														
FL PFM DALI ASYM 45x140 50W/3000K Noir	4058075**760622**	■	5700	115	45°x140°	100000h	70000h	30000h	2600	314x240x63	✔	1	1	404,00
FL PFM DALI ASYM 45x140 50W/4000K Noir	4058075**760639**	■	6200	125	45°x140°	100000h	70000h	30000h	2600	314x240x63	✔	1	1	404,00
FL PFM DALI ASYM 45x140 100W/3000K Noir	4058075**760646**	■	11800	120	45°x140°	100000h	70000h	30000h	3900	418x330x77	✔	1	1	582,00
FL PFM DALI ASYM 45x140 100W/4000K Noir	4058075**760653**	■	12800	130	45°x140°	100000h	70000h	30000h	3900	418x330x77	✔	1	1	582,00
FL PFM DALI ASYM 45x140 150W/3000K Noir	4058075**760660**	■	18300	120	45°x140°	100000h	70000h	30000h	4500	451x330x77	✔	1	1	724,00
FL PFM DALI ASYM 45x140 150W/4000K Noir	4058075**760677**	■	19800	130	45°x140°	100000h	70000h	30000h	4500	451x330x77	✔	1	1	724,00
FL PFM DALI ASYM 45x140 200W/3000K Noir	4058075**760684**	■	24200	125	45°x140°	100000h	70000h	30000h	6300	494x395x87	✔	1	1	963,00
FL PFM DALI ASYM 45x140 200W/4000K Noir	4058075**760691**	■	26200	135	45°x140°	100000h	70000h	30000h	6300	494x395x87	✔	1	1	963,00
FL PFM DALI ASYM 45x140 290W/3000K Noir	4058075**760707**	■	35300	120	45°x140°	100000h	70000h	30000h	9500	567x465x97	✔	1	1	1381,00
FL PFM DALI ASYM 45x140 290W/4000K Noir	4058075**760714**	■	38200	130	45°x140°	100000h	70000h	30000h	9500	567x465x97	✔	1	1	1381,00
Optique SYMÉTRIQUE ROTATIONNELLE 30° intensif														
FL PFM DALI SYM R30 150W/3000K Noir	4058075**760721**	■	18700	125	30°	100000h	70000h	30000h	4500	451x330x77	✔	1	1	724,00
FL PFM DALI SYM R30 150W/4000K Noir	4058075**760738**	■	20200	135	30°	100000h	70000h	30000h	4500	451x330x77	✔	1	1	724,00
FL PFM DALI SYM R30 200W/3000K Noir	4058075**760745**	■	24800	125	30°	100000h	70000h	30000h	6300	494x395x87	✔	1	1	963,00
FL PFM DALI SYM R30 200W/4000K Noir	4058075**760752**	■	26800	135	30°	100000h	70000h	30000h	6300	494x395x87	✔	1	1	963,00
FL PFM DALI SYM R30 290W/3000K Noir	4058075**760769**	■	36200	125	30°	100000h	70000h	30000h	9500	567x465x97	✔	1	1	1381,00
FL PFM DALI SYM R30 290W/4000K Noir	4058075**760776**	■	39100	135	30°	100000h	70000h	30000h	9500	567x465x97	✔	1	1	1381,00
Optique SYMÉTRIQUE ROTATIONNELLE 60° extensif														
FL PFM DALI SYM 60 150W/3000K Noir	4058075**760783**	■	19800	132	60°x60°	100000h	70000h	30000h	4500	451x330x77	✔	1	1	724,00
FL PFM DALI SYM 60 150W/4000K Noir	4058075**760790**	■	21000	140	60°x60°	100000h	70000h	30000h	4500	451x330x77	✔	1	1	724,00
FL PFM DALI SYM 60 200W/3000K Noir	4058075**760837**	■	26400	132	60°x60°	100000h	70000h	30000h	6300	494x395x87	✔	1	1	963,00
FL PFM DALI SYM 60 200W/4000K Noir	4058075**760844**	■	28000	140	60°x60°	100000h	70000h	30000h	6300	494x395x87	✔	1	1	963,00
FL PFM DALI SYM 60 290W/3000K Noir	4058075**760851**	■	38300	132	60°x60°	100000h	70000h	30000h	9500	567x465x97	✔	1	1	1381,00
FL PFM DALI SYM 60 290W/4000K Noir	4058075**760868**	■	40600	140	60°x60°	100000h	70000h	30000h	9500	567x465x97	✔	1	1	1381,00

[1] t[h] : L70 @ 25 °C (T_a) | [2] t[h] : L80 @ 25 °C (T_a) | [3] t[h] : L90 @ 25 °C (T_a)

■ SUPERIOR CLASS ■ PERFORMANCE CLASS ■ VALUE CLASS

DÉTAILS COMPLÉMENTAIRES

Distribution lumineuse ASYM 55×110

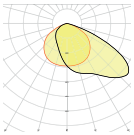

Faisceau asymétrique 55° × 110°
Eclairage de grands espaces, de parkings, de terrains de sport et de façades

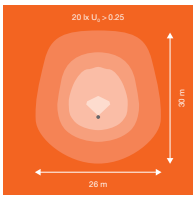

Distribution lumineuse ASYM 45×140

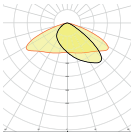

Faisceau asymétrique très extensif 45° × 140°
Eclairage de grands espaces, parkings et routes (industrielles) avec une grande inter-distance entre les mâts

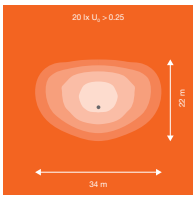

Distribution lumineuse SYM R30

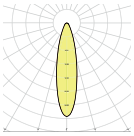

Faisceau symétrique rotationnel 30°
Éclairage des terrains de sport et des applications qui nécessitent des niveaux d'éclairement élevés

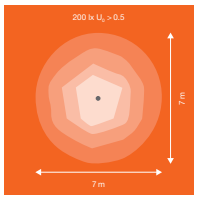

Distribution lumineuse SYM 60

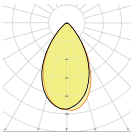

Nouveau : symétrique rotationnel 60°
Pour l'éclairage des terrains de sport et des applications qui nécessitent des niveaux d'éclairement élevés et hauteur de mât moyenne

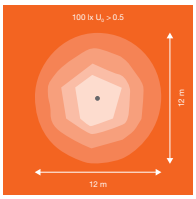

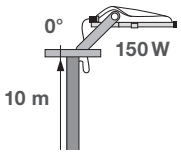

Application type : résultat pour une application typique avec les produits installés comme sur le schéma ci-dessus. Le point gris indique la position du mât.

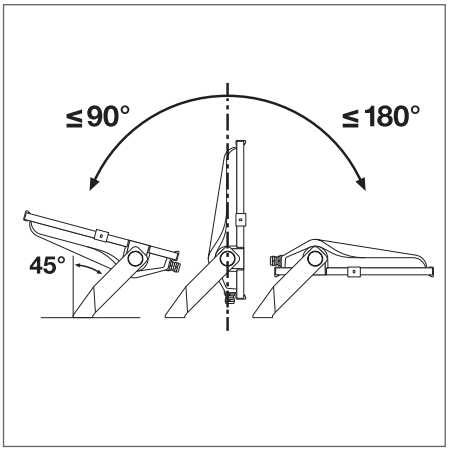

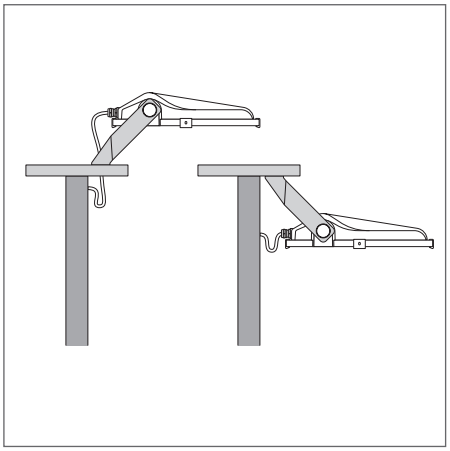

EXEMPLE D'UNE ÉTUDE D'ÉCLAIRAGE GYMNASE - TERRAIN DE HANDBALL





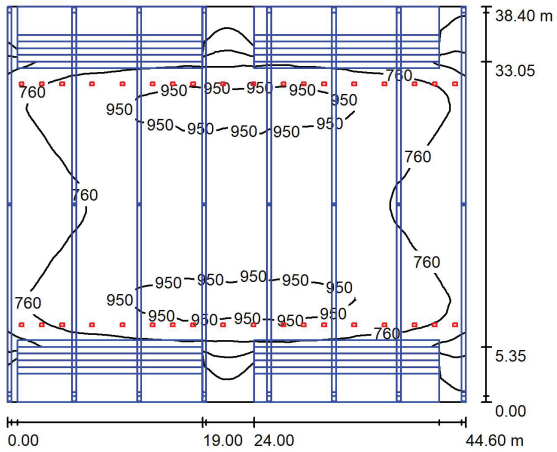

DONNÉES DE LA PIÈCE

- Terrain de Handball:
  - Aire de référence : 40 m x20 m
  - Type : classe 1
- Taux de réflexion :
  - Murs 50.0 %
  - Plafond 70.0 %
  - Sol 68.0 %

BASE DE CALCUL

- Base de calcul : EN 12193
- Eclairement moyen requis : 750 lx
- Facteur de maintenance : 0,80
- Uniformité requise > ou égale à 0,7
- Hauteur de montage : 9,20 mètres

RÉSULTAT SUR ZONE DE JEU :

Zone	Eclairement moyen	Emin	Emax	W/m²/100 Lux	Uniformité E_{min}/E_m
Terrain	**824 lx** (requis 750 lx)	606 lx	989 lx	0,76W/m²/100 lux	**0,74**

Nb	Luminaire	Lumen	Puissance [W]	Rendement [lm/W]
36	PROJECTEUR PFM 290W/4000K ASYM 55x110	38500	**290**	**135**

LEDVANCE PROJECTEURS FL ARENA

Pour vos projets d'éclairage sportifs de haut niveau (stade UEFA, FIFA) ou pour ceux exigeant une retransmission télévisuelle, nous disposons d'une gramme de projecteurs spécialement dédiés : **les FLOODLIGHT ARENA**.

N'hésitez pas à vous rapprocher de votre attaché commercial pour plus de détails !

LES POINTS FORTS :

- TV UHD 4K
- IRC 70, IRC80, IRC95
- 3 000K, 4 000K et 5 700K
- Jusqu'à 1 280W
- Jusqu'à 170 000lm
- Jusqu'à 120 000h L80 @ 25°C



FL ARENA QUATTRO 1280W


1


2


3


4


5


6

PROJECTEURS IP65

IP65

LEDVANCE 5 Ans Garantie

Désignation	EAN	Segmentation	lm	lm/W		L70 [1]	L80 [2]	L90 [3]	Poids (g)	Dimensions L×l×H [mm]				

LEDVANCE FLOODLIGHT PERFORMANCE IP65 SYMÉTRIQUE 100°

Classe I - Corps en aluminium noir (RAL 9017) ou blanc (RAL 9003) - IK07 pour les puissances ≤ 50W - IK08 pour les puissances > 50W IP65 - Design compact - Diffuseur verre trempé dépoli - Étrier de montage coudé - Très bonne uniformité et bon confort visuel - ENEC ULR 0%[4] - Code flux CIE n°3 ≥ 95%[5] - Précâblé (1 m) - Températures de fonctionnement -30...+50 °C - 100...277 V - Garantie 5 ans CR LA

Version petite puissance - IK07

FL PFM 10W/3000K SYM 100 Noir	4058075**420847**	■	1100	110	100° x 100°	70000h	55000h	35000h	400	122x131x36	12*	1	44,00
FL PFM 10W/3000K SYM 100 Blanc	4058075**420861**	■	1100	110	100° x 100°	70000h	55000h	35000h	400	122x131x36	12*	2	44,00
FL PFM 10W/4000K SYM 100 Noir	4058075**420885**	■	1200	120	100° x 100°	70000h	55000h	35000h	400	122x131x36	12*	1	44,00
FL PFM 10W/4000K SYM 100 Blanc	4058075**420908**	■	1200	120	100° x 100°	70000h	55000h	35000h	400	122x131x36	12*	2	44,00
FL PFM 10W/6500K SYM 100 Noir	4058075**420922**	■	1200	120	100° x 100°	70000h	55000h	35000h	400	122x131x36	12*	1	45,50
FL PFM 10W/6500K SYM 100 Blanc	4058075**420946**	■	1200	120	100° x 100°	70000h	55000h	35000h	400	122x131x36	12*	2	45,50
FL PFM 20W/3000K SYM 100 Noir	4058075**420960**	■	2200	110	100° x 100°	70000h	55000h	35000h	520	144x156x42	12*	3	59,00
FL PFM 20W/3000K SYM 100 Blanc	4058075**420991**	■	2200	110	100° x 100°	70000h	55000h	35000h	520	144x156x42	12*	4	59,00
FL PFM 20W/4000K SYM 100 Noir	4058075**421011**	■	2400	120	100° x 100°	70000h	55000h	35000h	520	144x156x42	12*	3	59,00
FL PFM 20W/4000K SYM 100 Blanc	4058075**421035**	■	2400	120	100° x 100°	70000h	55000h	35000h	520	144x156x42	12*	4	59,00
FL PFM 20W/6500K SYM 100 Noir	4058075**421059**	■	2400	120	100° x 100°	70000h	55000h	35000h	520	144x156x42	12*	3	63,00
FL PFM 20W/6500K SYM 100 Blanc	4058075**421073**	■	2400	120	100° x 100°	70000h	55000h	35000h	520	144x156x42	12*	4	63,00
FL PFM 30W/3000K SYM 100 Noir	4058075**421097**	■	3300	110	100° x 100°	70000h	55000h	35000h	700	177x186x42	8*	3	79,00
FL PFM 30W/3000K SYM 100 Blanc	4058075**421110**	■	3300	110	100° x 100°	70000h	55000h	35000h	700	177x186x42	8*	4	79,00
FL PFM 30W/4000K SYM 100 Noir	4058075**421134**	■	3600	120	100° x 100°	70000h	55000h	35000h	700	177x186x42	8*	3	79,00
FL PFM 30W/4000K SYM 100 Blanc	4058075**421165**	■	3600	120	100° x 100°	70000h	55000h	35000h	700	177x186x42	8*	4	79,00
FL PFM 30W/6500K SYM 100 Noir	4058075**421189**	■	3600	120	100° x 100°	70000h	55000h	35000h	700	177x186x42	8*	3	81,00
FL PFM 30W/6500K SYM 100 Blanc	4058075**421202**	■	3600	120	100° x 100°	70000h	55000h	35000h	700	177x186x42	8*	4	81,00
FL PFM 50W/3000K SYM 100 Noir	4058075**421226**	■	5500	110	100° x 100°	70000h	55000h	35000h	1000	206x218x46	8*	5	102,00
FL PFM 50W/3000K SYM 100 Blanc	4058075**421240**	■	5500	110	100° x 100°	70000h	55000h	35000h	1000	206x218x46	8*	6	102,00
FL PFM 50W/4000K SYM 100 Noir	4058075**421264**	■	6000	120	100° x 100°	70000h	55000h	35000h	1000	206x218x46	8*	5	102,00
FL PFM 50W/4000K SYM 100 Blanc	4058075**421288**	■	6000	120	100° x 100°	70000h	55000h	35000h	1000	206x218x46	8*	6	102,00
FL PFM 50W/6500K SYM 100 Noir	4058075**421301**	■	6000	120	100° x 100°	70000h	55000h	35000h	1000	206x218x46	8*	5	107,00
FL PFM 50W/6500K SYM 100 Blanc	4058075**421325**	■	6000	120	100° x 100°	70000h	55000h	35000h	1000	206x218x46	8*	6	107,00

DÉTAILS COMPLÉMENTAIRES

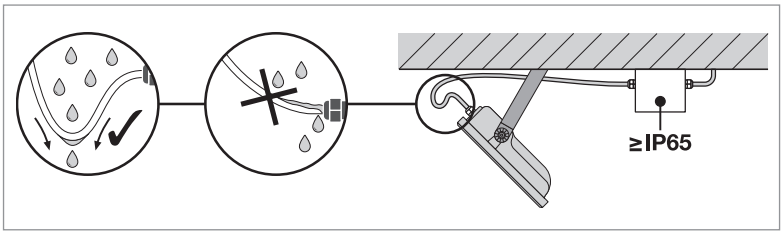

[1] t [h] : L70 @ 25 °C (T_a) | [2] t [h] : L80 @ 25 °C (T_a) | [3] t [h] : L90 @ 25 °C (T_a) | [4] ULR : représente la quantité de flux sortant du luminaire émis dans l'hémisphère supérieure (au-dessus de la ligne d'horizon) lorsque le luminaire est installé. | [5] Proportion du flux émis dans l'hémisphère inférieur dans un cône de demi-angle de 75,5° (angle de 151°) par rapport au flux émis dans tout l'hémisphère inférieur

■ SUPERIOR CLASS ■ PERFORMANCE CLASS ■ VALUE CLASS *Possibilité de commande à l'unité sans frais.


1


2


3


4



PROJECTEURS IP65

IP65 — LEDVANCE 5 Ans Garantie

Désignation	EAN	Segmentation	lm	lm/W		L70 [1]	L80 [2]	L90 [3]	Poids (g)	Dimensions L×l×H [mm]			CR LA
Version moyenne puissance - IK08													
FL PFM 65W/3000K SYM 100 Noir	4058075**422445**	■	7150	110	100° x 100°	70000h	55000h	35000h	2100	268x237x49	4*	1	261,00
FL PFM 65W/4000K SYM 100 Noir	4058075**422469**	■	8000	125	100° x 100°	70000h	55000h	35000h	2100	268x237x49	4*	1	261,00
FL PFM 65W/6500K SYM 100 Noir	4058075**422483**	■	8000	125	100° x 100°	70000h	55000h	35000h	2100	268x237x49	4*	1	268,00
FL PFM 80W/3000K SYM 100 Noir	4058075**422506**	■	8800	110	100° x 100°	70000h	55000h	35000h	2800	335x250x55	2*	2	283,00
FL PFM 80W/4000K SYM 100 Noir	4058075**422520**	■	10000	125	100° x 100°	70000h	55000h	35000h	2800	335x250x55	2*	2	283,00
FL PFM 80W/6500K SYM 100 Noir	4058075**422544**	■	10000	125	100° x 100°	70000h	55000h	35000h	2800	335x250x55	2*	2	291,00
FL PFM 125W/3000K SYM 100 Noir	4058075**423695**	■	13750	110	100° x 100°	70000h	55000h	35000h	3800	381x290x60	1	3	521,00
FL PFM 125W/4000K SYM 100 Noir	4058075**423701**	■	15000	120	100° x 100°	70000h	55000h	35000h	3800	381x290x60	1	3	521,00
FL PFM 125W/6500K SYM 100 Noir	4058075**423718**	■	15000	120	100° x 100°	70000h	55000h	35000h	3800	381x290x60	1	3	557,00
FL PFM 165W/3000K SYM 100 Noir	4058075**423725**	■	18150	110	100° x 100°	70000h	55000h	35000h	4800	418x322x60	1	4	600,00
FL PFM 165W/4000K SYM 100 Noir	4058075**423732**	■	20000	120	100° x 100°	70000h	55000h	35000h	4800	418x322x60	1	4	600,00
FL PFM 165W/6500K SYM 100 Noir	4058075**423749**	■	20000	120	100° x 100°	70000h	55000h	35000h	4800	418x322x60	1	4	628,00
FL PFM 200W/3000K SYM 100 Noir	4058075**423756**	■	22000	110	100° x 100°	70000h	55000h	35000h	6000	454x354x62	1	4	750,00
FL PFM 200W/4000K SYM 100 Noir	4058075**423763**	■	25000	125	100° x 100°	70000h	55000h	35000h	6000	454x354x62	1	4	750,00
FL PFM 200W/6500K SYM 100 Noir	4058075**423770**	■	25000	125	100° x 100°	70000h	55000h	35000h	6000	454x354x62	1	4	750,00

DÉTAILS COMPLÉMENTAIRES

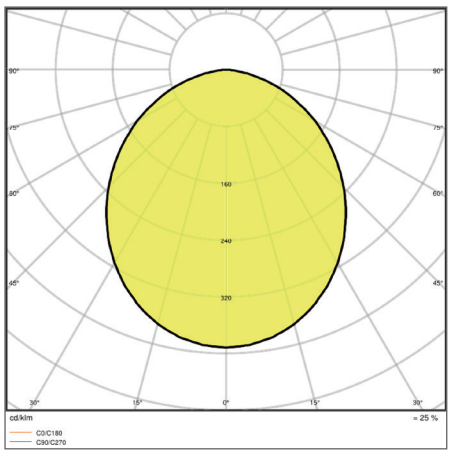

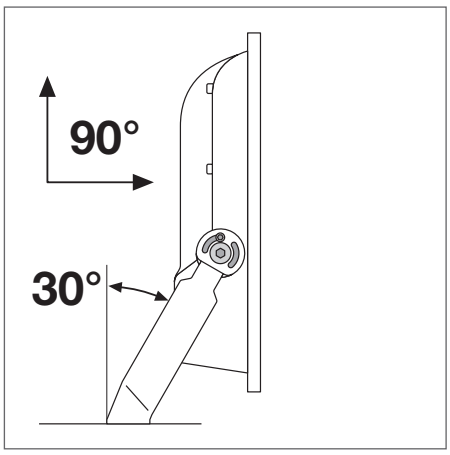

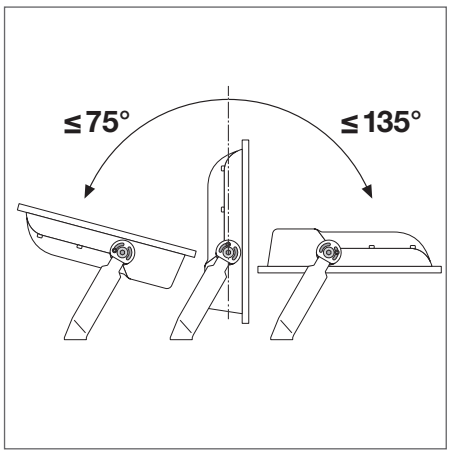

FLOODLIGHT 165W 3000K IP65

[1] t [h] : L70 @ 25 °C (T_a) | [2] t [h] : L80 @ 25 °C (T_a) | [3] t [h] : L90 @ 25 °C (T_a)

■ SUPERIOR CLASS ■ PERFORMANCE CLASS ■ VALUE CLASS


1


2


3


4


5


6

PROJECTEURS IP65 AVEC SENSOR

IP65

LEDVANCE 5 Ans Garantie

Désignation	EAN	Segmentation	lm	lm/W		L70 [1]	L80 [2]	L90 [3]	Poids (g)	Dimensions L×l×H [mm]		No.	UNITAIRE	CR	LA
LEDVANCE FLOODLIGHT SENSOR AVEC CELLULE IP65 DE DÉTECTION DE LUMINOSITÉ ET PRÉSENCE															
Classe I - Corps en aluminium noir (RAL 9017) ou blanc (RAL 9003) - IK07 - Cellule infrarouge orientable - Diffuseur verre trempé dépoli Étrier de montage coudé - ULR 0%[4] Code flux CIE n°3 ≥ 95%[5] - Précâblé (1 m) - Températures de fonctionnement -30...+50 °C - 100...277 V - Garantie 5 ans															
FL PFM S 10W/3000K SYM 100 Noir	4058075**460836**	■	1100	110	100° x 100°	70000 h	55000 h	35000 h	440	159x131x53	12*	1	79,00		
FL PFM S 10W/3000K SYM 100 Blanc	4058075**460850**	■	1100	110	100° x 100°	70000 h	55000 h	35000 h	440	159x131x53	12*	2	79,00		
CEE FL PFM S 10W/4000K SYM 100 Noir	4058075**460874**	■	1200	120	100° x 100°	70000 h	55000 h	35000 h	440	159x131x53	12*	1	79,00		
CEE FL PFM S 10W/4000K SYM 100 Blanc	4058075**460898**	■	1200	120	100° x 100°	70000 h	55000 h	35000 h	440	159x131x53	12*	2	79,00		
FL PFM S 20W/3000K SYM 100 Noir	4058075**460911**	■	2200	110	100° x 100°	70000 h	55000 h	35000 h	570	176x156x55	12*	1	96,00		
FL PFM S 20W/3000K SYM 100 Blanc	4058075**460935**	■	2200	110	100° x 100°	70000 h	55000 h	35000 h	570	176x156x55	12*	2	96,00		
CEE FL PFM S 20W/4000K SYM 100 Noir	4058075**460959**	■	2400	120	100° x 100°	70000 h	55000 h	35000 h	570	176x156x55	12*	1	96,00		
CEE FL PFM S 20W/4000K SYM 100 Blanc	4058075**460973**	■	2400	120	100° x 100°	70000 h	55000 h	35000 h	570	176x156x55	12*	2	96,00		
FL PFM S 50W/3000K SYM 100 Noir	4058075**460997**	■	5500	110	100° x 100°	70000 h	55000 h	35000 h	1060	225x219x59	8*	1	161,00		
FL PFM S 50W/3000K SYM 100 Blanc	4058075**461017**	■	5500	110	100° x 100°	70000 h	55000 h	35000 h	1060	225x219x59	8*	2	161,00		
CEE FL PFM S 50W/4000K SYM 100 Noir	4058075**461031**	■	6000	120	100° x 100°	70000 h	55000 h	35000 h	1060	225x219x59	8*	1	161,00		
CEE FL PFM S 50W/4000K SYM 100 Blanc	4058075**461055**	■	6000	120	100° x 100°	70000 h	55000 h	35000 h	1060	225x219x59	8*	2	161,00		
LEDVANCE FLOODLIGHT SENSORLIGHT IP65 AVEC CELLULE CRÉPUSCULAIRE INTÉGRÉE															
Classe I - Corps en aluminium (RAL 9017) - IK08 - Diffuseur verre trempé dépoli - Étrier de montage coudé - Cellule de luminosité pour allumage automatique intégrée derrière la vitre - ULR 0%[4] - Code flux CIE n°3 ≥ 95%[5] - Précâblé (1 m) - Températures de fonctionnement -30...+50 °C - 100...277 V - Garantie 5 ans															
FL PFM SL 65W/4000K SYM 100 Noir	4058075**461093**	■	8000	125	100° x 100°	70000 h	55000 h	35000 h	2100	268x237x49	4*	3	336,00		
FL PFM SL 80W/4000K SYM 100 Noir	4058075**461130**	■	10000	125	100° x 100°	70000 h	55000 h	35000 h	2800	335X250x55	2*	4	357,00		
FL PFM SL 125W/4000K SYM 100 Noir	4058075**461161**	■	15000	125	100° x 100°	70000 h	55000 h	35000 h	3800	381x290x59	1	5	562,00		
FL PFM SL 165W/4000K SYM 100 Noir	4058075**461185**	■	20000	125	100° x 100°	70000 h	55000 h	35000 h	4800	418x322x60	1	6	663,00		
FL PFM SL 200W/4000K SYM 100 Noir	4058075**461208**	■	25000	125	100° x 100°	70000 h	55000 h	35000 h	6000	454x354x62	1	6	747,00		

DÉTAILS COMPLÉMENTAIRES

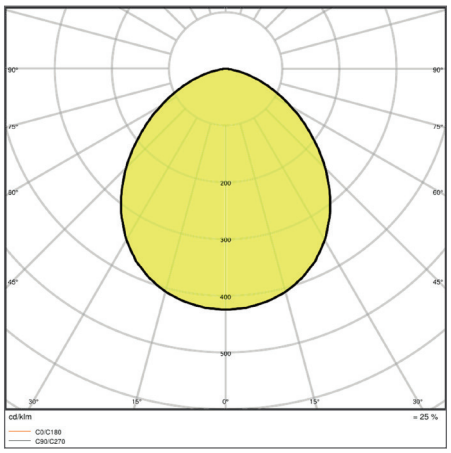

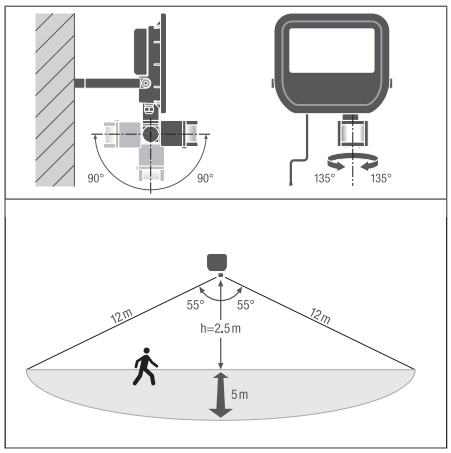

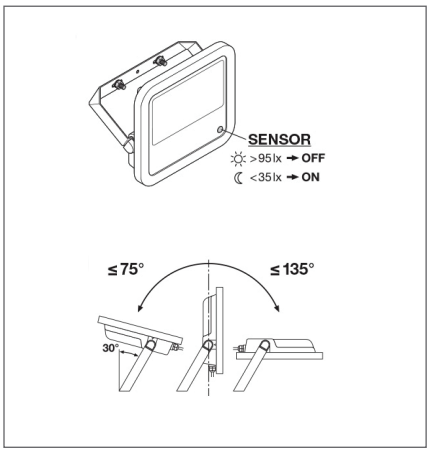

PROJECTEUR 50W 3000K SYM 100° S

*Possibilité de commande à l'unité sans frais.

■ SUPERIOR CLASS ■ PERFORMANCE CLASS ■ VALUE CLASS

[1] t [h] : L70 @ 25 °C (T_a) | [2] t [h] : L80 @ 25 °C (T_a) | [3] t [h] : L90 @ 25 °C (T_a) | [4] ULR : représente la quantité de flux sortant du luminaire émis dans l'hémisphère supérieure (au-dessus de la ligne d'horizon) lorsque le luminaire est installé. | [5] Proportion du flux émis dans l'hémisphère inférieur dans un cône de demi-angle de 75,5° (angle de 151°) par rapport au flux émis dans tout l'hémisphère inférieur.



1

PROJECTEURS ASYMÉTRIQUES IP65

LEDVANCE FLOODLIGHT AREA IP65

Classe I - Corps en aluminium (RAL 9017) - IK08 - Diffuseur verre trempé - Étrier de montage coudé - ULR 0%[4] - Code flux CIE n°3 ≥ 95%[5] Précâblé (1 m) - Températures de fonctionnement -30...+50 °C - 100...277 V - Très faible scintillement (taux < 5%- SVM ≤ 0,4 et P_{st}LM ≤ 1,0) - Garantie 5 ans

Désignation	EAN	Segmentation	lm	lm/W		L70 [1]	L80 [2]	L90 [3]	Poids (g)	Dimensions L x l x H [mm]			CR LA
FL AREA 72W/3000 ASYM 48X92 Noir	4058075**539730**	■	9200	129	48° x 92°	70000 h	50000 h	35000 h	3700	381 x 290 x 59	1	1	368,00
FL AREA 72W/4000 ASYM 48X92 Noir	4058075**539747**	■	10000	139	48° x 92°	70000 h	50000 h	35000 h	3700	381 x 290 x 59	1	1	368,00
FL AREA 105W/3000 ASYM 48X92 Noir	4058075**539754**	■	13750	132	48° x 92°	70000 h	50000 h	35000 h	4800	418 x 322 x 60	1	1	440,00
FL AREA 105W/4000 ASYM 48X92 Noir	4058075**539761**	■	15000	143	48° x 92°	70000 h	50000 h	35000 h	4800	418 x 322 x 60	1	1	440,00
FL AREA 145W/3000 ASYM 48X92 Noir	4058075**539778**	■	18400	129	48° x 92°	70000 h	50000 h	35000 h	6200	454 x 354 x 62	1	1	604,00
FL AREA 145W/4000 ASYM 48X92 Noir	4058075**539785**	■	20000	138	48° x 92°	70000 h	50000 h	35000 h	6200	454 x 354 x 62	1	1	604,00

DÉTAILS COMPLÉMENTAIRES

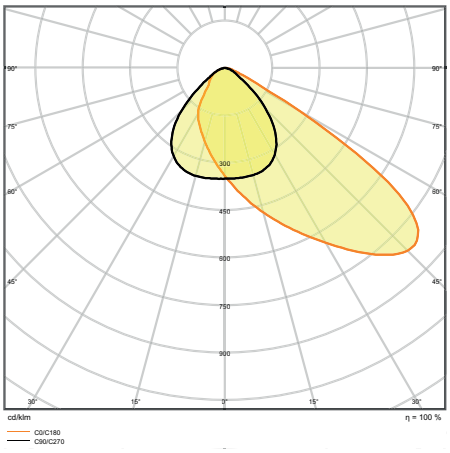

PROJECTEUR 105W 3000K ASYM 48°x92°

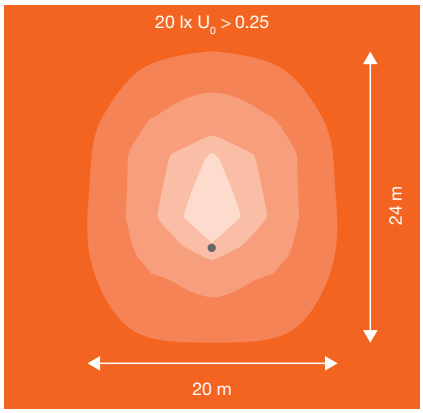

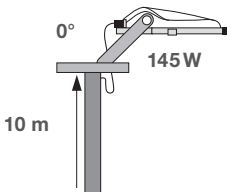

Application type : résultat pour une application typique avec les produits installés comme sur le schéma ci-dessus. Le point gris indique la position du mât.

[1] t [h] : L70 @ 25 °C (T_a) | [2] t [h] : L80 @ 25 °C (T_a) | [3] t [h] : L90 @ 25 °C (T_a) | [4] ULR : représente la quantité de flux sortant du luminaire émis dans l'hémisphère supérieure (au-dessus de la ligne d'horizon) lorsque le luminaire est installé | [5] Proportion du flux émis dans l'hémisphère inférieur dans un cône de demi-angle de 75,5° (angle de 151°) par rapport au flux émis dans tout l'hémisphère inférieur.

■ SUPERIOR CLASS ■ PERFORMANCE CLASS ■ VALUE CLASS


1


2


3


4


5

PROJECTEURS DE CHANTIER

IP44 IP65 LEDVANCE 3 Ans Garantie

Désignation	EAN	Segmentation	lm	lm/W		L70 [1]	L80 [2]	L90 [3]	Dimensions L×l×H [mm]			€ UNITAIRE
LEDVANCE WORKLIGHT VALUE IP65 OU IP44												
Classe I - Robuste IK06 - Version sur trépied (TRIPOD) et à poser au sol (H-STAND) - Charge max sur les prises <3000W - 220 ... 240 V - Températures de fonctionnement : -20...+45°C - Garantie 3 ans												CR 36
WORKLIGHT 3POD 2x30W/4000K IP65	4058075**213951**	■	5400	90	120°	30000h	—	—	680x780x1750	4*	1	74,02
WORKLIGHT 3POD 2x50W/4000K IP65	4058075**213999**	■	9000	90	120°	30000h	—	—	680x780x1800	4*	1	88,84
WORKLIGHT S-STAND 50W/4000K IP65	4058075**213876**	■	4500	90	120°	30000h	—	—	267x270x375	10*	2	63,86
WORKLIGHT R-STAND-PO 50W/4000K + 2 prises[4] IP44	4058075**321342**	■	4500	90	120°	30000h	—	—	278x270x375	2*	3	96,74
Versions sur batterie - Classe III - 4h de fonctionnement sur batterie - Temps de charge de 4h à 5h - Températures de fonctionnement : -10...+40°C												
WORKLIGHT R-STAND 30W/4000K IP44 BATTERY	4058075**576513**	■	2700	—	110°	25000h	—	—	311x200x316	4*	4	92,13
WORKLIGHT TUBE 20W/840 IP20 BATTERY	4058075**576551**	■	900	—	—	25000h	—	—	675x70x48	4*	5	57,56

DÉTAILS COMPLÉMENTAIRES

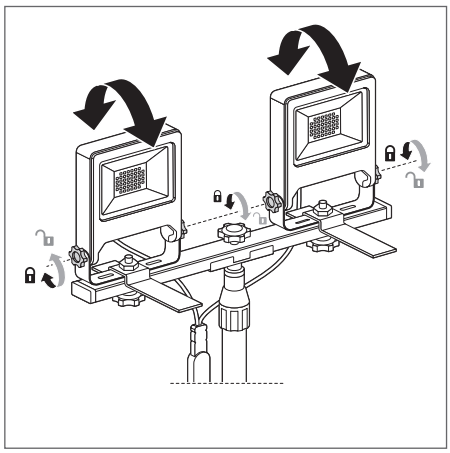

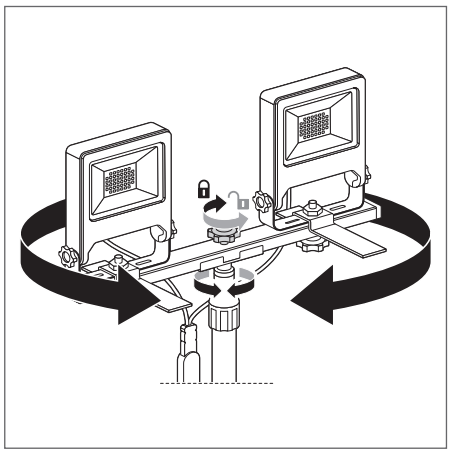

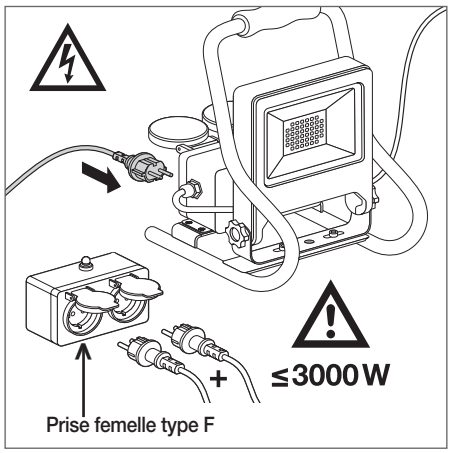

[1] t[h] : L70 @ 25 °C (T_a) | [2] t[h] : L80 @ 25 °C (T_a) | [3] t[h] : L90 @ 25 °C (T_a) | [4] Prises de type F *Possibilité de commande à l'unité sans frais.

■ SUPERIOR CLASS ■ PERFORMANCE CLASS ■ VALUE CLASS




1


2


3


4


5

LUMINAIRES ÉCLAIRAGE PUBLIC

IK08 IP66 LEDVANCE 5 Ans Garantie

Désignation	EAN	Segmentation	lm	lm/W	°	L70 [1]	L80 [2]	L90 [3]	Poids (g)	Dimensions L x l x H [mm]	No.	UNITAIRE		

LEDVANCE STREETLIGHT FLEX

Classe II - Lanterne en aluminium gris (RAL 9006) très robuste (IK08/IP66) - Diffuseur en verre trempé et lentilles en polycarbonate - ULR 0%[4] - Code flux CIE n°3 ≥ 95%[5] - IRC > 70 - Montage top et latéral sur des mâts de ø 48 mm à 60 mm - Diamètre 42 mm et 76 mm possible via accessoires en option - 2 distributions asymétriques pour une large gamme d'applications routières (classe M - motorisée, classe C - zones de conflit et classe P - piétons et cyclistes) et de parkings - Températures de fonctionnement -40...+50 °C - 220...240V - Protection contre les surtensions jusqu'à 10 kV - Accès au bornier de connexion automatique sans outil - Coupure de l'alimentation à l'ouverture de la trappe - Possibilité d'affiner l'inclinaison sur +/- 15° - Classe de résistance à la corrosion C4 selon ISO 12944-2 - Test au brouillard salin : 500 h - Garantie 5 ans

CR LA

Versions Small													
SL FLEX SM 13W/727 RV25	4058075**552234**	■	1650	127	25°x145°	100000 h	100000 h	100000 h	4400	445x250x90	1	1	499,00
SL FLEX SM 13W/730 RV25	4058075**552241**	■	1700	131	25°x145°	100000 h	100000 h	100000 h	4400	445x250x90	1	1	499,00
SL FLEX SM 13W/740 RV25	4058075**552258**	■	1780	137	25°x145°	100000 h	100000 h	100000 h	4400	445x250x90	1	1	499,00
SL FLEX SM 25W/727 RV25	4058075**552265**	■	3270	131	25°x145°	100000 h	100000 h	100000 h	4500	445x250x90	1	1	527,00
SL FLEX SM 25W/730 RV25	4058075**552272**	■	3370	135	25°x145°	100000 h	100000 h	100000 h	4500	445x250x90	1	1	527,00
SL FLEX SM 25W/740 RV25	4058075**552289**	■	3550	141	25°x145°	100000 h	100000 h	100000 h	4500	445x250x90	1	1	527,00
SL FLEX SM 36W/727 RV25	4058075**552296**	■	4850	135	25°x145°	100000 h	100000 h	100000 h	4500	445x250x90	1	1	562,00
SL FLEX SM 36W/730 RV25	4058075**552302**	■	4950	138	25°x145°	100000 h	100000 h	100000 h	4500	445x250x90	1	1	562,00
SL FLEX SM 36W/740 RV25	4058075**552319**	■	5180	144	25°x145°	100000 h	100000 h	100000 h	4500	445x250x90	1	1	562,00
Versions Medium													
SL FLEX MD 58W/727 RV25	4058075**552326**	■	7750	134	25°x145°	100000 h	100000 h	100000 h	5100	496x250x90	1	2	641,00
SL FLEX MD 58W/730 RV25	4058075**552333**	■	8250	142	25°x145°	100000 h	100000 h	100000 h	5100	496x250x90	1	2	641,00
SL FLEX MD 58W/740 RV25	4058075**552340**	■	8500	147	25°x145°	100000 h	100000 h	100000 h	5100	496x250x90	1	2	641,00
SL FLEX MD 80W/727 RV25	4058075**552357**	■	10550	132	25°x145°	100000 h	100000 h	100000 h	5600	496x250x90	1	2	721,00
SL FLEX MD 80W/727 RW35	4058075**552364**	■	10500	131	35°x135°	100000 h	100000 h	100000 h	5600	496x250x90	1	2	721,00
SL FLEX MD 80W/730 RV25	4058075**552371**	■	11400	143	25°x145°	100000 h	100000 h	100000 h	5600	496x250x90	1	2	721,00
SL FLEX MD 80W/730 RW35	4058075**552388**	■	11300	141	35°x135°	100000 h	100000 h	100000 h	5600	496x250x90	1	2	721,00
SL FLEX MD 80W/740 RV25	4058075**552395**	■	11650	146	25°x145°	100000 h	100000 h	100000 h	5600	496x250x90	1	2	721,00
SL FLEX MD 80W/740 RW35	4058075**552401**	■	11500	144	35°x135°	100000 h	100000 h	100000 h	5600	496x250x90	1	2	721,00
Versions Large													
SL FLEX LA 110W/727 RV25	4058075**552418**	■	15250	139	25°x145°	100000 h	100000 h	100000 h	7700	617x300x90	1	3	889,00
SL FLEX LA 110W/727 RW35	4058075**552425**	■	15200	138	35°x135°	100000 h	100000 h	100000 h	7700	617x300x90	1	3	889,00
SL FLEX LA 110W/730 RV25	4058075**552432**	■	16500	159	25°x145°	100000 h	100000 h	100000 h	7700	617x300x90	1	3	889,00
SL FLEX LA 110W/730 RW35	4058075**552449**	■	16350	149	35°x135°	100000 h	100000 h	100000 h	7700	617x300x90	1	3	889,00
SL FLEX LA 110W/740 RV25	4058075**552456**	■	16800	153	25°x145°	100000 h	100000 h	100000 h	7700	617x300x90	1	3	889,00
SL FLEX LA 110W/740 RW35	4058075**552463**	■	16650	151	35°x135°	100000 h	100000 h	100000 h	7700	617x300x90	1	3	889,00
SL FLEX LA 158W/727 RV25	4058075**552470**	■	21150	134	25°x145°	100000 h	100000 h	100000 h	7700	617x300x90	1	3	1151,00
SL FLEX LA 158W/727 RW35	4058075**552487**	■	21000	133	35°x135°	100000 h	100000 h	100000 h	7700	617x300x90	1	3	1151,00
SL FLEX LA 158W/730 RV25	4058075**552494**	■	23400	148	25°x145°	100000 h	100000 h	100000 h	7700	617x300x90	1	3	1151,00
SL FLEX LA 158W/730 RW35	4058075**552500**	■	23350	147	35°x135°	100000 h	100000 h	100000 h	7700	617x300x90	1	3	1151,00
SL FLEX LA 158W/740 RV25	4058075**552517**	■	24450	155	25°x145°	100000 h	100000 h	100000 h	7700	617x300x90	1	3	1151,00
SL FLEX LA 158W/740 RW35	4058075**552524**	■	23900	151	35°x135°	100000 h	100000 h	100000 h	7700	617x300x90	1	3	1151,00
Accessoires													
SL FLEX EMBOUT MAT D76MM	4058075**552531**										4*	4	44,00
SL FLEX REDUCTEUR D60/42MM	4058075**552579**										8*	5	25,00

[1] t [h] : L70 @ 25 °C (T_a) | [2] t [h] : L80 @ 25 °C (T_a) | [3] t [h] : L90 @ 25 °C (T_a) | [4] ULR : représente la quantité de flux sortant du luminaire émis dans l'hémisphère supérieure (au-dessus de la ligne d'horizon) lorsque le luminaire est installé | [5] Proportion du flux émis dans l'hémisphère inférieur dans un cône de demi-angle de 75,5° (angle de 151°) par rapport au flux émis dans tout l'hémisphère inférieur.

■ SUPERIOR CLASS ■ PERFORMANCE CLASS ■ VALUE CLASS *Possibilité de commande à l'unité sans frais.

DÉTAILS COMPLÉMENTAIRES

Les lanternes sont équipées d'une alimentation OT 1DIM permettant entre autre l'ajout d'une fonctionnalité ASTRO DIM. Nous consulter pour plus de détails.

COMPLÉMENT DE GAMME :
Nous pouvons équiper nos lanternes SL Flex de connecteur Nema 7 et Zhaga 18, qui pourront alors recevoir divers modules intelligents (non fournis) tels que des détecteurs de présence, des modules communiquants... Ces versions sont équipées d'alimentations D4i. Des optiques supplémentaires sont également disponibles, pour répondre à de plus grands domaines d'application.
Nous consulter pour plus de détails.

Distribution lumineuse RV25ST

— Pour les routes classiques avec typiquement une largeur égale ou supérieure à la hauteur du mât (largeur environ 1 à 1,25 × hauteur du mât)
— Pour les aires de stationnement de forme rectangulaire devant le mât

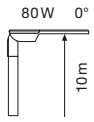

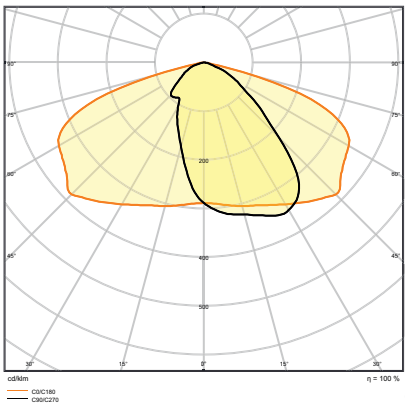

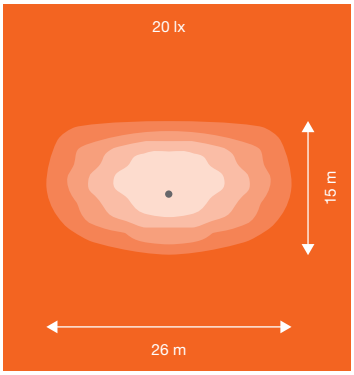



Distribution lumineuse RW35ST

— Pour les routes très larges dont la largeur est supérieure à la hauteur du mât
— Pour les parkings et l'éclairage de zone devant le mât

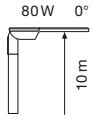

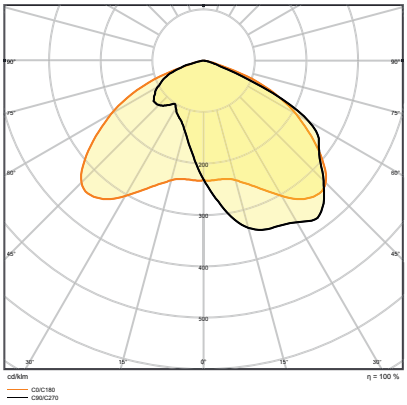

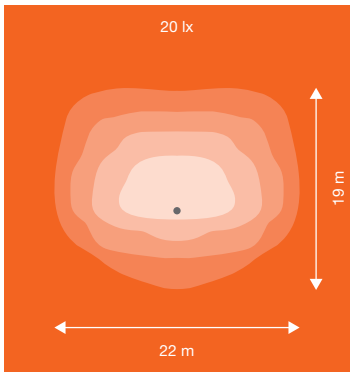



PASSER FACILEMENT À UNE TECHNOLOGIE LED EFFICACE

	PUISSANCE	CORPS	LUMENS	NAV	HQI	HQL
	13W	SMALL	~1 700	-	-	-
	25W	SMALL	~3 400	50W	50W	70W
	36W	SMALL	~5 100	70W	-	125W
	58W	MEDIUM	~8 250	100W	100W	-
	80W	MEDIUM	~11 400	150W	150W	250W
	110W	LARGE	~16 400	250W	250W	-
	158W	LARGE	~23 200	400W	-	400W

Les informations du tableau sont données à titre indicatif. Chaque projet nécessite la réalisation d'une étude préalable permettant le bon dimensionnement de l'installation au regard des normes et exigences règlementaires.



EXEMPLE D'UNE ÉTUDE D'ÉCLAIRAGE
VOIE URBAINE AVEC PISTE CYCLABLE ACCOLLÉE

DÉFINITION DE LA VOIE ÉTUDIÉE :

- Voie urbaine secondaire (avenue, rue...)
- Voie à double sens de circulation
- Vitesse <= 50km/h
- Circulation mixte (motorisée, piétons, cycles)
- Chaussée assimilée au revêtement (R2,R3) Q0=0,07
- Densité de circulation moyennel

- Il en résulte un classement M5 pour la voie de circulation et un classement P4 pour les trottoirs.

Espacement poteau	35.000 m
(1) Hauteur point d'éclairage	9.000 m
(2) Saillie au point lumineux	0.700 m
(3) Inclinaison de bras	15.0°
(4) Longueur de bras	2.000 m
Heures de services annuelles	4000 h: 100.0 %, 58.0 W
Consommation	1682.0 W/km
ULR / ULOR	0.00 / 0.00

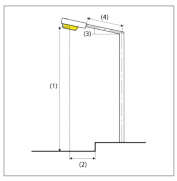

RÉSULTAT DE L'ÉTUDE :

	Taille	Calculé	Consigne	Contrôlé
Trottoir 1 (P4)	E_{moy}	6.30 lx	[5.00 - 7.50] lx	✓
	E_{min}	3.24 lx	≥ 1.00 lx	✓
Chaussée 1 (M5)	L_{moy}	0.60 cd/m²	≥ 0.50 cd/m²	✓
	U_o	0.62	≥ 0.35	✓
	U_l	0.63	≥ 0.40	✓
	TI	6 %	≤ 15 %	✓
	R_{EI}	0.82	≥ 0.30	✓
Piste cyclable 1 (P4)	E_{moy}	7.05 lx	[5.00 - 7.50] lx	✓
	E_{min}	4.25 lx	≥ 1.00 lx	✓
Trottoir 2 (P4)	E_{moy}	5.48 lx	[5.00 - 7.50] lx	✓
	E_{min}	3.89 lx	≥ 1.00 lx	✓

Résultat pour les indicateurs de rendement énergétique

	Taille	Calculé	Consommation
Rue de la ville du N° 35 au 44	D_P	0.018 W/lx*m²	–
SL FLEX MD P 58W 730 RV25ST WAL (un côté haut)	D_e	0.6 kWh/m² an	232.0 kWh/an

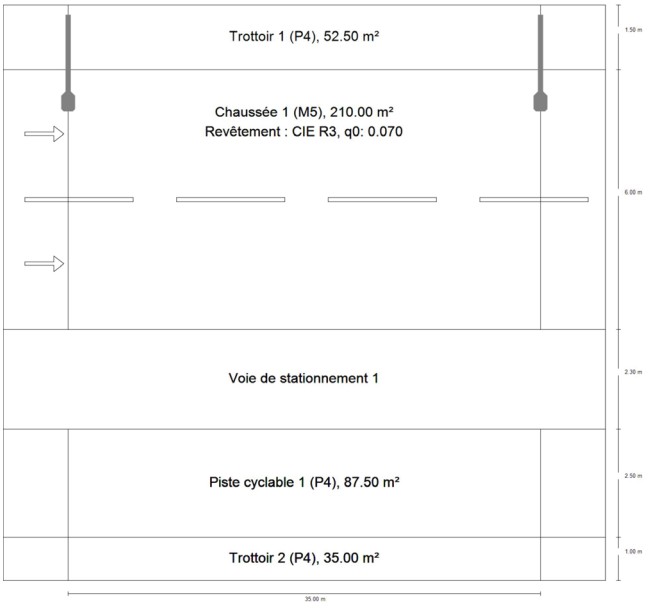



1







2



3

LUMINAIRES ÉCLAIRAGE PUBLIC

IK08 IP66 LEDVANCE 5 Ans Garantie

Désignation	EAN	Segmentation	lm	lm/W		L70 [1]	L80 [2]	L90 [3]	Poids (g)	Dimensions L x l x H [mm]		No.	UNITAIRE
LEDVANCE STREETLIGHT AREA													
Classe I - Corps en aluminium (RAL 7015) - Robuste IK08 - IP66 - Diffuseur en polycarbonate - ULR <1[4] - Code flux CIE n°3 ≥ 95%[5] - Distribution 160°x58° grâce à des lentilles individuelles - Montage top ou latéral - Inclinaison ± 30° - Pour mâts ø48 mm et ø60 mm - Températures de fonctionnement -30...+50 °C - Précâblé (0,5 m) - 100 ... 240 V - Résistance 10 kV contre les surtensions - Garantie 5 ans													CR LA
SL AREA SPD SMALL 30W/727 RV20ST Gris	4099854**030277**	■	3900	130	160°x58°	100000 h	88000 h	—	1450	448x172x73	4*	1	261,00
SL AREA SPD SMALL 30W/730 RV20ST Gris	4099854**030291**	■	3900	130	160°x58°	100000 h	88000 h	—	1450	448x172x73	4*	1	261,00
SL AREA SPD SMALL 30W/740 RV20ST Gris	4099854**030314**	■	4050	135	160°x58°	100000 h	88000 h	—	1450	448x172x73	4*	1	261,00
SL AREA SPD SMALL 30W/765 RV20ST Gris	4099854**030338**	■	4050	135	160°x58°	100000 h	88000 h	—	1450	448x172x73	4*	1	261,00
SL AREA SPD SMALL 45W/727 RV20ST Gris	4099854**030352**	■	5850	130	160°x58°	100000 h	88000 h	—	1490	448x172x73	4*	1	280,00
SL AREA SPD SMALL 45W/730 RV20ST Gris	4099854**030376**	■	5850	130	160°x58°	100000 h	88000 h	—	1490	448x172x73	4*	1	280,00
SL AREA SPD SMALL 45W/740 RV20ST Gris	4099854**030390**	■	6075	135	160°x58°	100000 h	88000 h	—	1490	448x172x73	4*	1	280,00
SL AREA SPD SMALL 45W/765 RV20ST Gris	4099854**030413**	■	6075	135	160°x58°	100000 h	88000 h	—	1490	448x172x73	4*	1	280,00
SL AREA SPD MEDIUM 65W/727 RV20ST Gris	4099854**030437**	■	8450	130	160°x58°	100000 h	88000 h	—	1790	513x192x73	4*	2	311,00
SL AREA SPD MEDIUM 65W/730 RV20ST Gris	4099854**030451**	■	8450	130	160°x58°	100000 h	88000 h	—	1790	513x192x73	4*	2	311,00
SL AREA SPD MEDIUM 65W/740 RV20ST Gris	4099854**030475**	■	8775	135	160°x58°	100000 h	88000 h	—	1790	513x192x73	4*	2	311,00
SL AREA SPD MEDIUM 65W/765 RV20ST Gris	4099854**030499**	■	8775	135	160°x58°	100000 h	88000 h	—	1790	513x192x73	4*	2	311,00
Accessoire													
SL AREA REDUCTEUR D60/42mm	4058075**730250**										40*	3	13,50

DÉTAILS COMPLÉMENTAIRES

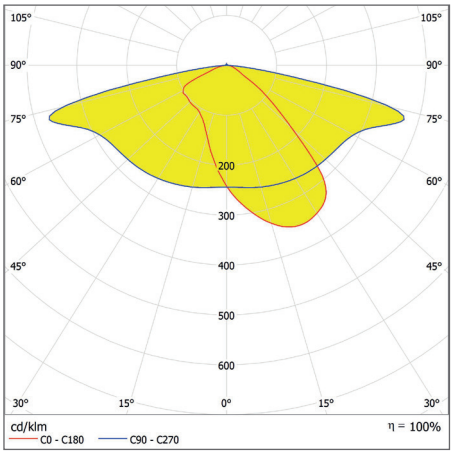

SL AREA 45W 3000K RV30ST

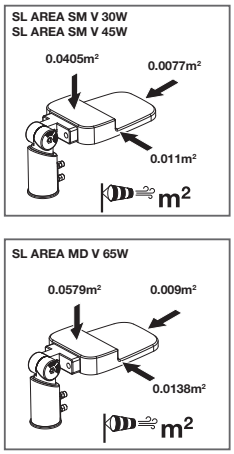

PRISES AU VENT

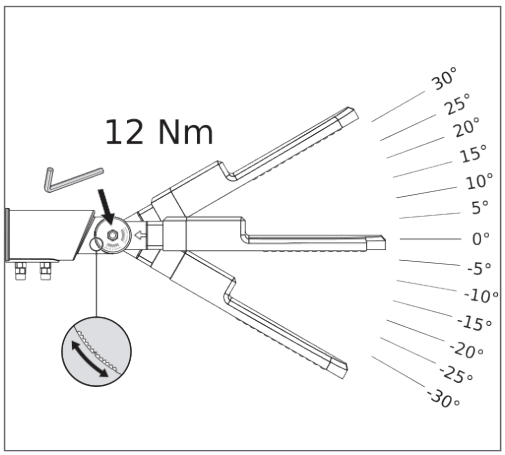

Réglage de l'inclinaison

[1] t[h] : L70 @ 25 °C (T_q) | [2] t[h] : L80 @ 25 °C (T_q) | [3] t[h] : L90 @ 25 °C (T_q) | [4] ULR : représente la quantité de flux sortant du luminaire émis dans l'hémisphère supérieure (au-dessus de la ligne d'horizon) lorsque le luminaire est installé | [5] Proportion du flux émis dans l'hémisphère inférieur dans un cône de demi-angle de 75,5° (angle de 151°) par rapport au flux émis dans tout l'hémisphère inférieur.

■ SUPERIOR CLASS ■ PERFORMANCE CLASS ■ VALUE CLASS *Possibilité de commande à l'unité sans frais.



1





2



3

LANTERNES PARKING ET RÉSIDENTIEL

IP66

LEDVANCE 5 Ans Garantie

Désignation	EAN	Segmentation	lm	lm/W		L70 [1]	L80 [2]	L90 [3]	Poids (g)	Dimensions L x l x H [mm]		No.	UNITAIRE

LEDVANCE AREA ECO

Classe I - Corps en aluminium (RAL 7015) - Robuste IK08 - IP66 - Diffuseur en polycarbonate - ULR <1[4] - Code flux CIE n°3 ≥ 95%[5] - Distribution 150°x85° grâce à des lentilles individuelles - Pour mâts ø 48 mm et 60 mm - Températures de fonctionnement -30...+50 °C - Précâblé (1 m) - 100 ... 240 V - ENEC uniquement pour les versions ≥ 90 W - Garantie 5 ans

													CR LA
AREA SPD 90W/827 IP66 gris	4058075**557710**	11 250	125	150° x 85°	50 000 h	—	—	3500	552 x 216 x 91	4*	1	560,00
AREA SPD 90W/830 IP66 gris	4058075**557734**	11 250	125	150° x 85°	50 000 h	—	—	3500	552 x 216 x 91	4*	1	560,00
AREA SPD 90W/840 IP66 gris	4058075**557758**	11 700	130	150° x 85°	50 000 h	—	—	3500	552 x 216 x 91	4*	1	560,00
AREA SPD 90W/865 IP66 gris	4058075**557796**	12 150	135	150° x 85°	50 000 h	—	—	3500	552 x 216 x 91	4*	1	560,00
AREA SPD 120W/827 IP66 gris	4058075**557819**	15 000	125	150° x 85°	50 000 h	—	—	3500	552 x 216 x 91	4*	1	670,00
AREA SPD 120W/830 IP66 gris	4058075**557857**	15 000	125	150° x 85°	50 000 h	—	—	3500	552 x 216 x 91	4*	1	670,00
AREA SPD 120W/840 IP66 gris	4058075**557871**	15 600	130	150° x 85°	50 000 h	—	—	3500	552 x 216 x 91	4*	1	670,00
AREA SPD 120W/865 IP66 gris	4058075**557895**	16 200	135	150° x 85°	50 000 h	—	—	3500	552 x 216 x 91	4*	1	670,00
AREA SPD 150W/827 IP66 gris	4058075**557918**	18 750	125	150° x 85°	50 000 h	—	—	4500	653 x 274 x 91	4*	1	862,00
AREA SPD 150W/830 IP66 gris	4058075**557932**	18 750	125	150° x 85°	50 000 h	—	—	4500	653 x 274 x 91	4*	1	862,00
AREA SPD 150W/840 IP66 gris	4058075**557956**	19 500	130	150° x 85°	50 000 h	—	—	4500	653 x 274 x 91	4*	1	862,00
AREA SPD 150W/865 IP66 gris	4058075**557970**	20 250	135	150° x 85°	50 000 h	—	—	4500	653 x 274 x 91	4*	1	862,00
Accessoires												
AREA REDUCTEUR POUR MAT D42/60	4058075**557253**	—	—	—	—	—	—		ø62 x 83	100*	2	38,50
AREA ADAPTATEUR MAT REGLABLE D48/60	4058075**557277**	—	—	—	—	—	—		334 x 106 x 79	10*	3	62,00

DÉTAILS COMPLÉMENTAIRES

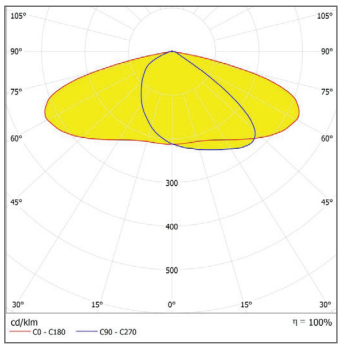

AREA ECO 120W 3000K IP66

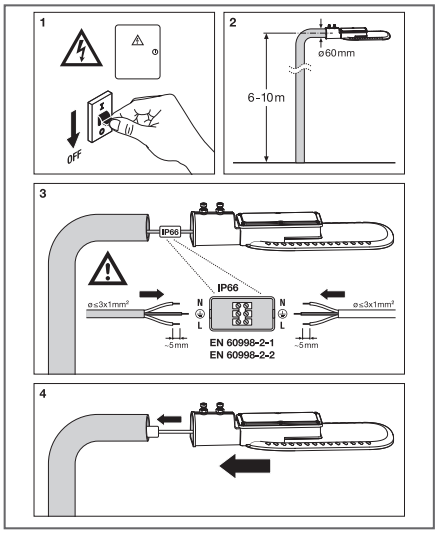

Installation

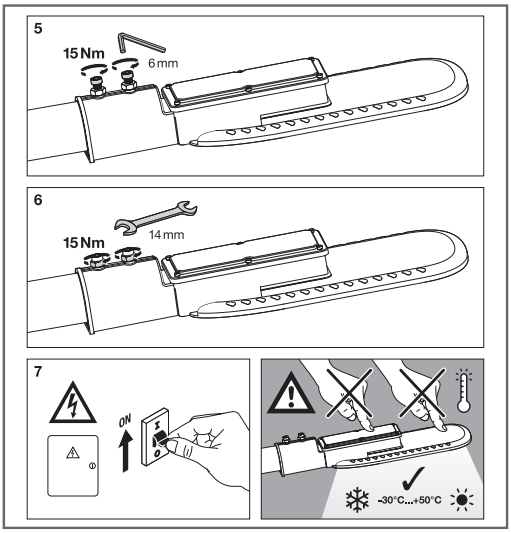

*Possibilité de commande à l'unité sans frais.

[1] t [h] : L70 @ 25 °C (T_q) | [2] t [h] : L80 @ 25 °C (T_q) | [3] t [h] : L90 @ 25 °C (T_q) | [4] ULR : représente la quantité de flux sortant du luminaire émis dans l'hémisphère supérieure (au-dessus de la ligne d'horizon) lorsque le luminaire est installé. | [5] Proportion du flux émis dans l'hémisphère inférieur dans un cône de demi-angle de 75,5° (angle de 151°) par rapport au flux émis dans tout l'hémisphère inférieur.

SOLAR


1


2


3


4


5

LANTERNES ET APPLIQUES RÉSIDENTIELLES

IP44

LEDVANCE 5 Ans Garantie

Désignation	EAN	W	lm	lm/W	K		L70 [1]	Dimensions L x l x H [mm]		No.	UNITAIRE	

ENDURA SOLAR CIRCLE

Classe III - Corps en inox - IP44 - Ra > 80 - Détecteur de luminosité et de mouvement - Différents modes de fonctionnement sélectionnables par bouton poussoir (allumage permanent ou détection) - Temps de charge 8 h - Durée de fonctionnement jusqu'à 8 h selon le mode choisi - Température de fonctionnement : -20...+40°C - Garantie 5 ans CR 36

Applique ENDURA Solar Circle 6W/3000K noir	4058075**392762**	6	400	67	3000	—	50000 h	200x160x70	4*	1	55,64

ENDURA STYLE SOLAR

Classe III - Corps en aluminium - IP44 - Ra > 80 - Détecteur de luminosité et de mouvement PIR - Temps de charge 6 h - Durée de fonctionnement : jusque 80 cycles de 30 s d'allumage - Température de fonctionnement : -20...+40°C - Garantie 5 ans CR 36

Applique ENDURA Style Solar Glow Sensor 5W/3000K gris	4058075**763210**	5	210		3000	—		160x171x80	2*	2	80,99
NEW Applique ENDURA Style Solar Oval Small Sensor 5W/3000K gris	4058075**766266**	4	380		3000	—		200x45x124	4*	3	43,99
Applique ENDURA Style Solar Tossa Sensor 6W/3000K gris	4058075**766303**	6	520		3000	—		350x37x130	4*	4	93,99

ENDURA FLOOD SOLAR

Classe III - Corps en aluminium - IP44 - Ra > 80 - Détecteur de luminosité et de mouvement PIR - Temps de charge 6 h - Durée de fonctionnement : jusque 3 jours par temps couvert - Température de fonctionnement : -20...+45°C - Garantie 5 ans CR 36

Projecteur ENDURA FLOOD Solar Sensor 10W/4000K gris	4058075**762350**	10	960	96	4000	—		160x171x80	4*	5	75,95

Remarque importante : Les produits présentés sur cette page sont issus du portfolio Grand Public. De ce fait, il n'existe pas de courbes photométriques permettant de faire une étude d'éclairage.

DÉTAILS COMPLÉMENTAIRES

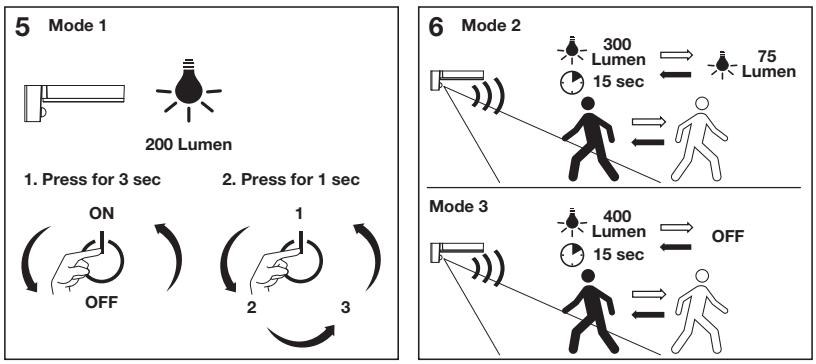

ENDURA SOLAR CIRCLE : 3 modes de fonctionnement

[1] t [h] : L70 @ 25 °C (T_a) *Possibilité de commande à l'unité sans frais.


1


2


3


4


5

LANTERNES ET APPLIQUES RÉSIDENTIELLES

IP44 IP65 LEDVANCE 5 Ans Garantie

Désignation	EAN	W	lm	lm/W	K		L70 [1]	Dimensions L x l x H [mm]				
ENDURA STYLE SHIELD												
Classe I - Corps en aluminium gris (RAL7016) - IP44 - Ra >80 - Températures de fonctionnement : -20...+40°C - Garantie 5 ans												CR 36
ENDURA STYLE SHIELD Square 11W/3000K Gris	4058075**205314**	11	410	35	3000	340°	30000 h	60 × 240 × 142		6*	1	42,65
ENDURA STYLE RING												
Classe I - Corps en aluminium gris (RAL7016) - IP44 - Ra >80 - Températures de fonctionnement : -20...+40°C - Garantie 5 ans												CR 36
ENDURA STYLE RING 13W/3000K Gris	4058075**205215**	13	480	35	3000	100°	30000 h	202 × 45		6*	2	42,65
ENDURA STYLE SQUARE												
Classe I - Corps en aluminium - IP44 - Ra >80 - Températures de fonctionnement : -20...+40°C - Garantie 5 ans												CR 36
ENDURA STYLE SQUARE 13W/3000K Gris	4058075**205253**	13	480	35	3000	100°	30000 h	202 × 202 × 45		6*	3	42,65
ENDURA STYLE SQUARE 13W/3000K Blanc	4058075**205277**	13	600	45	3000	100°	30000 h	202 × 202 × 45		6*	4	42,65
SMART+ FLOOD RGBW WIFI												
Classe I - Corps en aluminium - IP65 - Diffuseur en verre trempé semi dépoli - Pilotable via l'Appli LEDVANCE Smart+ WI-FI ou les enceintes Google et Amazon - Fonction RGBW - Températures de fonctionnement -20...+40 °C - IP65 - Précâblé 0,5 m - Garantie 3 ans												CR 36
SMART+ WIFI FLOOD 10W RGBW DG	4058075**474604**	10	630	63	RGBW		30000 h	152x125x28	✓	12*	5	27,45
SMART+ WIFI FLOOD 20W RGBW DG	4058075**474628**	20	1260	63	RGBW		30000 h	152x125x28	✓	12*	5	33,37
SMART+ WIFI FLOOD 30W RGBW DG	4058075**474642**	30	2190	73	RGBW		30000 h	209x168x30	✓	12*	5	38,91
NEW SMART+ WIFI FLOOD 50W/3 000K DIM DG	4058075**474666**	50	4250	85	3000		30000 h	237x200x36	✓	8*	5	39,54

Remarque importante : Les produits présentés sur cette page sont issus du portfolio Grand Public. De ce fait, il n'existe pas de courbes photométriques permettant de faire une étude d'éclairage.

DÉTAILS COMPLÉMENTAIRES

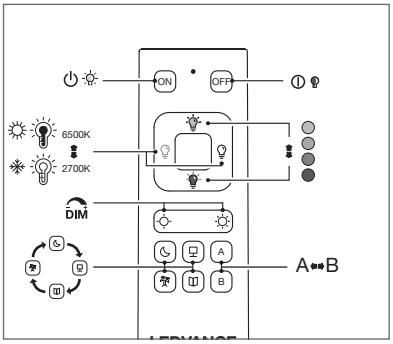

TÉLÉCOMMANDE WIFI POUR LE FLOOD RGBW

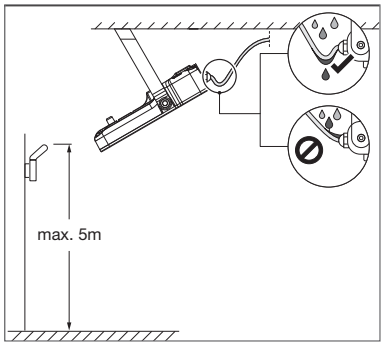

[1] t [h] : L70 @ 25 °C (T_a) *Possibilité de commande à l'unité sans frais.



LANTERNES ET APPLIQUES RÉSIDENTIELLES

IP44

LEDVANCE 5 Ans Garantie

Désignation	EAN	W	lm	lm/W	K		L70 [1]	Dimensions L x l x H [mm]		No.	UNITAIRE	

ENDURA STYLE LANTERN

Classe I - Corps en aluminium gris (RAL7016) - IP44 - Ra >80 - Températures de fonctionnement : -20…+40°C - Garantie 5 ans — CR 36

ENDURA STYLE Lantern 12W/3000K Gris	4058075**205017**	12	610	50	3000	210	30000h	176×110×240	4*	1	60,78
ENDURA STYLE Lantern borne 500 12W/3000K Gris	4058075**205031**	12	610	50	3000	210	30000h	110×500	2*	2	79,02
ENDURA STYLE Lantern borne 900 12W/3000K Gris	4058075**205055**	12	610	50	3000	210	30000h	110×900	2*	2	97,28

ENDURA STYLE CYLINDER

Classe II - Corps en Inox - IP44 - Ra >80 - Températures de fonctionnement : -20…+40°C - Garantie 5 ans — CR 36

ENDURA STYLE Cylinder Wall 6W/3000K Applique Inox	4058075**205338**	6	360	60	3000	-	40000h	139x101x137	6*	3	28,07
ENDURA STYLE Cylinder 6W/3000K Sensor Applique Inox	4058075**205352**	6	360	50	3000	-	40000h	150x101x137	6*	4	40,85
ENDURA STYLE Cylinder 6W/3000K Borne 50cm Inox	4058075**205376**	6	360	50	3000	-	40000h	Ø102x500	2*	5	40,85
ENDURA STYLE Cylinder 6W/3000K Borne Inox	4058075**205390**	6	360	50	3000	-	40000h	Ø102x800	2*	5	57,45
ENDURA STYLE Cylinder 6W/3000K Plafonnier Inox	4058075**205413**	6	360	50	3000	-	40000h	Ø102x90	6*	6	25,51

ENDURA STYLE WALL

Classe I - Corps en aluminium gris (RAL7016) - IP44 - Ra >80 - Version Sensor : détection de 3 à 6 m - Temporisation 5 s à 8 min - Températures de fonctionnement : -20…+40°C - Garantie 5 ans — CR 36

ENDURA STYLE Wall 12W/3000K Gris foncé IP44	4058075**214132**	12	740	60	3000	107	30000h	168×100×273	4*	7	55,89

ENDURA STYLE UPDOWN

Classe I - Corps en aluminium - IP44 - Ra >80 - Températures de fonctionnement : -20…+40°C - Garantie 5 ans — CR 36

ENDURA STYLE UpDown 12W/3000K Gris	4058075**214057**	12	710	60	3000	280	30000h	55×90×160	6*	8	42,65
ENDURA STYLE UpDown 12W/3000K Blanc	4058075**214071**	12	710	60	3000	280	30000h	55×90×160	6*	9	42,65

Remarque importante : Les produits présentés sur cette page sont issus du portfolio Grand Public. De ce fait, il n'existe pas de courbes photométriques permettant de faire une étude d'éclairage.

DÉTAILS COMPLÉMENTAIRES

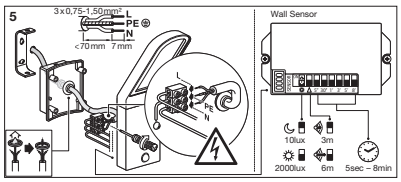

RÉGLAGES SENSOR DE L'ENDURA STYLE WALL

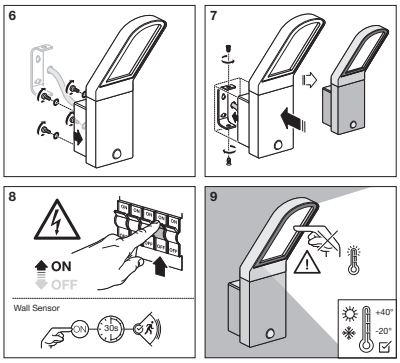

[1] t[h] : L70 @ 25 °C (T_a) *Possibilité de commande à l'unité sans frais.



LANTERNES ET APPLIQUES RÉSIDENTIELLES

IP44

LEDVANCE 5 Ans Garantie

Désignation	EAN	W	lm	K		L70 [1]	Dimensions L×l×H [mm]		No.	UNITAIRE
ENDURA CLASSIC CASCADE E27										
Classe I - Applique et bornes extérieures en aluminium gris - Diffuseur en verre clair ou ambré - IP44 - Douille E27 (lampe non fournie) - Puissance max. 15W - 220…240V - Températures de fonctionnement -20...+40°C - Garantie 5 ans										CR 36
Version verre ambré										
ENDURA CLASSIC CASCADE AMBER WALL E27 Gris	4058075**554276**	—	—	—	—	—	160x120x180	4*	1	36,74
ENDURA CLASSIC CASCADE AMBER 50CM E27 Gris	4058075**554290**	—	—	—	—	—	200x160x500	2*	2	57,79
ENDURA CLASSIC CASCADE AMBER 80CM E27 Gris	4058075**554313**	—	—	—	—	—	200x160x800	2*	2	68,29
Version verre clair										
ENDURA CLASSIC CASCADE CLEAR WALL E27 Gris	4058075**554337**	—	—	—	—	—	160x120x180	4*	3	36,74
ENDURA CLASSIC CASCADE CLEAR 50CM E27 Gris	4058075**554351**	—	—	—	—	—	200x160x500	2*	4	57,79
ENDURA CLASSIC CASCADE CLEAR 80CM E27 Gris	4058075**554375**	—	—	—	—	—	200x160x800	2*	4	68,29

DÉTAILS COMPLÉMENTAIRES

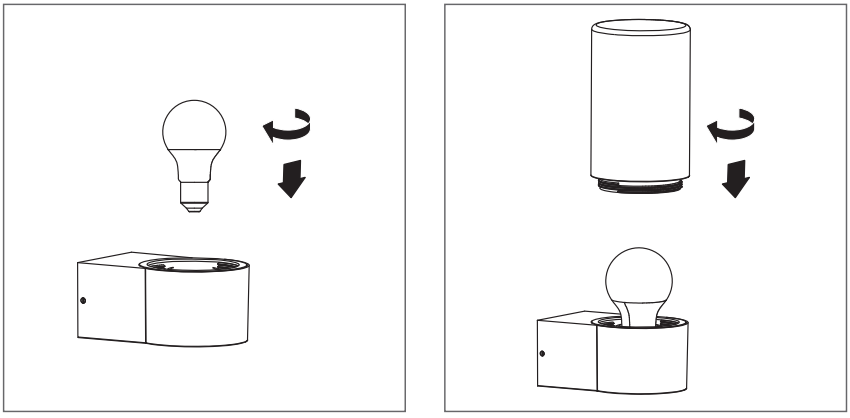

INSTALLATION D'UNE LAMPE À CULOT E27

[1] t [h] : L70 @ 25 °C (T_a) *Possibilité de commande à l'unité sans frais.

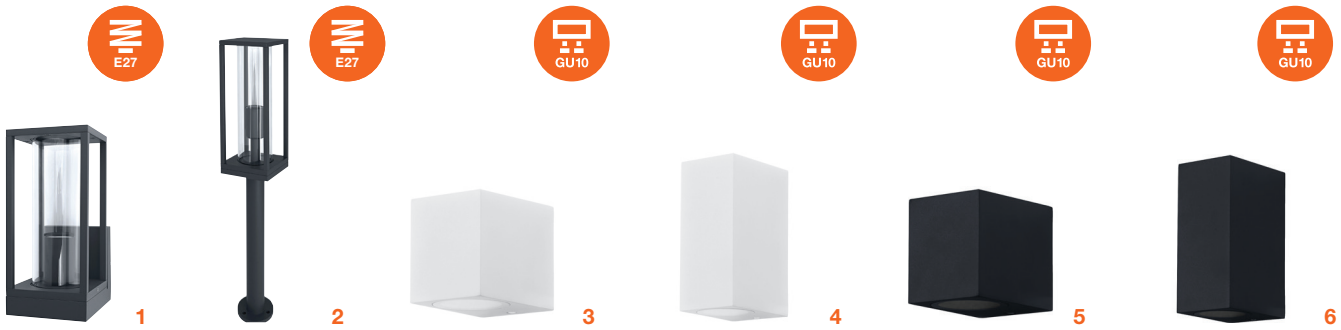

LANTERNES ET APPLIQUES RÉSIDENTIELLES

IP44 — LEDVANCE 5 Ans Garantie

Désignation	EAN	W	lm	K		L70 [1]	Dimensions L x l x H [mm]			
ENDURA CLASSIC FRAME E27										
Classe I - Applique et bornes extérieures en aluminium gris - Diffuseur en verre clair - IP44 - Douille E27 (lampe non fournie) - Puissance max. 15W - 220...240V - Températures de fonctionnement -20...+40°C - Garantie 5 ans										CR 36
ENDURA CLASSIC FRAME WALL E27 Gris	4058075**554399**	—	—	—	—	—	140x110x245	4*	1	36,74
ENDURA CLASSIC FRAME 60CM E27 Gris	4058075**554412**	—	—	—	—	—	110x600	2*	2	57,79
ENDURA CLASSIC FRAME 80CM E27 Gris	4058075**554436**	—	—	—	—	—	110x800	2*	2	68,29
ENDURA CLASSIC SQUARE GU10										
Classe I - Plafonnier extérieur carré en aluminium - Diffuseur en verre clair - IP44 - Douille GU10 (lampe non fournie) - Éclairage uni-directionnel ou bi-directionnel - Puissance max. 35W par douille - 220...240V - Température de fonctionnement -20...+40°C - Garantie 5 ans										CR 36
ENDURA CLASSIC Square Down GU10 Noir	4058075**763623**	—	—	—	—	—	92x68x81	6*	3	16,99
ENDURA CLASSIC Square UpDown GU10 Noir	4058075**763647**	—	—	—	—	—	92x68x159	6*	4	21,99
ENDURA CLASSIC Square Down GU10 Blanc	4058075**763661**	—	—	—	—	—	92x68x81	6*	5	16,99
ENDURA CLASSIC Square UpDown GU10 Blanc	4058075**763685**	—	—	—	—	—	92x68x159	6*	6	21,99

Remarque importante : Les produits présentés sur cette page sont issus du portfolio Grand Public. De ce fait, il n'existe pas de courbes photométriques permettant de faire une étude d'éclairage.

DÉTAILS COMPLÉMENTAIRES

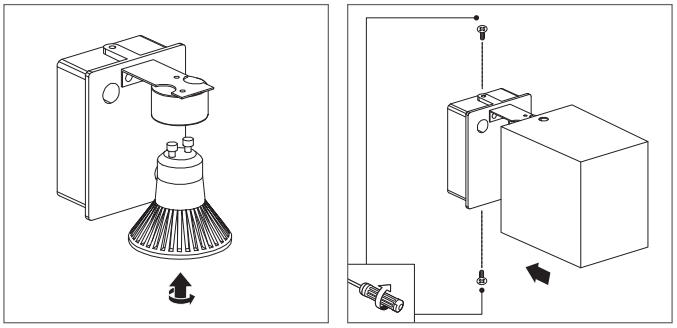

INSTALLATION D'UNE LAMPE À CULOT GU10

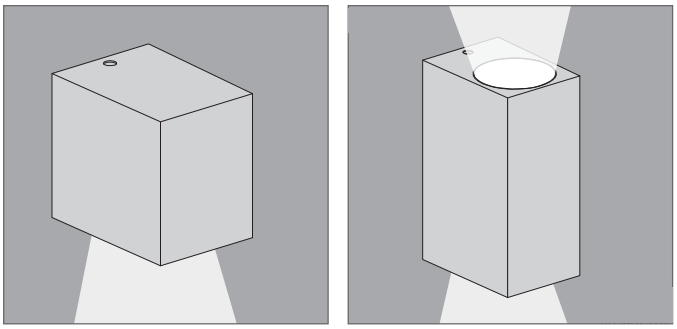

ECLAIRAGE DIRECT ET DIRECT/INDIRECT

[1] t[h] : L70 @ 25 °C (T_a) *Possibilité de commande à l'unité sans frais.



LANTERNES ET APPLIQUES RÉSIDENTIELLES

IP44

LEDVANCE 5 Ans Garantie

Désignation	EAN	W	lm	K		L70 [1]	Dimensions L×l×H [mm]		No.	UNITAIRE	
ENDURA CLASSIC TUBULAR E27											
Classe I - Applique extérieure en aluminium gris - Diffuseur en verre clair - IP44 - Douille E27 (lampe non fournie) - Puissance max. 15W - 220…240V - Températures de fonctionnement -20...+40°C - Garantie 5 ans											CR 36
ENDURA CLASSIC TUBULAR E27 Gris	4058075**554450**	—	—	—	—	—	117x82x222	—	4*	1	31,49
ENDURA CLASSIC CANNON GU10											
Classe I - Applique extérieure en aluminium gris - Diffuseur en verre clair - IP44 - Douille GU10 (lampe non fournie) - Eclairage uni-directionnel ou bi-directionnel - Puissance max. 15W par douille - 220…240V - Températures de fonctionnement -20...+40°C - Garantie 5 ans											CR 36
ENDURA CLASSIC CANNON UP GU10 Gris	4058075**554474**	—	—	—	—	—	90x75x120	—	4*	2	15,72
ENDURA CLASSIC CANNON UPDOWN GU10 Gris	4058075**554498**	—	—	—	—	—	105x75x180	—	4*	3	20,98
ENDURA CLASSIC BEAM GU10											
Classe I - Applique extérieure en aluminium gris - Diffuseur en verre clair - IP44 - Douille GU10 (lampe non fournie) - Eclairage uni-directionnel ou bi-directionnel - Puissance max. 15W par douille - 220…240V - Températures de fonctionnement -20...+40°C - Garantie 5 ans											CR 36
ENDURA CLASSIC BEAM GAP GU10 Gris	4058075**554511**	—	—	—	—	—	104x92x163	—	4*	4	20,98
ENDURA CLASSIC BEAM GU10 Gris	4058075**554535**	—	—	—	—	—	104x92x146	—	4*	5	18,87
ENDURA CLASSIC UPDOWN BEAM GAP GU10 Gris	4058075**554559**	—	—	—	—	—	104x92x233	—	4*	6	26,24
ENDURA CLASSIC UPDOWN BEAM GU10 Gris	4058075**554573**	—	—	—	—	—	104x92x200	—	4*	7	24,13

Remarque importante : Les produits présentés sur cette page sont issus du portfolio Grand Public. De ce fait, il n'existe pas de courbes photométriques permettant de faire une étude d'éclairage.

DÉTAILS COMPLÉMENTAIRES

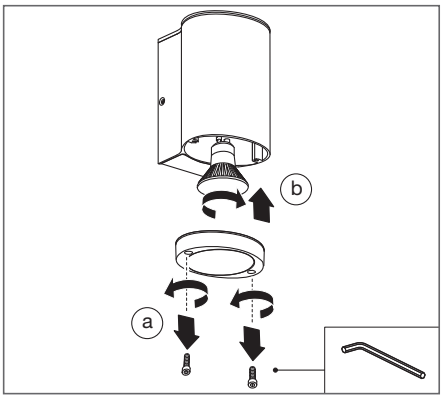

INSTALLATION D'UNE LAMPE À CULOT GU10

[1] t[h] : L70 @ 25 °C (T_a) *Possibilité de commande à l'unité sans frais.



1 2 3 4 5 6 7

GAMME RÉSIDENTIELLE INTÉRIEURE

LEDVANCE 5 Ans Garantie

ORBIS SPIRAL

Classe II - Plafonnier en acier blanc de forme ronde ou ovale avec un éclairage latéral (Rond et Oval) ou central et latéral (Main Side) - IRC ≥ 80 - Température de fonctionnement : -20…+ 40°C - 220…240V - Garantie 5 ans CR 36

	Désignation	EAN	W	lm	K		L70 [1]	Dimensions L×l×H [mm]		No.		UNITAIRE
NEW	ORBIS Spiral rond ø365 38W/3000K Blanc	4099854**093357**	38	1900	3000	—	30000h	365x56	—	4*	1	119,95
NEW	ORBIS Spiral rond ø505 42W/3000K Blanc	4099854**093371**	42	2300	3000	—	30000h	506x56	—	2*	1	159,95
NEW	ORBIS Spiral rond ø685 63W/3000K Blanc	4099854**093470**	63	4000	3000	—	30000h	685x56	—	1*	1	199,95
NEW	ORBIS Spiral oval 360 27W/3000K Blanc	4099854**093494**	27	1500	3000	—	30000h	360x300x56	—	4*	2	119,95
NEW	ORBIS Spiral oval 485 37W/3000K Blanc	4099854**093517**	37	2200	3000	—	30000h	485x385x56	—	2*	2	159,95
NEW	ORBIS Spiral oval 720 63W/3000K Blanc	4099854**093531**	63	3800	3000	—	30000h	720x580x56	—	1*	2	199,95
NEW	ORBIS Spiral Main Side rond ø400 27W/3000K Blanc	4099854**093104**	27	1600	3000	—	30000h	400x50	—	4*	3	119,95
NEW	ORBIS Spiral Main Side rond ø505 42W/3000K Blanc	4099854**093203**	42	2400	3000	—	30000h	505x60	—	2*	3	159,95
NEW	ORBIS Spiral Main Side Pulse rond ø505 42W/3000K Blanc	4099854**093333**	42	2400	3000	—	30000h	505x60	—	2*	3	159,95

ORBIS SPARKLE

Classe I - Luminaires en aluminium blanc avec un effet scintillant - Montage plafonnier ou mural - Selon les modèles : gradable par interrupteur mural (3 niveaux) ou par télécommande - Blanc dynamique par interrupteur (3 niveaux) ou télécommande - Télécommande et piles incluses - Température de fonctionnement : -20…+ 40°C - Garantie 5 ans CR 36

	ORBIS SPARKLE 400MM 24W/3000K - Gradation par interrupteur mural	4058075**633155**	24	2000	3000	120°	40000h	400x91	✓	6*	4	60,78
	ORBIS SPARKLE 400MM 24W/2700K-4300K-6500K par interrupteur mural	4058075**633131**	24	2000	2700/4300/6500	120°	40000h	400x91	✓	6*	4	72,95
	ORBIS SPARKLE 460MM 24W/2800K…6000K - avec télécommande	4058075**633179**	24	2600	2800...6000	120°	40000h	460x91	✓	6*	4	79,02
	ORBIS SPARKLE 560MM 32W/2800K…6000K - avec télécommande	4058075**633193**	32	3600	2800...6000	120°	40000h	560x120	✓	6*	4	91,20

ORBIS ULTRA SLIM

Classe I - Plafonnier extrêmement fin avec léger éclairage indirect - Montage mural possible - Gradation simple avec un interrupteur mural standard - 3 niveau : 100%, 50%, 10% - Température de fonctionnement : -20…+ 40°C - Garantie 5 ans CR 36

	ORBIS Ultra Slim 235mm 15W/3000K Click Dim Blanc	4058075**752825**	15	1000	3000		50000h	235x27	✓	5*	5	28,45
	ORBIS Ultra Slim 400mm 22W/3000K Click Dim Blanc	4058075**752849**	22	1800	3000		50000h	400x27	✓	5*	5	47,45
	ORBIS Ultra Slim 235mm 15W/3000K Click Dim Noir	4058075**752863**	15	1000	3000		50000h	235x27	✓	5*	6	28,45
	ORBIS Ultra Slim 400mm 22W/3000K Click Dim Noir	4058075**752887**	22	1800	3000		50000h	400x27	✓	5*	6	47,45

PLANON FRAMELESS ROND

Classe I - Panel décoratif - Corps en aluminium - Diffuseur PMMA - Montage en saillie - Température de fonctionnement : -20…+ 40°C - Garantie 5 ans CR 36

	PLANON Frameless Rond DN300 19W 3000K	4058075**470712**	19	1600	3000	110°	25000	300x65		5*	7	66,77
	PLANON Frameless Rond DN450 28W 3000K	4058075**470736**	28	2700	3000	110°	25000	400x65		5*	7	111,32

Remarque importante : Les produits présentés sur cette page sont issus du portfolio Grand Public. De ce fait, il n'existe pas de courbes photométriques permettant de faire une étude d'éclairage.

[1] t[h] : L70 @ 25 °C (T_a) *Possibilité de commande à l'unité sans frais.



GAMME RÉSIDENTIELLE INTÉRIEURE

ORBIS DISC BAR

Classe II - Applique de salle de bain robuste en aluminium, à installer au-dessus d'un mirroir - IP44 - IRC ≥ 80 - Choix de la temperature de couleur (3 000 K ou 4 000 K) via l'interrupteur mural (Click CCT) - Température de fonctionnement : -10…+ 45°C - 220…240V - Garantie 5 ans

CR 36

	Désignation	EAN	W	lm	K		L70 [1]	Dimensions L×l×H [mm]				
NEW	ORBIS Disc bar 40cm 7W/3000K-4000K (Click CCT) IP44 Blanc	4099854**096075**	7	300	3000/4000	110°	30000 h	400x120x70	—	6*	1	54,99
NEW	ORBIS Disc bar 40cm 7W/3000K-4000K (Click CCT) IP44 Chrome	4099854**096099**	7	380	3000/4000	110°	30000 h	400x120x70	—	6*	2	54,99

SPOT TWIST

Classe II - Spot décoratif encastrable - Corps en aluminium - Diffuseur en polycarbonate avec différentes combinaisons de couleurs - IRC ≥ 80 - Température de fonctionnement : -10…+ 45°C - 220…240V - Garantie 3 ans

CR 36

	Désignation	EAN	W	lm	K		L70 [1]	Dimensions L×l×H [mm]				
NEW	Spot Twist DN70 5W/3000K Blanc/Blanc	4099854**089022**	5	400	3000	30°	30000 h	70x77	—	20*	3	19,95
NEW	Spot Twist DN70 5W/3000K Blanc/Noir	4099854**089046**	5	350	3000	30°	30000 h	70x77	—	20*	4	19,95
NEW	Spot Twist DN70 5W/3000K Blanc/Argent	4099854**089060**	5	400	3000	30°	30000 h	70x77	—	20*	5	19,95
NEW	Spot Twist DN70 5W/4000K Blanc/Blanc	4099854**089084**	5	400	4000	30°	30000 h	70x77	—	20*	3	19,95
NEW	Spot Twist DN70 5W/4000K Blanc/Noir	4099854**089107**	5	350	4000	30°	30000 h	70x77	—	20*	4	19,95
NEW	Spot Twist DN70 5W/4000K Blanc/Argent	4099854**089121**	5	400	4000	30°	30000 h	70x77	—	20*	5	19,95
NEW	Spot Twist DN93 10W/3000K Blanc/Blanc	4099854**089145**	10	800	3000	30°	30000 h	93x94	—	20*	6	22,95
NEW	Spot Twist DN93 10W/3000K Blanc/Noir	4099854**089169**	10	700	3000	30°	30000 h	93x94	—	20*	7	22,95
NEW	Spot Twist DN93 10W/3000K Blanc/Argent	4099854**089183**	10	800	3000	30°	30000 h	93x94	—	20*	8	22,95
NEW	Spot Twist DN93 10W/4000K Blanc/Blanc	4099854**089206**	10	800	4000	30°	30000 h	93x94	—	20*	6	22,95
NEW	Spot Twist DN93 10W/4000K Blanc/Noir	4099854**089220**	10	700	4000	30°	30000 h	93x94	—	20*	7	22,95
NEW	Spot Twist DN93 10W/4000K Blanc/Argent	4099854**089268**	10	800	4000	30°	30000 h	93x94	—	20*	8	22,95

Remarque importante : Les produits présentés sur cette page sont issus du portfolio Grand Public. De ce fait, il n'existe pas de courbes photométriques permettant de faire une étude d'éclairage.

DÉTAILS COMPLÉMENTAIRES

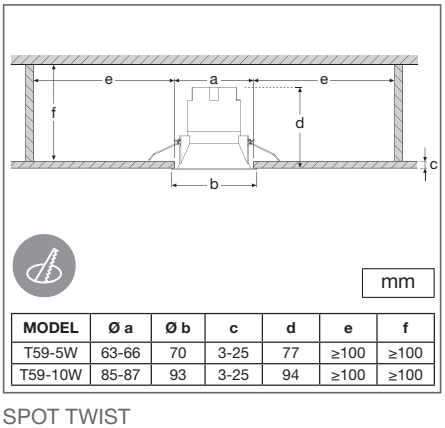

MODEL	Ø a	Ø b	c	d	e	f
T59-5W	63-66	70	3-25	77	≥100	≥100
T59-10W	85-87	93	3-25	94	≥100	≥100

SPOT TWIST

[1] t [h] : L70 @ 25 °C (T_a) *Possibilité de commande à l'unité sans frais.



1 2 3 4

GAMME RÉSIDENTIELLE INTÉRIEURE

Désignation	EAN	W	lm	K		L70 [1]	Dimensions L x l x H [mm]			
SPOT SURFACE										
Classe I - Plafonnier rond ou carré de couleur blanche ou noire avec culot GU10 (lampe non incluse) - Orientable - Puissance maximale : 50 W par lampe - Température de fonctionnement : -20…+ 40°C - Garantie 5 ans										CR 36
SPOT SURFACE Rond GU10 Noir	4058075**758629**	–	–	–	–	–	Ø 80 x 80	12*	1	14,20
SPOT SURFACE Rond GU10 Blanc	4058075**758667**	–	–	–	–	–	Ø 80 x 80	12*	2	14,20
SPOT SURFACE Carré GU10 Noir	4058075**758681**	–	–	–	–	–	80 x 8 0x 80	12*	3	16,10
SPOT SURFACE Carré GU10 Blanc	4058075**758704**	–	–	–	–	–	80 x 80 x 80	12*	4	16,10

Remarque importante : Les produits présentés sur cette page sont issus du portfolio Grand Public. De ce fait, il n'existe pas de courbes photométriques permettant de faire une étude d'éclairage.

DÉTAILS COMPLÉMENTAIRES

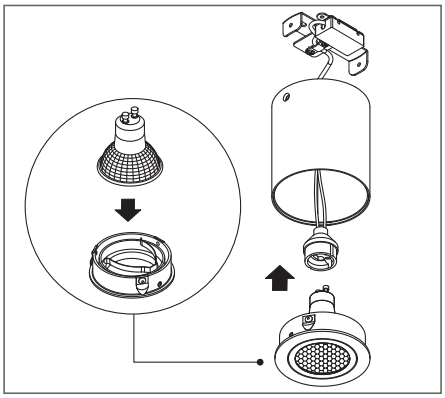

INSTALLATION D'UNE LAMPE À CULOT GU10

[1] t[h] : L70 @ 25 °C (T_a) *Possibilité de commande à l'unité sans frais.



GAMME RÉSIDENTIELLE INTÉRIEURE

Désignation	EAN	W	lm	K		L70 [1]	Dimensions L x l x H [mm]			No.	UNITAIRE
NIGHTLUX (sur piles - fournies)											CR 36
Classe III - Corps en polycarbonate/ABS - Détecteur PIR de présence et de luminosité											
NIGHTLUX® Ceiling Argent	4058075**270855**	—	105	—	120°	—	Ø 86 x 47	—	6	1	16,55
NIGHTLUX® Ceiling Blanc	4058075**270886**	—	105	—	120°	—	Ø 86 x 47	—	6	2	16,55
NIGHTLUX® Hall Argent	4058075**260672**	—	14	—	—	—	84 x 73 x 22	—	6	3	12,72
NIGHTLUX® Hall Blanc	4058075**260658**	—	14	—	—	—	84 x 73 x 22	—	6	4	12,72
NIGHTLUX® Stair Argent	4058075**260757**	—	10	—	—	—	28 x 84 x 73	—	6	5	12,72
NIGHTLUX® Stair Blanc	4058075**260733**	—	10	—	—	—	28 x 84 x 73	—	6	6	12,72
NIGHTLUX® Torch Argent	4058075**260719**	—	10	—	—	—	36 x 42 x 108	—	6	7	12,72
NIGHTLUX® Torch Blanc	4058075**260696**	—	10	—	—	—	36 x 42 x 108	—	6	8	12,72
LINEAR LED MOBILE (sur piles - fournies)											CR 36
Class III - Corps en aluminium - Détection de présence et de luminosité											
LINEAR LED MOBILE 300 BLANC 840	4058075**226883**	—	174	4000	—	25000	314x48x18	—	6	9	22,94
LINEAR LED MOBILE USB 300 ALU 840	4058075**260467**	—	98	4000	—	25000	300x50x22	—	6	10	24,22
LEDSTIXX (sur piles - fournies)											CR 36
LEDSTIXX STICK DESIGN ARGENT	4058075**227866**		25	6200	—		222 x 16,2 x 22		6	11	10,76

[1] t[h] : L70 @ 25 °C (T_a)



1



2



3

LUMINAIRES VINTAGE ÉDITION 1906

E27

Désignation	EAN	Couleur	lm		mm ø↕			No.	UNITAIRE

VINTAGE 1906 - SUPENSIONS PENDULUM PRO ET CANOPY

Classe I - Aluminium anodisé - Accessoires inclus avec Pendulum - Câble en tissu satin 3 mètres - 220-240 V - Lampe non fournie - Pour lampe max 60 W CR 36

1906 PENDULUM VINTAGE NOIR - 2M - E27	4058075**153844**	Noir	—	—	68 x 84	E27	4	1	66,00
1906 PENDULUM VINTAGE GOLD - 2M - E27	4058075**153868**	Doré	—	—	68 x 84	E27	4	2	66,00
Accessoires pour Pendulum PRO									CR 36
1906 PENDULUM 3x CANOPY [1]	4058075**274488**	Noir	—	—	200 x 25	—	4	3	13,91

Remarque : les lampes de la gamme VINTAGE EDITION 1906 assorties à ces suspensions sont disponibles au chapitre lampes LED

DÉTAILS COMPLÉMENTAIRES

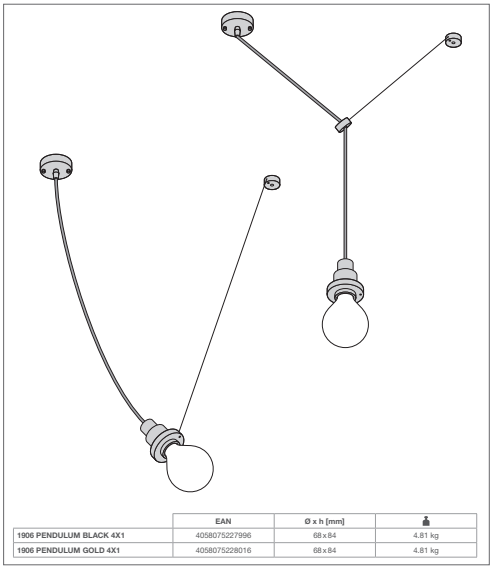

SUSPENSION MODULABLE

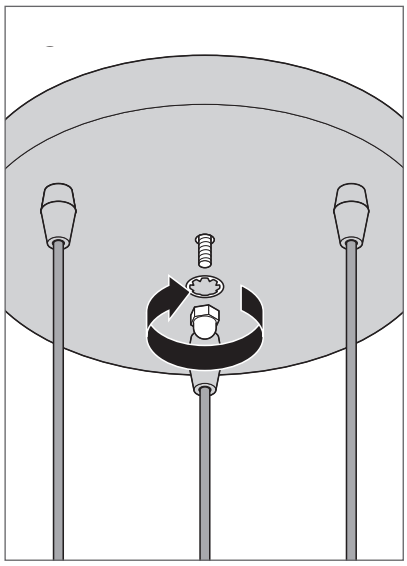

INSTALLATION DE LA PATÈRE 3X

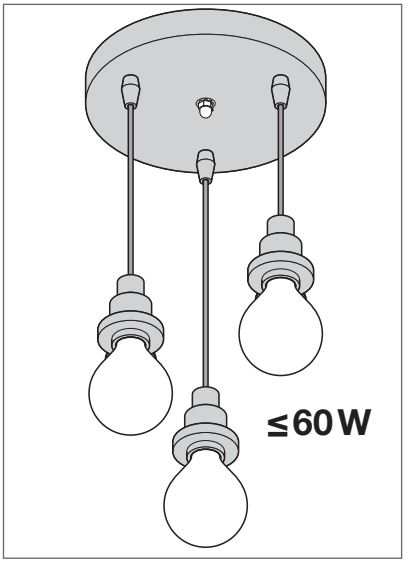

[1] Patère permettant d'installer 3 suspensions PENDULUM.

LEDVANCE



SYSTÈME BIOLUX

SOMMAIRE

LEDVANCE CONTRÔLEUR BIOLUX HCL 111

LEDVANCE DOWNLIGHT HCL BIOLUX 112

LEDVANCE PANEL HCL BIOLUX 112

LEDVANCE RUBAN HCL BIOLUX 112

ACCESSOIRES 113



LEDVANCE s'est vu décerner le **German Innovation Award 2020** dans la catégorie « Excellence in Business to Business – Lighting Solutions » pour son système d'éclairage centré sur l'humain (HCL - Human Centric Lighting) BIOLUX.

LEDVANCE est aussi la première entreprise à recevoir un certificat de qualité HCL pour le système BIOLUX avec la meilleure distinction possible (3 étoiles) de la part de l'institut "VDE Testing and Certification Institute". Cette distinction certifie qu'une entreprise répond qualitativement à toutes les exigences, normes et standards existants pour un système HCL.
Le système soutient positivement le rythme biologique humain jour-nuit, augmente le bien-être et les performances pendant la journée et améliore la qualité du sommeil la nuit.

HUMAN CENTRIC LIGHTING
HCL LA CONCEPTION DE L'ÉCLAIRAGE CENTRÉ SUR L'HUMAIN

Les solutions d'éclairage destinées aux environnements de travail modernes doivent être conçues de manière à favoriser la créativité, les hauts besoins en concentration, que ce soit au niveau des bureaux, du travail sur ordinateur ou dans les usines. L'éclairage centré sur l'humain met l'accent sur les personnes et leurs besoins en lumière naturelle. Flexible, sain et efficace.

QUE PROCURE L'ÉCLAIRAGE CENTRÉ SUR L'HUMAIN ?

En apportant la bonne lumière au bon moment, l'éclairage centré sur l'humain (HCL pour Human Centric Lighting) crée un environnement de travail qui simule les variations de la lumière naturelle, y compris ses effets visuels, biologiques et émotionnels. Pour obtenir cet effet, les luminaires sont commandés par un contrôleur intelligent doté de modes d'éclairage appropriés.
Grâce aux températures de couleur et aux niveaux d'éclairement, le HCL peut simuler l'évolution de la lumière naturelle du jour de manière à contribuer positivement au rythme circadien de l'humain (notre « horloge biologique interne »). Par exemple, une lumière blanche neutre ou froide le matin peut être dynamisante, tandis qu'une lumière blanche chaude est relaxante et idéale en soirée. Le système HCL a un impact positif sur le bien-être et les performances.

VARIATIONS DE LA LUMIÈRE DU JOUR EN ÉTÉ

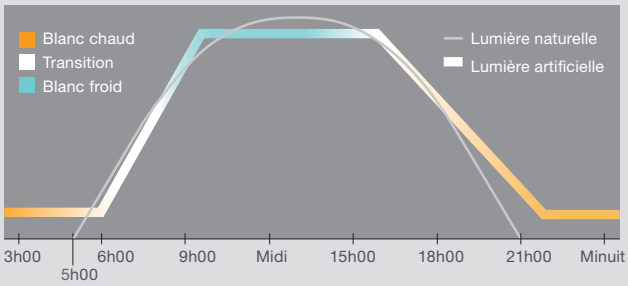

Source: http://en.licht.de/

Le système HCL repose sur les variations naturelles de la lumière du jour. Il a un effet positif sur les personnes.

LE HCL A UN IMPACT POSITIF, Y COMPRIS SUR LES PERFORMANCES DE VOTRE ENTREPRISE

Le HCL stimule et aide la ressource la plus précieuse dont vous disposez : vos collaborateurs. Cela se reflète dans leur productivité.



BUREAUX
12 % de performance en plus des employés dans les bureaux



PRODUCTION
La productivité des travailleurs augmente jusqu'à 18 %



ÉDUCATION
14 % d'amélioration de l'apprentissage et de meilleures notes



COMMERCES
Jusqu'à 25 % d'augmentation des ventes

Source: At Kearney, Quantified Benefits of Human Centric Lighting, (2015)

LE RYTHME CIRCADIEN : LE CYCLE DE 24 HEURES DE L'ORGANISME

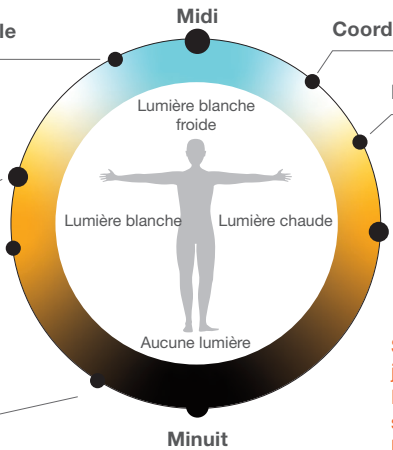

Vigilance optimale

Coordination optimale

La lumière du jour du matin
stimule la production de sérotonine, le neurotransmetteur de la bonne humeur : nous nous sentons en forme et motivés

Réactivité maximale

Début de la journée
Phase de réveil

Sommeil profond
L'organisme récupère

- En soirée, sans stimulus lumineux, l'organisme produit de la mélatonine (hormone du sommeil) : nous sommes fatigués
- Le matin, notre taux de mélatonine chute et le cortisol, « l'hormone du stress », prépare l'organisme pour son activité diurne.

Si nous recevons trop peu de lumière au cours de la journée, notre taux de mélatonine tombe trop bas. Résultat : nous dormons mal la nuit et nous nous sentons léthargiques, fatigués et inefficaces pendant la journée.

Source: LightingEurope

LE SYSTÈME BIOLUX
UN ÉCLAIRAGE NATUREL POUR CHAQUE ACTIVITÉ

Le système BIOLUX HCL de LEDVANCE adapte automatiquement la lumière artificielle aux variations de la lumière du jour grâce à un algorithme intelligent permettant aux utilisateurs de choisir la bonne dynamique pour eux à tout moment.



NATURELLEMENT INTELLIGENT !

INTELLIGENT ET PUISSANT GRÂCE AU SYSTÈME HCL

Le cœur de notre système d'éclairage innovant et biologiquement efficace est le contrôleur BIOLUX HCL. Combiné aux luminaires BIOLUX HCL Downlight et BIOLUX HCL Panel, il fournit toujours le bon éclairage au bon moment de la journée. Pour adapter encore plus la lumière à vos besoins spécifiques, vous pouvez également choisir parmi différents modes d'éclairage, tels que « RELAX » (détente) et « BOOST » (dynamisme)..

Un véritable atout - le contrôleur BIOLUX HCL s'installe et s'utilise en toute simplicité :

- Communication sans fil entre le contrôleur et les luminaires
- Commutation simple entre les différents modes d'éclairage grâce à un sélecteur rotatif intuitif
- Une lumière artificielle reposant sur les variations de la lumière naturelle, avec géolocalisation et ajustement à l'heure locale réelle pour le meilleur effet biologique possible

Ces cinq modes d'éclairage HCL sont disponibles :

- BOOST concentration maximale pour des tâches très minutieuses et particulièrement exigeantes
- FOCUS concentration améliorée, par exemple lors des réunions
- NATURAL réglage par défaut
- CREATIVE créativité dans les ateliers ou en réunion lors de séances de brainstorming
- RELAX en réunion pendant les pauses par exemple

Le système BIOLUX de LEDVANCE est calibré pour une seule pièce, dotée de 48 luminaires maximum. Par exemple pour des salles de réunion ou des bureaux avec peu ou pas de lumière du jour.

SYSTÈME BIOLUX DE LEDVANCE

LES CINQ MODES PRÉDÉFINIS



LA JOURNÉE AVEC LE HCL

La journée : lumière blanche froide, vive et dynamisante, avec un taux élevé de bleu (par ex. 6 500 K pour un éclairement de 450 lux au niveau de l'œil).

Vers le soir : lumière blanche chaude, avec peu de bleu (par ex. 2 700 à 3 000 K), pour aider le corps à se détendre et à se préparer pour la nuit.

NOUVELLES FONCTIONS
MISE À JOUR DE L'APPLICATION BIOLUX HCL

L'application BIOLUX HCL mise à jour vous donne un accès intuitif à toutes les nouvelles fonctions du système BIOLUX HCL. Téléchargez simplement l'application ou mettez à jour votre application existante et bénéficiez de toutes les fonctionnalités innovantes de l'app BIOLUX HCL comme une plus grande efficacité énergétique, une application utilisateur étendue et des systèmes supplémentaires. L'application est disponible sous Apple et Android.

UNE APPLICATION, DE NOMBREUX AVANTAGES :

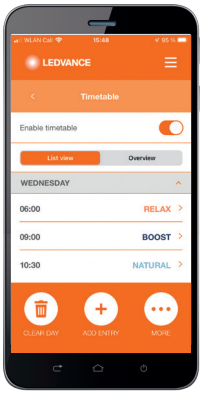

CALENDRIER POUR VOTRE BIEN-ÊTRE :

Le nouveau calendrier passe automatiquement à différents modes d'éclairage selon un programme personnalisable. Ceci est particulièrement utile lorsque les mêmes routines quotidiennes sont en place, comme dans les hôpitaux, maisons de retraite, écoles et jardins d'enfants.



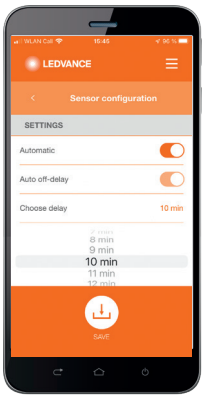

L'ÉCLAIRAGE SUR DEMANDE

Le mode de configuration du détecteur permet aux utilisateurs de régler le détecteur de mouvement afin que la lumière ne soit allumée que lorsque cela est nécessaire. Cette commande d'éclairage automatique peut générer des économies d'énergie et de coûts allant jusqu'à 30 %.



TOUJOURS À JOUR :
La navigation de l'application contient toutes les informations essentielles sur votre système BIOLUX HCL, y compris les FAQ, les données produit et les instructions d'installation.

SUPPORT INTÉGRÉ :

La fonction de dépannage automatique de l'application vous aidera lors d'éventuels problèmes lorau moment de la configuration du système.

DIFFÉRENTES LANGUES :

L'application BIOLUX HCL prend désormais en charge l'espagnol et l'italien en plus de l'anglais, de l'allemand, du français et du chinois.



1

CONTRÔLEUR

Désignation	EAN	Segmentation	lm	lm/W		L70 [1]	L80 [2]	Dimensions Ø x H [mm]	Découpe [mm]				

LEDVANCE BIOLUX HCL CONTRÔLEUR

Contrôleur BIOLUX HCL - Jusqu'à 48 luminaires BIOLUX HCL - 5 modes préprogrammés sélectionnables : RELAX, CREATE, NATURAL, FOCUS et BOOST - Communication sans fil Zigbee 3.0 entre le contrôleur et les luminaires - Mise en service via l'app BIOLUX (iOS & Android) - Installation dans des boîtes d'encastrement standard (ø 60 mm) - Fonction ON/OFF - Garantie 5 ans CR LA

BIOLUX HCL CONTROL UNIT ZB	4058075**308657**	■	—	—	—	—	—	84x54	—	2*	1	1 885,00
NEW BIOLUX HCL CONTROL UNIT S ZB[3]	4058075**724624**	■	—	—	—	—	—	84x54	—	2*	1	1 885,00

PLUS DE DÉTAILS SUR LE PRODUIT

INSTALLATION – SIMPLE ET RAPIDE GRÂCE À LA TECHNOLOGIE SANS FIL

- Aucun câble bus requis pour les luminaires
- Le contrôleur doit seulement être raccordé à l'alimentation électrique
- Les luminaires HCL et leur contrôleur communiquent sans fil via ZigBee

MISE EN SERVICE : SIMPLE GRÂCE À UNE APPLICATION SUR SMARTPHONE

- Les luminaires sont enregistrés et ajoutés au système à l'aide d'un smartphone en scannant leur QR code
- Aucune programmation requise
- Emplacement et heure automatiquement détectés par l'application

UTILISATION : INTUITIVE GRÂCE AU CONTRÔLEUR

- Les modes d'éclairage préprogrammés peuvent être sélectionnés à l'aide d'un bouton rotatif situé sur le contrôleur
- La lumière est réglée automatiquement en fonction de votre emplacement et de votre heure locale
- Aucune programmation

FONCTIONNEMENT : INDÉPENDANT DE TOUT SYSTÈME DE GESTION DE L'ÉCLAIRAGE OU DU CLOUD

- Système autonome
- Intégration simple et indépendante de tout autre système de gestion
- Pas de stockage de données, de connexion internet ou de fonctions cloud

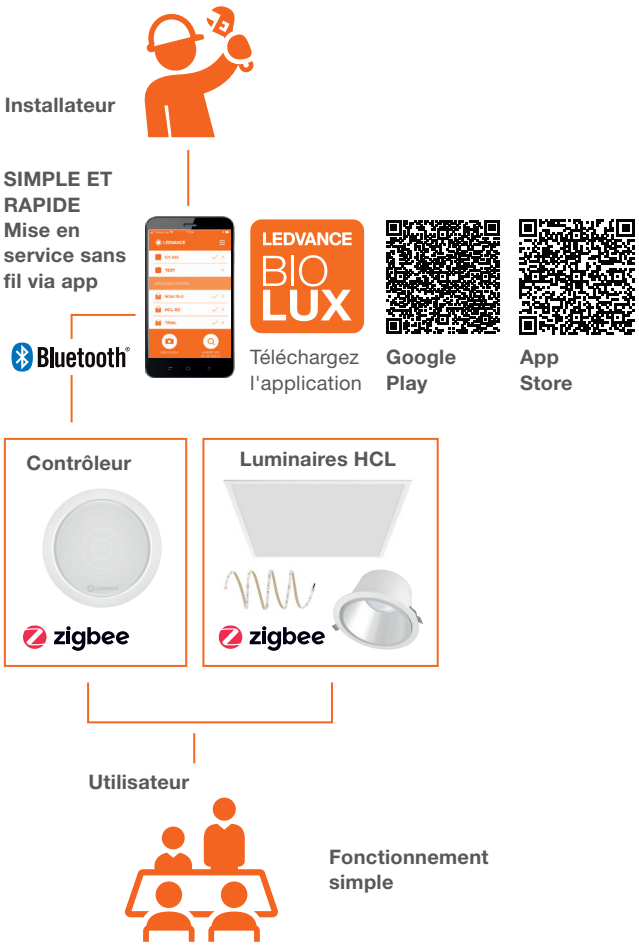

[1] t[h] : L70/B50 @ 25 °C (T_a) | [2] t[h] : L80/B10 @ 25 °C (T_a) | [3]Lancement prévu fin 2023 | *Possibilité de commande à l'unité sans frais.

■ SUPERIOR CLASS ■ PERFORMANCE CLASS ■ VALUE CLASS



1



2

3



4

LUMINAIRES BIOLUX

IP20

5 Ans Garantie

Désignation	EAN	Segmentation	lm	W MÈTRE	lm/W	lm MÈTRE		L70 [1]	L80 [2]	Dimensions Ø×H [mm]	Découpe [mm]			No.	€ UNITAIRE

LEDVANCE DOWNLIGHT HCL BIOLUX

Classe II - IRC≥90 - UGR19 - SDCM≤3 - Très faible scintillement : PstLM ≤0,2 et SVM≤0,01 - Tunable White (changement de la température de couleur 2700...6500K) - Alimentation externe fournie - Connecteur rapide sans outil - Connexion sans fil Zigbee 3.0 avec le contrôleur BIOLUX HCL - Compatible Vivares - Corps en aluminium - Diffuseur PC - ENEC - Test fil incandescent 850°C - 220…240 V - Garantie 5 ans

	Désignation	EAN	Segmentation	lm	W	lm/W	lm		L70 [1]	L80 [2]	Dimensions Ø×H [mm]	Découpe [mm]			No.	CR LA
	DOWNLIGHT BIOLUX HCL DN150 ZigBee 20W/TW	4058075**400733**	■	1800	—	90	—	60°	50000h	40000h	175x99	160	✓	4*	1	670,00
NEW	DOWNLIGHT BIOLUX HCL S DN150 ZigBee 20W/TW [4]	4058075**724600**	■	2100	—	105	—	60°	50000h	40000h	175x99	160	✓	4*	1	670,00

LEDVANCE PANEL HCL BIOLUX

Classe II - Alimentation externe fournie - Connecteur rapide sans outil - IRC≥90 - UGR19 - SDCM≤3 - Très faible scintillement : P_{st}LM≤0,07 et SVM≤0,01 - Tunable White (changement de la température de couleur 2700...6500K) - Connexion sans fil Zigbee 3.0 avec le contrôleur BIOLUX HCL - Compatible Vivares - Cadre en aluminium - Diffuseur PC - ENEC - 220 ... 240 V - Garantie 5 ans

Désignation	EAN	Segmentation	lm	W	lm/W	lm		L70 [1]	L80 [2]	Dimensions Ø×H [mm]	Découpe [mm]			No.	CR LA
Panel BIOLUX HCL S 600 ZigBee 40W/2700-6500K [3]	4058075**724549**	■	4400	—	110	—	90°	50000h	—	595x595x11	—	✓	2*	2	801,00
Panel BIOLUX HCL S 1200 ZigBee 37W/2700-6500K [3]	4058075**724587**	■	4100	—	110	—	90°	50000h	—	1195x295x11	—	✓	2*	3	783,00

LEDVANCE RUBAN HCL BIOLUX

Kit Ruban LED 24V comprenant un rouleau de 5 mètres, une alimentation LED DALI et un convertisseur Zigbee DALI - Tunable White (changement de la température de couleur 2700...6500K) - Connexion sans fil Zigbee 3.0 avec le contrôleur Biolux HCL - Compatible Vivares - Version protégée IP67 ou non protégée IP00 - IRC≥90 - SDCM<4 - Plus petite unité découpable : 100mm - Garantie 5 ans

Désignation	EAN	Segmentation	lm	W	lm/W	lm		L70 [1]	L80 [2]	Dimensions Ø×H [mm]	Découpe [mm]			No.	CR LA
Kit Ruban LED BIOLUX HCL Zigbee 108W 2700-6500K IP67	4058075**671294**	■	8450	21,6	79	1690	120°	50000h	40000h	5000x12	—	✓	4*	4	1 067,00
Kit Ruban LED BIOLUX HCL Zigbee 108W 2700-6500K IP00	4058075**671270**	■	9140	21,6	76	1828	120°	50000h	40000h	5000x10	—	✓	4*	4	1 024,00

DÉTAILS COMPLÉMENTAIRES

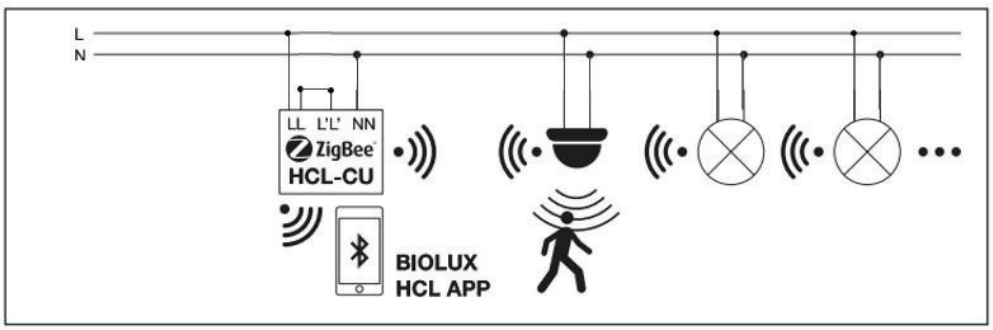

[1] t[h] : L70/B50 @ 25°C (T_q) | [2] t[h] : L80/B10 @ 25°C (T_q) | [3] Boitier de connexion rapide 5P inclus. Filins de sécurité non inclus, voir page suivante accessoires. | [4] Lancement prévu fin 2023. |
*Possibilité de commande à l'unité sans frais.

■ SUPERIOR CLASS ■ PERFORMANCE CLASS ■ VALUE CLASS

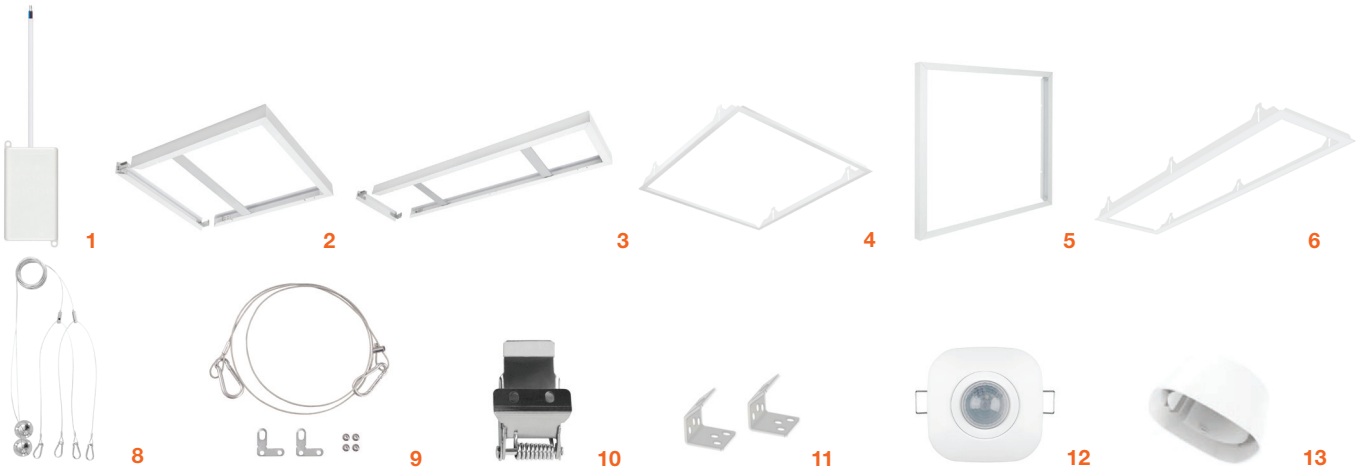

Désignation	EAN	Dimensions Ø×H [mm]		No.	€ UNITAIRE
ACCESSOIRES					CR LA
Pour repiquage - Pour DOWNLIGHT et PANEL					
BOITIER CONNEXION RAPIDE 5P L/N (lot de 4)	4058075**473010**	115x56x19	10*	1	88,00
Pour PANEL					
Panel 600 Kit montage saillie H75 - Prêt à l'emploi	4058075**472914**	600,5×600,5×75	4*	2	118,00
Panel 1200 Kit montage saillie H56 - Prêt à l'emploi	4058075**108820**	1201×300,5×56	4*	3	119,00
Panel 600 Cadre montage encastré	4058075**402881**	625x625x76	2*	4	117,00
Panel Value 600 Kit montage saillie H70 - A assembler sans outil	4058075**402843**	613×613×70	4*	5	66,50
Panel 1200x300 Kit montage encastré	4058075**472976**	1224x324x76	4*	6	132,00
Panel Kit de suspension 600	4058075**402928**	1500	4*	8	26,50
Panel Kit de suspension 1200	4058075**108844**		8*	8	26,50
Panel Kit Filin de Sécurité x4	4058075**472990**		10*	9	23,50
Panel Value Brancards x4	4058075**409859**		4*	10	19,50
Détecteur de présence Zigbee 3.0 - Intégration au plafond					
VIVARES ZB O SENS 220-240	4058075**544222**	26x90	10*	12	424,00
Support de montage pour pose saillie pour détecteur Zigbee					
VIVARES ZIGBEE ZB SENS ADAPTER	4058075**650107**	83×83×40	10*	13	59,00

Pour les accessoires compatibles avec les kits rubans LED BIOLUX HCL, se référer aux accessoires compatibles des rubans LED Superior TW dans le chapitre rubans LED p 138 et 139.

*Possibilité de commande à l'unité sans frais.

LEDVANCE



SYSTÈME DE GESTION DE L'ÉCLAIRAGE VIVARES

SOMMAIRE



CONTRÔLEUR ET COMPOSANTS ZIGBEE 3.0	
CONTRÔLEUR ZIGBEE 3.0	120
DÉTECTEURS ZIGBEE 3.0	120
COUPLEUR DE BOUTON POUSSOIR ZIGBEE 3.0	120
CONVERTISSEUR ZIGBEE DALI	120
SUPPORT DE MONTAGE POUR DÉTECTEUR ZIGBEE	120
SMART PLUG	120
LUMINAIRES VIVARES ZIBGEE 3.0	
LEDVANCE DOWNLIGHT PERFORMANCE UGR19 IP54	121
LEDVANCE DOWNLIGHT HCL BIOLUX	121
LEDVANCE PANEL PERFORMANCE 600	121
LEDVANCE PANEL HCL BIOLUX	121
LEDVANCE PANEL INDIVILED® 600 UGR16	121
LEDVANCE PANEL COMFORT 600	121
LEDVANCE LINEAR INDIVILED® UGR16	122
LEDVANCE PANEL DIRECT/INDIRECT UGR19	122
LEDVANCE RUBAN HCL BIOLUX	122
TUBES LED ET LAMPES LED VIVARES ZIGBEE 3.0	
LEDVANCE LEDTUBE T8 EM CONNECTED	122
LAMPES CLASSIC A	123
LAMPES CLASSIC FILAMENT	123
LAMPES CLASSIC B	123
LAMPES CLASSIC P	123
LAMPES PAR 16	123
CONTRÔLEUR ET COMPOSANTS DALI	
DALI PRO 2 IOT	124
DÉTECTEURS DALI-2 - LS/PD - LS/PD W - PD HB	124
DÉTECTEUR LS/PD MULTI 3 CI / HIGH BAY / VISION	125
COUPLEUR DALI-2 POUR DÉTECTEUR	125
DALI-2 PRO PB COUPLER	125

LUMINAIRES VIVARES DALI	
LEDVANCE DOWNLIGHT TUNABLE WHITE	126
LEDVANCE DOWNLIGHT PERFORMANCE UGR19 IP54	126
LEDVANCE PANEL TUNABLE WHITE	126
LEDVANCE PANEL PROTECT	126
LEDVANCE PANEL INDIVILED® 600 UGR16	126
LEDVANCE PANEL COMFORT 600 & 1200	127
LEDVANCE LINEAR INDIVILED® UGR16	128
LEDVANCE PANEL DIRECT/INDIRECT UGR19	128
LEDVANCE LINEAR INDIVILED® UGR19	128



VIVARES ZIGBEE

CONNEXION SANS FIL, MODERNITÉ, FLEXIBILITÉ

LA SOLUTION PRATIQUE ET MODULABLE, IDÉALE POUR LA RÉNOVATION, LORSQUE DES CHANGEMENTS STRUCTURELS SONT DIFFICILEMENT RÉALISABLES.

Le système sans fil VIVARES Zigbee est idéal pour moderniser les bâtiments existants dans lesquels un recâblage ne peut pas être envisagé. Si votre bâtiment est classé ou ne dispose pas de faux plafonds, vous avez besoin de produits sans fil. Simple et flexible, le système VIVARES Zigbee est la solution idéale pour vos projets de rénovation.

LEDVANCE vous propose tous les composants nécessaires ainsi qu'un assortiment complet de luminaires LED compatibles permettant au système VIVARES Zigbee d'éclairer les bâtiments existants en réalisant des économies d'énergie. Le système peut également être connecté à une application Cloud afin de suivre la consommation d'énergie et de prévoir les activités de maintenance.

VIVARES ZIGBEE: SANS FIL CONNECTÉ (IOT)

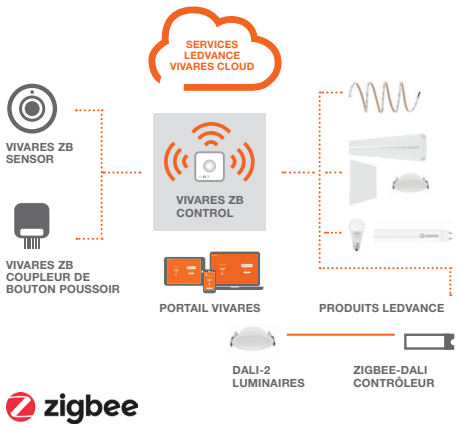

VIVARES ZIGBEE EN PRATIQUE

Application	L/O détecteur[1]	O détecteur[2]	Fonction	Paramètre	Coupleur de BP	Fonction	Disposition
Bureaux paysagers	✓	–	Contrôle de la lumière du jour et détection de présence	Temporisation 5 min. Contrôle luminosité naturelle actif	✓	ON/OFF/DIM/scènes	Un détecteur par groupe de luminaires (poste de travail)
Salle de réunion	✓	✓	Contrôle de la luminosité en option (par ex. les pièces avec parois vitrées) et détection de présence	Temporisation 5 min. Contrôle luminosité naturelle actif	✓	ON/OFF/DIM/scènes	En fonction de la plage de détection du détecteur (le détecteur est généralement positionné de manière à ce que la zone d'entrée et la table de conférence sont détectées en même temps. Si les deux ne sont pas détectées en même temps, installez un deuxième détecteur)
Toilettes	–	✓	Détection présence et mouvement	Temporisation 5 min.	✓	ON/OFF	Un détecteur par toilette. Couvrez également les zones d'entrée et communes (lavabos, urinoirs, etc.).
Cuisine	✓	–	Détection présence et mouvement	Temporisation 5 min. Contrôle luminosité naturelle actif	✓	ON/OFF/DIM	Couvrir les zones près de la fenêtre avec le détecteur L/O (même exigence que pour les bureaux paysagers)
Couloirs	✓	✓	Détection présence et mouvement	Temporisation 5 min.	✓	ON/OFF/DIM	
Hall logistique, ateliers, etc.	✓	✓	Détection présence et mouvement	Temporisation 5 min.	✓		

Taille projet	jusqu'à 200 appareils			
Distance des produits Zigbee (intérieur)	10 m max. pour un fonctionnement stable et fiable			
Outils d'installation	routeur	câble LAN	appareil mobile	Livret des QR codes (téléchargement depuis le Portail VIVARES après préconfiguration du projet)
Portail VIVARES	Contient des modèles pour les pièces mentionnées ci-dessus. Les produits correspondant à la pièce sont automatiquement proposés dans le portail VIVARES.			

[1] L/O = détecteur luminosité et présence | [2] O = détecteur de présence



VIVARES DALI

LA CONNEXION FILAIRE SE RÉINVENTE

VIVARES DALI EST LA SOLUTION IDÉALE POUR LES BÂTIMENTS NEUFS OU POUR LA RÉNOVATION LORSQUE DES CHANGEMENTS STRUCTURELS SONT FACILEMENT RÉALISABLES.

Le système DALI convient parfaitement aux installations où il est possible de tirer des câbles. Tous les produits VIVARES DALI sont certifiés DALI-2 et sont parfaitement compatibles sur le plan technique. S'agissant d'un système ouvert, ils sont également compatibles avec les autres produits certifiés DALI-2 du marché.

Grâce à un outil de configuration en ligne via PC ou App, la mise en service est simple et intuitive. VIVARES DALI permet également de suivre la maintenance et la consommation d'énergie sur le Cloud VIVARES.

VIVARES DALI : SYSTÈME IOT COMPATIBLE AVEC DE NOMBREUX PRODUITS DALI-2

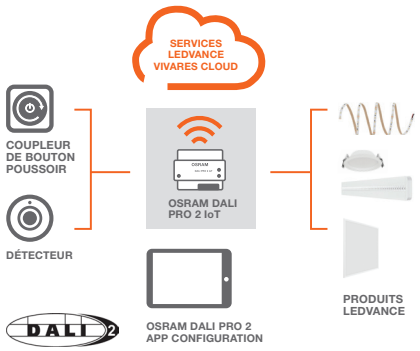

VIVARES DALI EN PRATIQUE

Applications	LS/PD détecteur[1]	P détecteur[2]	Fonction	Paramètre	Coupleur de bouton poussoir	Fonction	Disposition
Bureaux paysagers	✓	✓	Contrôle de la lumière du jour et détection de présence ou mouvement et détection de présence	Temporisation du détecteur et vitesse de gradation réglables, calibrage automatique pour s'adapter au lieu d'installation	✓	ON/OFF/ DIM scènes	Pour chaque groupe de luminaires avec par exemple quatre bureaux, un détecteur est utilisé pour contrôler cette zone.
Bureaux partagés	✓	✓	Contrôle de la lumière du jour et détection de présence ou mouvement et détection de présence	Temporisation du détecteur et vitesse de gradation réglables, calibrage automatique pour s'adapter au lieu d'installation	✓	ON/OFF/ DIM scènes	Pour chaque groupe de luminaires avec par exemple quatre bureaux, un détecteur est utilisé pour contrôler cette zone.
Pièce standard	–	✓	Détection de présence et de mouvement	Temporisation et vitesse de gradation du détecteur ajustables	✓	ON/OFF/ DIM	Pour chaque groupe de luminaires avec par exemple quatre bureaux, un détecteur est utilisé pour contrôler cette zone.
Salle de réunion	–	✓	Détection de présence et de mouvement	Temporisation et vitesse de gradation du détecteur ajustables	✓	ON/OFF/ DIM scènes	En fonction de la plage de détection du détecteur (le détecteur est généralement positionné de manière à ce que la zone d'entrée et la table de conférence sont détectées en même temps. Si les deux ne sont pas détectées en même temps, installez un deuxième détecteur)
Toilettes	–	✓	Détection de présence et de mouvement	Temporisation et vitesse de gradation du détecteur ajustables	✓	ON/OFF	Un détecteur par toilette. Couvrez également les zones d'entrée et communes (lavabos, urinoirs, etc.).
Couloir & escaliers	–	✓	Détection de présence et de mouvement	Temporisation et vitesse de gradation du détecteur ajustables	✓	ON/OFF/ 2step DIM	Longs couloirs ou cages d'escalier
Accueil	–	✓	Détection de présence et de mouvement	Temporisation et vitesse de gradation du détecteur ajustables	✓	ON/OFF/ 2step DIM	Bureau d'accueil avec salle d'attente

Taille projet	2 canaux DALI pour jusqu'à 128 luminaires et composants DALI (détecteur, coupleurs). Jusqu'à 8 contrôleurs DALI PRO 2 IoT via LAN Interconnect, 1 024 luminaires et 1 008 périphériques d'entrée via l'outil PC DALI.
Outils d'installation	appareil mobile (smartphone, ordinateur portable ou tablette)
Logiciel WebGui	Le logiciel contient des modèles pour les profils d'application mentionnés ci-dessus. Les profils peuvent être sélectionnés ici selon les besoins. Les produits sont ajoutés par glisser-déposer.

[1] LS/PD = détecteur luminosité et présence) | [2] P = détecteur de présence

GARDEZ UN OEIL SUR TOUT : SERVICES CLOUD POUR VIVARES DALI ET VIVARES ZIGBEE



Découvrez la technologie IoT (Internet of Things) ! En utilisant le VIVARES Cloud, vous avez immédiatement accès aux données de votre système d'éclairage où que vous soyez ! Cela permet de rendre son fonctionnement bien plus efficace, fiable, économe en énergie et rentable.

Les services cloud pour VIVARES DALI et VIVARES Zigbee vous permettent d'optimiser votre système d'éclairage d'où que vous soyez. À l'aide du tableau de bord interactif vous pouvez surveiller votre consommation d'énergie, les heures de fonctionnement de vos appareils et les données d'éclairage pertinentes entre autres. Diverses fonctions de filtres vous donnent l'option d'analyser les données en fonction de vos besoins.

UN SERVICE QUI EN VAUT LA PEINE

- Optimisez votre consommation d'énergie
- Réduisez vos coûts d'entretien – adaptez le cycle d'entretien à la demande réelle
- Diagnostiquez les erreurs d'où que vous soyez. Tout ce dont vous avez besoin est un accès à internet et une tablette/PC
- Evolutif, avec de nouveaux services à venir

SERVICES VIVARES CLOUD : UN ACCÈS EN QUELQUES

AVANT DE COMMENCER

- Notez le numéro de série (numéro d'identification) de votre contrôleur VIVARES Zigbee ou DALI
- Alimentez tous les luminaires et composants installés

COMMENCEZ L'INSCRIPTION

Inscrivez-vous sur :
ledvance.com/vivares-cloudservice

REMPLISSEZ LE FORMULAIRE

Entrez les informations nécessaires dans le formulaire

SERVICES POUR UN FONCTIONNEMENT ENCORE PLUS EFFICACE
AVEC LE TABLEAU DE BORD COMME OUTIL CENTRAL

Grâce aux services cloud VIVARES en option, vous et vos clients pouvez garder un œil sur toutes les données du système à distance - n'importe quand, n'importe où.

La surveillance énergétique fournit des informations détaillées de la consommation d'énergie du système d'éclairage. Cela vous permet de prendre des mesures supplémentaires pour réduire encore les coûts comme l'optimisation des paramètres du détecteur, par exemple. L'assistant de maintenance fournit une maintenance prédictive, économique et fiable en vous informant de l'état de système et de tous ses composants individuels. Le tableau de bord est l'outil central qui vous permet d'utiliser tous les services et d'accéder à toutes les données.

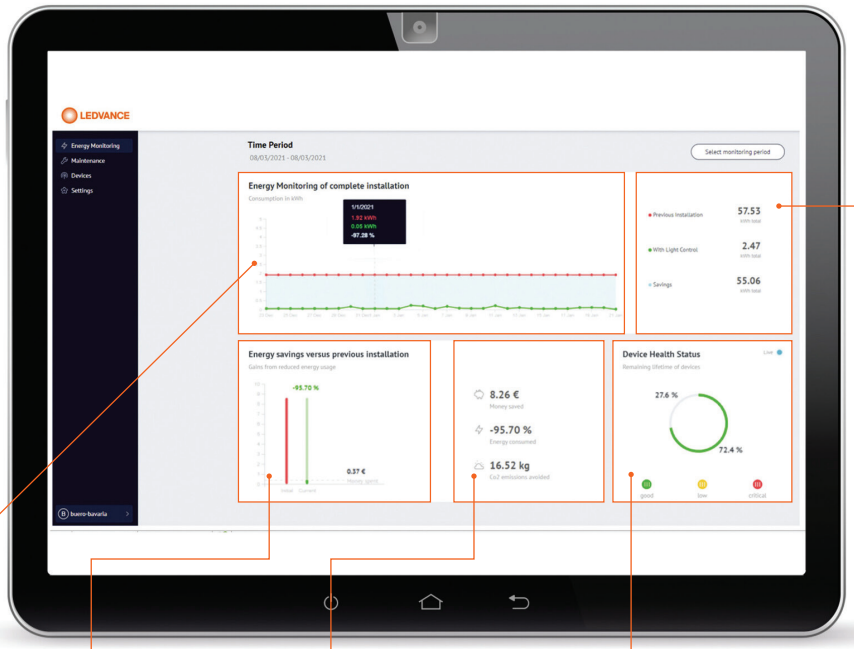

Le graphique montre la consommation d'énergie du système

Aperçu des économies de coûts, de la consommation d'énergie et des émissions de CO_2

Consommation d'énergie du système

L'état du système indique la durée de vie restante et l'état de l'éclairage installé dans le projet

Affichage de la consommation d'énergie des systèmes précédents et des économies des nouveaux

ÉTAPES

Ce service n'est pas requis pour le fonctionnement du système VIVARES. C'est un service optionnel qui vous offre des possibilités supplémentaires.

CONFIRMEZ L'INSCRIPTION

Vous allez recevoir la confirmation de votre inscription par mail dans les prochains jours ouvrés. Ce mail comprendra un lien pour votre accès sécurisé aux services cloud.

BESOIN D'AIDE ?

Notre équipe support sera sera ravie de vous aider. Il suffit d'envoyer un courriel à l'adresse suivante :

teamprojets@ledvance.com

ESSAI GRATUIT

Souhaitez-vous en apprendre plus à propos de nos services cloud, sans engagement ? Alors profitez de notre essai gratuit.

1


2


3


4



5


6


7

CONTRÔLEUR ET COMPOSANTS VIVARES ZIGBEE

5 Ans Garantie

Désignation	EAN	Contrôle	Dimensions L x l x H [mm]			
					No.	UNITAIRE
CONTRÔLEUR ZIGBEE 3.0						
Contrôleur Zigbee 3.0 avec passerelle intégrée pour les petits et moyens projets comprenant jusqu'à 200 appareils - IoT Ready grâce à la passerelle intégrée - Services Cloud en option - Intègre la fonctionnalité BIOLUX HCL[1]						CR LA
VIVARES ZB CONTROL	4058075**427488**	Zigbee	26x90	5*	1	1 902,00
DÉTECTEURS ZIGBEE 3.0						
Détecteur de luminosité et de présence Zigbee 3.0 - Intégration au plafond						CR LA
VIVARES ZB L/O SENS 220-240	4058075**446182**	Zigbee	26x90	10*	2	549,00
Détecteur de présence Zigbee 3.0 - Intégration au plafond						
VIVARES ZB O SENS 220-240	4058075**544222**	Zigbee	26x90	10*	3	424,00
SUPPORT DE MONTAGE POUR DÉTECTEUR ZIGBEE						
Support de montage saillie pour détecteur Zigbee						CR LA
VIVARES ZIGBEE ZB SENS ADAPTERI	4058075**650107**		83×83×40	10*	4	59,00
COUPLEUR DE BOUTON POUSSOIR ZIGBEE 3.0						
Coupleur de bouton poussoir Zigbee 3.0 permettant d'intégrer des boutons poussoirs standard à un système d'éclairage sans fil Zigbee 3.0						CR LA
VIVARES ZB COUPLER	4058075**463806**	Zigbee	50x43x15	10*	5	364,00
CONVERTISSEUR ZIGBEE DALI						
Convertisseur permettant d'intégrer des luminaires DALI à un système Zigbee - Jusqu'à 8 ballasts électroniques DALI						CR LA
ZIGBEE 3.0 DALI CON LI	4062172**044776**	Zigbee	108×30×21	25*	6	199,00
SMART PLUG						
Prises électriques connectées Zigbee 3.0 - Charge maximale admissible : 3680W / 16A - Version intérieure IP20						CR 36
SMART+ZB PLUG EU	4058075**729261**		84×60×60	4*	7	28,20

PLUS DE DÉTAILS SUR LES DÉTECTEURS ZIGBEE 3.0

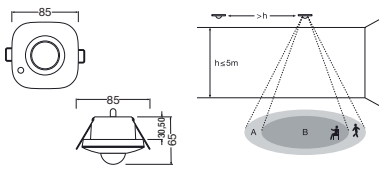

Zone de détection en mètres					
h	2,5	3,0	3,5	4,0	5,0
A	6,5	7,5	8,0	8,5	9,0
B	3,5	4,5	4,5	4,0	-

*Possibilité de commande à l'unité sans frais.



1



2



3



4

LUMINAIRES VIVARES ZIGBEE

Désignation	EAN	Segmentation	lm	lm/W		L70 [1]	L80 [2]	Dimensions L x l x H [mm]	Découpe [mm]			No.	€ UNITAIRE

LEDVANCE DOWNLIGHT HCL BIOLUX

Classe II - IRC≥90 - UGR19 - SDCM≤3 - Très faible scintillement : PstLM ≤0,2 et SVM≤0,01 - Tunable White (changement de la température de couleur 2700...6500K) - Alimentation externe fournie - Connecteur rapide sans outil - Connexion sans fil Zigbee 3.0 avec le contrôleur BIOLUX HCL - Compatible Vivares - Corps en aluminium - Diffuseur PC - ENEC - Test fil incandescent 850°C - 220…240 V - Garantie 5 ans CR LA

	Désignation	EAN	Segmentation	lm	lm/W		L70 [1]	L80 [2]	Dimensions L x l x H [mm]	Découpe [mm]		No.	€ UNITAIRE
	DOWNLIGHT BIOLUX HCL DN150 ZigBee 20W/TW [3]	4058075**400733**	■	1800	90	60°	50000h	40000h	175x99	160	✓	4*	1	670,00
NEW	DOWNLIGHT BIOLUX HCL S DN150 ZigBee 20W/TW [5]	4058075**724600**	■	2100	105	60°	50000h	40000h	175x99	160		4*	1	670,00

LEDVANCE DOWNLIGHT PERFORMANCE UGR19 IP54

Classe II - IP54 - UGR19 - Connecteur rapide sans outil avec repiquage possible inclus - Faible scintillement (<10%, SVM ≤ 0,4 et PstLM ≤ 1,0) - Corps en aluminium- Collerette blanche (RAL 9016) - Diffuseur PC - 220…240 V - Garantie 5 ans CR LA

Désignation	EAN	Segmentation	lm	lm/W		L70 [1]	L80 [2]	Dimensions L x l x H [mm]	Découpe [mm]			No.	€ UNITAIRE
DOWNLIGHT PFM DN155 ZBVR 14W/4000K UGR19 IP54	4058075**459892**	■	1600	115	65°	70000h	60000h	180x65	155	✓	24*	2	266,00
DOWNLIGHT PFM DN195 ZBVR 21W/4000K UGR19 IP54	4058075**459397**	■	2500	120	65°	70000h	60000h	220x82	195	✓	16*	2	299,00

LEDVANCE PANEL HCL BIOLUX

Classe II - Alimentation externe fournie - Connecteur rapide sans outil - IRC≥90 - UGR19 - SDCM≤3 - Très faible scintillement : PstLM≤0,07 et SVM≤0,01 - Tunable White (changement de la température de couleur 2700...6500K) - Connexion sans fil Zigbee 3.0 avec le contrôleur BIOLUX HCL - Compatible Vivares - Cadre en aluminium - Diffuseur PC - ENEC - 220 ... 240 V - Garantie 5 ans CR LA

Désignation	EAN	Segmentation	lm	lm/W		L70 [1]	L80 [2]	Dimensions L x l x H [mm]	Découpe [mm]			No.	€ UNITAIRE
Panel BIOLUX HCL S 600 ZigBee 40W/2700-6500K [6]	4058075**724549**	■	4400	110	90°	50000h		595x595x11		✓	2*	3	801,00
Panel BIOLUX HCL S 1200 ZigBee 37W/2700-6500K [6]	4058075**724587**	■	4100	110	90°	50000h		1195x295x11		✓	2*	3	783,00

LEDVANCE PANEL INDIVILED® 600[4] UGR16

Classe II - Alimentation externe fournie - Corps en aluminium blanc mat (RAL 9003) - UGR16 - SDCM≤3 - IP40 - IK08 - Test au fil incandescent 850°C - Montage en saillie ou suspension - Filin de sécurité inclus - Connecteur rapide sans outil avec repiquage possible inclus - ENEC - Faible scintillement (taux < 10%- SVM ≤ 0,4 et PstLM ≤ 1,0) - 220 ... 240V - Garantie 5 ans CR LA

Désignation	EAN	Segmentation	lm	lm/W		L70 [1]	L80 [2]	Dimensions L x l x H [mm]	Découpe [mm]			No.	€ UNITAIRE
Panel INDV 600 ZBVR 33W/4000K	4058075**521841**	■	4000	120	70°	80000h	60000h	595x595x13		✓	3*	4	399,00

LEDVANCE PANEL COMFORT 600[4]

Classe II - Corps en aluminium blanc mat (RAL 9003) - Alimentation externe fournie - Connecteur rapide externe sans outil avec repiquage possible inclus - Excellente qualité de finition - SDCM≤3 - UGR19 - Très faible scintillement (taux < 5%- SVM ≤ 0,4 et PstLM ≤ 1,0) - ENEC - Filin de sécurité inclus - IP40 - 220 ... 240V - Garantie 5 ans CR LA

Désignation	EAN	Segmentation	lm	lm/W		L70 [1]	L80 [2]	Dimensions L x l x H [mm]	Découpe [mm]			No.	€ UNITAIRE
Panel CMFT 600 ZBVR 33W/4000K	4099854**015076**	■	4320	120	110°	100000h	70000h	595x595x32		✓	4*	3	252,00
Panel CMFT 600 ZBVR 33W/4000K UGR19 microprismatique	4099854**014239**	■	4320	120	90°	100000h	70000h	595x595x32		✓	4*	3	265,00

[1] t[h] : L70 @ 25 °C (T_a) | [2] t[h] : L80 @ 25 °C (T_a) | [3] Pas de remontée d'information dans le service cloud | [4] Existe en dimensions 625 x 625 mm | [5] Lancement fin 2023 | [6] Boitier de connexion rapide 5P inclus. Filins de sécurité non inclus, voir page 43 accessoires. | *Possibilité de commande à l'unité sans frais.

■ SUPERIOR CLASS ■ PERFORMANCE CLASS ■ VALUE CLASS



1



2



3



4

LUMINAIRES VIVARES ZIGBEE

LEDVANCE LINEAR INDIVILED® UGR16

Classe I - Corps en aluminium blanc mat (RAL 9003) - UGR16 - IK06 - SDCM < 4 - 220 ... 240 V - Test au fil incandescent 850 °C Montage en saillie, suspension ou ligne continue (20 unités max) - Faible scintillement (taux < 10%- SVM ≤ 0,4 et $P_{st}LM$ ≤ 1,0) - Garantie 5 ans CR LA

Désignation	EAN	Segmentation	lm	lm/W		L70 [1]	L80 [2]	Dimensions L x l x H [mm]	Découpe [mm]			No.		
Linear IndiviLED 1200 D ZBVR 34W/4000K	4058075**521902**	■	4200	125	70°	60000 h	50000 h	1199x120x40	✓	4*	1	492,00
Linear IndiviLED 1500 D ZBVR 48W/4000K	4058075**521926**	■	5700	120	70°	60000 h	50000 h	1488x120x40	✓	4*	1	593,00

LEDVANCE PANEL DIRECT/INDIRECT UGR19

Classe I - Corps en aluminium blanc mat (RAL 9003) - IK03 - SDCM 4 - UGR19 - Diffuseur prismatique PMMA - 220...240 V - Montage en suspension uniquement - Longueur des filins de suspension (inclus) : 1500 mm - Composante directe / indirecte (70% / 30%) Faible scintillement (taux < 10%- SVM ≤ 0,4 et $P_{st}LM$ ≤ 1,0) - Garantie 5 ans CR LA

Désignation	EAN	Segmentation	lm	lm/W		L70 [1]	L80 [2]	Dimensions L x l x H [mm]	Découpe [mm]			No.		
PANEL D/I 1200 ZBVR 36W/4000K UGR19 Microprismatique	4058075**521889**	■	2800 + 1200	110	110°	80000 h	60000 h	1200x300x16	✓	2*	2	795,00

LEDVANCE RUBAN HCL BIOLUX

Kit Ruban LED 24 V comprenant un rouleau de 5 mètres, une alimentation LED DALI et un convertisseur Zigbee DALI - Tunable White (changement de la température de couleur 2700...6500 K) - Connexion sans fil Zigbee 3.0 - Compatible Vivares[3] - Version protégée IP67 ou non protégée IP00 - IRC ≥ 90 - SDCM < 4 - Plus petite unité découpable : 100 mm - Garantie 5 ans CR LA

Désignation	EAN	Segmentation	lm	lm/W		L70 [1]	L80 [2]	Dimensions L x l x H [mm]	Découpe [mm]			No.		
Kit Ruban LED BIOLUX HCL Zigbee 108W 2700-6500K IP67	4058075**671294**	■	8450	79	120°	50000 h	40000 h	5000x12	—	✓	4*	3	1 067,00
Kit Ruban LED BIOLUX HCL Zigbee 108W 2700-6500K IP00	4058075**671270**	■	9140	76	120°	50000 h	40000 h	5000x10	—	✓	4*	3	1 024,00

TUBES VIVARES ZIGBEE

LEDVANCE LEDTUBE T8 EM CONNECTED PERFORMANCE CLASS - ZIGBEE 3.0 - G13

Tube verre avec gaine anti-éclats de série - Ø 28 mm - ON/OFF X 200 000 - LED STARTER inclus - Plage de températures Ta -20°C à +50°C - Gestion sans fil par palier - À associer à une cellule de détection spécifique (ci-après) - Garantie 5 ans CR SA

	Désignation	EAN	Segmentation	l [mm]	W	lm	lm/W	K		L70 B50				No.		
NEW	T8 LED EM CON P 0,6m 7,5W 830 1000lm [4]	4099854**144431**	■	600	7,5	1000	133	3000	160°	50000 h	E	✓	10	4	71,50
	T8 LED EM CON P 0,6m 7,5W 840 1100lm [4]	4058075**823938**	■	600	7,5	1100	146	4000	160°	50000 h	D	✓	10	4	71,50
	T8 LED EM CON P 0,6m 7,5W 865 1100lm [4]	4058075**823952**	■	600	7,5	1100	146	6500	160°	50000 h	D	✓	10	4	71,50
NEW	T8 LED EM CON P 1,2m 16W 830 2160lm	4099854**144455**	■	1200	16	2160	135	3000	160°	50000 h	D	✓	10	4	83,00
	T8 LED EM CON P 1,2m 16W 840 2400lm	4058075**823976**	■	1200	16	2400	150	4000	160°	50000 h	D	✓	10	4	83,00
	T8 LED EM CON P 1,2m 16W 865 2400lm	4058075**823990**	■	1200	16	2400	150	6500	160°	50000 h	D	✓	10	4	83,00
NEW	T8 LED EM CON P 1,5m 24W 830 3250lm	4099854**144479**	■	1500	24	3250	135	3000	160°	50000 h	D	✓	10	4	90,50
	T8 LED EM CON P 1,5m 24W 840 3600lm	4058075**824010**	■	1500	24	3600	150	4000	160°	50000 h	D	✓	10	4	90,50
	T8 LED EM CON P 1,5m 24W 865 3600lm	4058075**824034**	■	1500	24	3600	150	6500	160°	50000 h	D	✓	10	4	90,50

[1] t [h] : L70 @ 25 °C (T_q) | [2] t [h] : L80 @ 25 °C (T_q) | [3] Pas de remontée d'information dans le service cloud | [4] Tube 60 cm CONNECTED : non compatible sur installation tandem ferromagnétique (encore appelée installation duo : câblage en série de 2 tubes sur un ballast ferromagnétique). | *Possibilité de commande à l'unité sans frais.

■ SUPERIOR CLASS ■ PERFORMANCE CLASS ■ VALUE CLASS



LEDVANCE LAMPES SMART+ ZIGBEE

zigbee certified product

Désignation	EAN	w≙W	W	lm	K		DURÉE DE VIE	[mm]	⌀ d [mm]			No.	€ UNITAIRE

LAMPES CLASSIC A

Lampes connectées Zigbee 3.0 - Forme Classique - 220-240 V - RGBTW : jusqu'à 16 millions de couleurs et variation de blanc (2700 à 6500 K) - TW (2700 à 6500 K) - DIM : gradable - ON/OFF X 100 000 - Contrôle sans fil via une passerelle compatible CR 38

SMART+ ZB CLA60 60 9W E27 TW	4058075**729001**	60	9	806	2700…6500	Oui	20000 h	112	60	F	4*	1	19,75
SMART+ ZB CLA60 60 9W E27 DIM	4058075**728981**	60	9	806	2700	Oui	20000 h	112	60	F	4*	1	18,79

LAMPES CLASSIC FILAMENT

Lampes connectées Zigbee 3.0 - Forme Classique, Edison et Globe - Filament - 220-240 V - DIM : gradable - ON/OFF X 100 000 - Contrôle sans fil via une passerelle compatible CR 38

SMART+ ZB CLA52 FIL 6W E27 DIM	4058075**729209**	52	6	680	2400	Oui	15000 h	105	60	E	4*	2	20,69
SMART+ ZB CLE52 FIL 6W E27 DIM	4058075**729223**	52	6	680	2400	Oui	15000 h	143	64	E	4*	3	22,59
SMART+ ZB CLG52 FIL 6W E27 DIM	4058075**729247**	52	6	680	2400	Oui	15000 h	168	125	E	4*	4	22,59

LAMPES CLASSIC B

Lampes connectées Zigbee 3.0 - Forme Flamme - 220-240 V - Version TW (Tunable White) : variation de blanc (2700 à 6500 K) - DIM : gradable - ON/OFF X 100 000 - Contrôle sans fil via une passerelle compatible CR 38

SMART+ ZB CANDLE 40 4,9W E14 TW	4058075**729087**	40	4,9	470	2700…6500	Oui	20000 h	107	37	F	4*	5	19,75
SMART+ ZB CANDLE 40 4,9W E14 DIM	4058075**729063**	40	4,9	470	2700	Oui	20000 h	107	38	F	4*	5	18,79

LAMPES CLASSIC P

Lampes connectées Zigbee 3.0 - Forme Sphérique - 220-240 V - Version TW (Tunable White) : variation de blanc (2700 à 6500 K) - DIM : gradable - ON/OFF X 100 000 - Contrôle sans fil via une passerelle compatible CR 38

SMART+ ZB Mini bulb 40 4,9W E14 TW	4058075**729124**	40	4,9	470	2700…6500	Oui	20000 h	93	45	F	4*	6	19,75
SMART+ ZB Mini bulb 40 4,9W E14 DIM	4058075**729100**	40	4,9	470	2700	Oui	20000 h	92	47	F	4*	6	18,79

LAMPES PAR16

Lampes connectées Zigbee 3.0 - Spot GU10 - 220-240 V - RGBTW : jusqu'à 16 millions de couleurs et variation de blanc (2700 à 6500 K) - Version TW (Tunable White) : variation de blanc (2700 à 6500 K) - DIM : gradable - ON/OFF X 100 000 - Contrôle sans fil via une passerelle compatible CR 38

SMART+ ZB SPOT 4,9W 45° GU10 TW	4058075**729162**	40	4,7	350	2700…6500	Oui	20000 h	54	50	F	4*	7	23,55
SMART+ ZB SPOT 4,7W 45° GU10 DIM	4058075**729148**	40	4,7	350	2700	Oui	20000 h	54	50	F	4*	8	22,59

*Possibilité de commande à l'unité sans frais.


1


2


3


4


5


6

CONTRÔLEUR ET COMPOSANTS VIVARES DALI

Désignation	EAN	Contrôle	Dimensions L x l x H [mm]			

DALI PRO 2 IOT

Contrôleur DALI-2 - 2 sorties - Jusqu'à 128 ballasts électroniques avec interfaces DALI - Passerelle IoT intégrée (WIFI et ETHERNET) - Services Cloud en option

						CR LA
DALI PRO 2 IOT	4052899**627079**	DALI	91x107x62	20*	1	3 236,00

DÉTECTEURS DALI-2 - LS/PD

Détecteur DALI-2 luminosité et présence - Angle de détection 40...90° - Hauteur max : 5 m ou 4 m (version UF) - Encastrable (LS/PD CI) ou à intégrer (LS/PD LI)

							CR LA
	DALI-2 LS/PD CI - ENCASTRABLE	4062172**072083**	DALI	80x55	10*	2	342,00
	DALI-2 LS/PD LI - À INTÉGRER	4062172**072069**	DALI	48x15x17	25*	3	225,00
NEW	DALI 2 LS/PD O CI - ENCASTRABLE	4052899**630444**	DALI	105x105x67	24*	4	309,50
NEW	DALI 2 LS/PD C CI - ENCASTRABLE	4052899**630451**	DALI	105x105x80,5	24*	5	309,50

DÉTECTEURS DALI-2 LS/PD W ET PD HB

Détecteur mouvement grande hauteur PD HM - Détection mouvement et luminosité large zone LS/PD W - Montage en saillie CM

							CR LA
NEW	DALI 2 PD HB CM - SAILLIE	4052899**630475**	DALI	105x105x69	24*	6	350,00
NEW	DALI 2 LS/PD W CM - SAILLIE	4052899**630468**	DALI	105x105x69	24*	6	326,00

PLUS DE DÉTAILS

DALI-2 LS/PD CI
Détecteur de présence et de luminosité encastrable

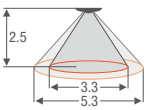

Dimensions [m]

Hauteur de montage	2	2.5	3	4	5
Présence	2.5	3.3	4	5	–
Mouvement	4.5	5.3	6	7	7

DALI 2 LS/PD O CI
Détecteur de présence et de luminosité encastrable

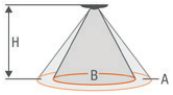

Dimensions [m]

Hauteur de montage		2	2.5	3	4
Présence	B	3	4	4.5	–
Mouvement	A	6	8	9	12

DALI 2 LS/PD C CI - ENCASTRABLE
Détecteur de mouvement et de luminosité encastrable

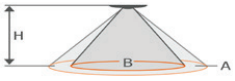

Dimensions [m]

Hauteur de montage		height	2	2.5	3	4
Radial	B	L	12	16	19	–
		W	2.5	3	3.5	–
Tangentiel	A	L	32	40	40	40
		W	4	5	5	5



DALI 2 PD HB CM
Détecteur de mouvement grande hauteur (highbay) en saillie



Dimensions [m]

Hauteur de montage		6	8	10	14
Radial	B	–	–	–	–
Tangentiel	A	9	12	15	21

DALI 2 LS/PD W CM
Détecteur de mouvement pour montage en saillie

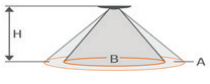

Dimensions [m]

Hauteur de montage		2	2.5	3	4
Radial	B	4	5	5	5
Tangentiel	A	19	24	24	24

*Possibilité de commande à l'unité sans frais.



CONTRÔLEUR ET COMPOSANTS VIVARES DALI

LEDVANCE 5 Ans Garantie

Désignation	EAN	Contrôle	Dimensions L x l x H [mm]			CR LA
DÉTECTEUR LS/PD MULTI 3 CI						
Détecteur de luminosité et de présence à encastrer - Angle de détection 80° - Hauteur max : 4 m - À associer avec le COUPLEUR DALI-2 pour détecteur MULTI						
LS/PD MULTI 3 CI	4008321**916648**	DALI	50x25	10*	1	271,00
COUPLEUR DALI-2 POUR DÉTECTEUR LS/PD MULTI 3 CI						
Coupleur DALI-2 pour détecteur MULTI - Un coupleur par cellule						
DALI COUPLER MULTI3	4062172**072113**	DALI	118x30x21	25*	2	194,00
DÉTECTEUR HIGH BAY						
Détecteur de mouvement grande hauteur 100° - Jusqu'à 13 mètres de haut						
HIGH BAY	4008321**410078**	-	115,6x39,4	20*	3	441,00
DÉTECTEUR VISION						
Détecteur de mouvement grand angle 140° - Jusqu'à 4,5 mètres de haut						
Cellule VISION	4008321**957047**	-	115,6x39,9	20*	4	456,50
COUPLEUR DALI-2 POUR DÉTECTEURS HIGH BAY ET VISION						
Coupleur DALI-2 pour détecteurs HighBay et Vision avec mesure de luminosité - Hauteur max 13 mètres						
DALI-2 HIGHBAY COUPLEUR	4062172**072137**	DALI	139x118x37	20*	5	387,00
COUPLEUR DALI-2 POUR DÉTECTEUR TIERS						
Coupleur DALI-2 pour cellule tiers ON/OFF et DIM 1-10 V						
DALI-2 Sensor Coupler E	4062172**072212**	DALI	118x30x21	25*	6	236,00
DALI-2 PRO PB COUPLER						
Coupleur de bouton poussoir pour bus DALI - 4 boutons poussoirs possibles à 2m max.						
DALI-2 PRO PB Coupler	4062172**087575**	-	42x42x20	60*	7	380,50

*Possibilité de commande à l'unité sans frais.


1


2

3

4


5


6

LUMINAIRES VIVARES DALI

Désignation	EAN	Segmentation	lm	lm/W		L70 [1]	L80 [2]	Dimensions L x l x H [mm]	Découpe [mm]			No.	UNITAIRE

LEDVANCE DOWNLIGHT HCL BIOLUX TUNABLE WHITE

Classe II - IRC ≥ 90 - UGR < 19 - SDCM ≤ 3 - Très faible scintillement : PstLM ≤ 0,2 et SVM ≤ 0,01 - Tunable White (changement de la température de couleur 2700...6500 K) - Alimentation externe fournie - Connecteur rapide sans outil - Corps en aluminium - Diffuseur PC - ENEC - Test fil incandescent 850°C - 220...240 V - Garantie 5 ans

													CR	LA
NEW	DOWNLIGHT BIOLUX HCL S DN150 DALI 21W/TW	4099854**140310**	■	2200	105	60°	50000 h	40000 h	175x99	160	✓	4*	1	357,50

LEDVANCE DOWNLIGHT PERFORMANCE UGR19 IP54

Classe II - IP54 - UGR19 - Connecteur rapide sans outil avec repiquage possible inclus - Faible scintillement (<10%, SVM ≤ 0,4 et P_{st}LM ≤ 1,0) - Corps en aluminium - Collerette blanche (RAL 9016) - Diffuseur PC - 220...240 V - Garantie 5 ans

												CR	LA
DOWNLIGHT PFM DN155 DAVR 14W/3000K UGR19 IP54	4058075**459298**	■	1500	105	65°	70000 h	60000 h	180x65	155	✓	24*	2	252,00
DOWNLIGHT PFM DN155 DAVR 14W/4000K UGR19 IP54	4058075**459311**	■	1600	115	65°	70000 h	60000 h	180x65	155	✓	24*	2	252,00
DOWNLIGHT PFM DN195 DAVR 21W/3000K UGR19 IP54	4058075**459830**	■	2400	115	65°	70000 h	60000 h	220x82	195	✓	16*	2	285,00
DOWNLIGHT PFM DN195 DAVR 21W/4000K UGR19 IP54	4058075**459854**	■	2500	120	65°	70000 h	60000 h	220x82	195	✓	16*	2	285,00

LEDVANCE PANEL HCL BIOLUX TUNABLE WHITE

Classe II - Alimentation externe fournie - Connecteur rapide sans outil - IRC 90 - UGR19 - SDCM ≤ 3 - Très faible scintillement (SVM ≤ 0,4 et PstLM ≤ 1,0) - Tunable White (changement de la température de couleur 2700...6500 K) - Cadre en aluminium - Diffuseur en polycarbonate - 220 ... 240 V - Garantie 5 ans

												CR	LA
NEW	Panel BIOLUX HCL S 600 DALI 40W/2700-6500K	4099854**140068**	■	4600	115	90°	50000 h	40000 h	595x595x11		✓	2*	3	441,50
NEW	Panel BIOLUX HCL S 1200 DALI 40W/2700-6500K	4099854**140228**	■	4100	105	90°	50000 h	40000 h	1195x295x11		✓	2*	4	497,00

LEDVANCE PANEL PROTECT 600[3] IP54

Classe II - Cadre en aluminium blanc mat (RAL 9003) - Alimentation externe fournie avec sélecteur de puissance 4 niveaux (22/26/31/36W) - Excellente qualité de finition - Diffuseur PMMA (version UGR22) ou en PC (version UGR19 avec test au fil incandescent 850°C) - SDCM < 3 - IP54 - ENEC - Très faible scintillement (taux < 5%- SVM ≤ 0,4 et PstLM ≤ 1,0) - Filin de sécurité inclus - Température de fonctionnement : -10°C...+50°C - 220 ... 240 V - Compatible avec un fonctionnement sur système de batteries centralisées - Intégration d'un détecteur (présence, présence et luminosité...) possible[4] - Température de fonctionnement : -10...+50°C - Garantie 5 ans

													CR	LA
NEW	Panel PROTECT 600 36W/3000K DAVR - diffuseur PMMA	4099854**082900**	■	5040	140	120°	100000 h	70000 h	595x595x35			5*	5	417,00
NEW	Panel PROTECT 600 36W/4000K DAVR - diffuseur PMMA	4099854**083105**	■	5040	140	120°	100000 h	70000 h	595x595x35			5*	5	417,00
NEW	Panel PROTECT 600 36W/4000K UGR19 DAVR - diffuseur PC Microsprismatique	4099854**083327**	■	5040	140	90°	100000 h	70000 h	595x595x35			5*	5	432,00

LEDVANCE PANEL INDIVILED® 600[3] UGR16

Classe II - Corps en aluminium blanc mat (RAL 9003) - Alimentation externe fournie - UGR16 - SDCM ≤ 3 - IP40 - IK08 - Test au fil incandescent 850°C - Montage en saillie ou suspension - Filin de sécurité inclus - Connecteur rapide sans outil avec repiquage possible inclus - ENEC - Très faible scintillement (taux < 5%- SVM ≤ 0,4 et P_{st}LM ≤ 1,0) - 220 ... 240 V - Garantie 5 ans

												CR	LA
Panel INDV 600 DAVR 33W/3000K	4058075**503885**	■	3800	115	70°	80000 h	60000 h	595x595x13		✓	3*	6	411,00
Panel INDV 600 DAVR 33W/4000K	4058075**503861**	■	4000	120	70°	80000 h	60000 h	595x595x13		✓	3*	6	411,00

[1] t [h] : L70 @ 25 °C (T_a) | [2] t [h] : L80 @ 25 °C (T_a) | [3] Existe en dimensions 625 x 625 mm - Nous consulter. | *Possibilité de commande à l'unité sans frais.

■SUPERIOR CLASS ■PERFORMANCE CLASS ■VALUE CLASS

1



2

LUMINAIRES VIVARES DALI

Désignation	EAN	Segmentation	lm	lm/W		L70 [1]	L80 [2]	Dimensions L x l x H [mm]	Découpe [mm]			CR	LA
LEDVANCE PANEL COMFORT 600													
Classe II - Corps en aluminium blanc mat (RAL 9003) - Alimentation externe fournie - Connecteur rapide externe sans outil avec repiquage possible inclus - Excellente qualité de finition - SDCM≤3 - UGR19 - Très faible scintillement (taux < 5%- SVM ≤ 0,4 et PstLM ≤ 1,0) - ENEC - Filin de sécurité inclus - IP40 - 220 ... 240V - Existe en version secourue - Garantie 5 ans													
Panel CMFT 600 DAVR 28W/3000K	4099854**014352**	■	3640	129	120°	100000h	70000h	595x595x32	4*	1	242,00
Panel CMFT 600 DAVR 28W/4000K	4099854**014505**	■	3640	129	120°	100000h	70000h	595x595x32	4*	1	242,00
Panel CMFT 600 DAVR 33W/3000K	4099854**014925**	■	4320	131	120°	100000h	70000h	595x595x32	4*	1	264,00
Panel CMFT 600 DAVR 33W/4000K	4099854**015342**	■	4320	131	120°	100000h	70000h	595x595x32	4*	1	264,00
Versions UGR19													
Panel CMFT 600 DAVR 28W/3000K UGR19 Microprismatique	4099854**014703**	■	3640	129	90°	100000h	70000h	595x595x32	4*	1	255,00
Panel CMFT 600 DAVR 28W/4000K UGR19 Microprismatique	4099854**014789**	■	3640	129	90°	100000h	70000h	595x595x32	4*	1	255,00
Panel CMFT 600 DAVR 33W/3000K UGR19 Microprismatique	4099854**015304**	■	4320	131	90°	100000h	70000h	595x595x32	4*	1	276,00
Panel CMFT 600 DAVR 33W/4000K UGR19 Microprismatique	4099854**015229**	■	4320	131	90°	100000h	70000h	595x595x32	4*	1	276,00
Panel CMFT 600 DAVR 36W/ 930 940 IRC90 UGR19 Microprismatique	4058075**694507**	■	4000...4 200	118	90°	100000h	60000h	595x595x35	4*	1	297,00
LEDVANCE PANEL COMFORT 1200													
Classe II - Corps en aluminium blanc mat (RAL 9003) - Alimentation externe fournie - Connecteur rapide externe sans outil avec repiquage possible inclus - Excellente qualité de finition - SDCM≤3 - UGR19 - Très faible scintillement (taux < 5%- SVM ≤ 0,4 et PstLM ≤ 1,0) - ENEC - Filin de sécurité inclus - IP40 - 220 ... 240V - Garantie 5 ans													
Panel CMFT 1200 DAVR 33W/3000K	4099854**004001**	■	4320	131	120°	100000h	70000h	1195x295x9	4*	2	319,00
Panel CMFT 1200 DAVR 33W/4000K	4099854**004049**	■	4320	131	120°	100000h	70000h	1195x295x9	4*	2	319,00
Versions UGR<19													
Panel CMFT 1200 DAVR 33W/3000K UGR19 Microprismatique	4099854**004124**	■	4320	131	90°	100000h	70000h	1195x295x9	4*	2	340,00
Panel CMFT 1200 DAVR 33W/4000K UGR19 Microprismatique	4099854**004162**	■	4320	131	90°	100000h	70000h	1195x295x9	4*	2	340,00

[1] t[h] : L70 @ 25 °C (T_a) | [2] t[h] : L80 @ 25 °C (T_a) | *Possibilité de commande à l'unité sans frais.

■ SUPERIOR CLASS ■ PERFORMANCE CLASS ■ VALUE CLASS



1



2



3

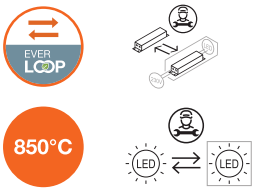

LUMINAIRES VIVARES DALI

Désignation	EAN	Segmentation	lm	lm/W		L70 [1]	L80 [2]	Dimensions L x l x H [mm]	Découpe [mm]			CR	LA

LEDVANCE LINEAR INDIVILED® UGR16

Classe I - Corps en aluminium blanc mat (RAL 9003) - UGR16 - IK06 - SDCM<4 - 220 ... 240 V - Test au fil à incandescent 850 °C - Montage en saillie, suspension ou ligne continue (20 unités max) - Très faible scintillement (taux < 5%- SVM ≤ 0,4 et P_{st}LM ≤ 1,0) - Garantie 5 ans

Désignation	EAN	Segmentation	lm	lm/W		L70 [1]	L80 [2]	Dimensions L x l x H [mm]	Découpe [mm]			CR	LA
Linear IndiviLED 1200 D DAVR 34W/3000K	4058075**503946**	■	3800	110	70°	60000 h	50000 h	1199x120x40	✓	4*	1		498,00
Linear IndiviLED 1200 D DAVR 34W/4000K	4058075**503960**	■	4200	125	70°	60000 h	50000 h	1199x120x40	✓	4*	1		498,00
Linear IndiviLED 1500 D DAVR 48W/3000K	4058075**503984**	■	5300	110	70°	60000 h	50000 h	1488x120x40	✓	4*	1		611,00
Linear IndiviLED 1500 D DAVR 48W/4000K	4058075**504004**	■	5700	120	70°	60000 h	50000 h	1488x120x40	✓	4*	1		611,00

LEDVANCE PANEL DIRECT/INDIRECT UGR19

Classe I - Corps en aluminium blanc mat (RAL 9003) - IK03 - SDCM 4 - UGR19 - Diffuseur prismatique PMMA - 220...240 V - Montage en suspension uniquement - Longueur des filins de suspension (inclus) : 1500 mm - Composante directe / indirecte (70% / 30%) - Très faible scintillement (taux < 5%- SVM ≤ 0,4 et P_{st}LM ≤ 1,0) - Garantie 5 ans

Désignation	EAN	Segmentation	lm	lm/W		L70 [1]	L80 [2]	Dimensions L x l x H [mm]	Découpe [mm]			CR	LA
PANEL D/I 1200 DAVR 36W/3000K UGR19 Microprismatique	4058075**504028**	■	2660 + 1140	105	110°	80000 h	60000 h	1200x300x16	✓	2*	2		847,50
PANEL D/I 1200 DAVR 36W/4000K UGR19 Microprismatique	4058075**504042**	■	2800 + 1200	110	110°	80000 h	60000 h	1200x300x16	✓	2*	2		847,50

LEDVANCE LINEAR INDIVILED® UGR19 IRC90[3]

Classe I - Corps en aluminium blanc mat (RAL 9003) - UGR19 - IK06 - SDCM<4 - 220 ... 240 V - Test au fil incandescent 850 °C - Sources lumineuses et alimentation remplaçables garantissant une solution durable - Montage en saillie, suspension ou ligne continue grâce aux accessoires en options - Existe en version secourue - Garantie 5 ans
Sources lumineuses (directe et indirecte) et alimentations (directe et indirecte) remplaçables.

	Désignation	EAN	Segmentation	lm	lm/W		L70 [1]	L80 [2]	Dimensions L x l x H [mm]	Découpe [mm]			CR	LA
	1200													
NEW	Linear IndiviLED 1200 D 40W/3000K DAVR Blanc	4099854**135712**	■	4800	120	90°	100000 h	70000 h	1210x125x43	✓	1	3		NC
NEW	Linear IndiviLED 1200 D 40W/4000K DAVR Blanc	4099854**135736**	■	5050	126	90°	100000 h	70000 h	1210x125x43	✓	1	3		NC
NEW	Linear IndiviLED 1200 D 40W/3000K Asymétrique DAVR Blanc	4099854**135965**	■	4800	120		100000 h	70000 h	1210x125x43	✓	1	3		NC
NEW	Linear IndiviLED 1200 D 40W/4000K Astmétrique DAVR Blanc	4099854**135989**	■	5050	126		100000 h	70000 h	1210x125x43	✓	1	3		NC
NEW	Linear IndiviLED 1200 D/I 54W/3000K DAVR Blanc	4099854**135552**	■	4300 + 2200	120	90°+130°	100000 h	70000 h	1210x125x43	✓	1	3		NC
NEW	Linear IndiviLED 1200 D/I 54W/4000K DAVR Blanc	4099854**135576**	■	4600 + 2350	129	90°+130°	100000 h	70000 h	1210x125x43	✓	1	3		NC
	1500													
NEW	Linear IndiviLED 1500 D 52W/3000K DAVR Blanc	4099854**136047**	■	6100	117	90°	100000 h	70000 h	1510x125x43		1	3		NC
NEW	Linear IndiviLED 1500 D 52W/4000K DAVR Blanc	4099854**136061**	■	6400	123	90°	100000 h	70000 h	1510x125x43		1	3		NC
NEW	Linear IndiviLED 1500 D/I 69W/3000K DAVR Blanc	4099854**135637**	■	5300 + 2850	118	90°+130°	100000 h	70000 h	1510x125x43		1	3		NC
NEW	Linear IndiviLED 1500 D/I 69W/4000K DAVR Blanc	4099854**135651**	■	5700 + 3000	126	90°+130°	100000 h	70000 h	1510x125x43		1	3		NC

[1] t [h] : L70 @ 25 °C (T_a) | [2] t [h] : L80 @ 25 °C (T_a) | *Possibilité de commande à l'unité sans frais.

■ SUPERIOR CLASS ■ PERFORMANCE CLASS ■ VALUE CLASS

NOTRE SYSTÈME DE GESTION DE L'ÉCLAIRAGE VIVARES **INTÈGRE DÉSORMAIS L'ÉCLAIRAGE CENTRÉ SUR L'HUMAIN**

COMPARAISON : BIOLUX HCL ET VIVARES HCL DANS DES BUREAUX INDIVIDUELS ET PAYSAGERS

	BIOLUX HCL (Bureaux paysagers/étage)	VIVARES HCL Zigbee (Bureaux paysagers/étage)	VIVARES HCL DALI (Bureaux paysagers/étage)
Nombre de contrôleurs dans un réseau	1	1	max. 8
Nombre d'appareils	max. 48	max. 200	Luminaires: max. 1 024 (8×128) Composants : max. 1 008 (8×126)
Mode	5 profils lumineux	1 profil lumineux (NATURAL)	5 profils lumineux
Réglage avec le contrôleur BIOLUC HCL	Oui	Non	Non
Mise en service	BIOLUX HCL App	VIVARES Portail	Application de mise en service VIVARES DALI
Services Cloud	Non	Oui	Oui
Détecteur de présence combinable	Oui	Oui	Oui
Technologie	Zigbee 3.0	Zigbee 3.0	DALI-2

Les solutions d'éclairage dans les environnements de travail modernes doivent être conçues de manière à favoriser la créativité. En effet, nous avons un haut besoin en concentration que ce soit au niveau des bureaux, du travail sur ordinateur ou dans les usines. L'éclairage centré sur l'humain met l'accent sur les personnes et leurs besoins en lumière naturelle.

QUE PROCURE L'ÉCLAIRAGE CENTRÉ SUR L'HUMAIN ?

En apportant la bonne lumière au bon moment, l'éclairage centré sur l'humain (HCL pour Human Centric Lighting) crée un environnement de travail qui simule les variations de la lumière naturelle y compris ses effets visuels, biologiques et émotionnels. Pour obtenir cet effet, les luminaires sont commandés par un contrôleur intelligent dôté de modes d'éclairage appropriés. Grâce aux températures de couleur et aux niveaux d'éclairement, le HCL peut simuler l'évolution de la lumière naturelle du jour de manière à contribuer positivement au rythme circadien (notre «horloge biologique interne»). Par exemple une lumière blanche neutre ou froide le matin peut être dynamisante, tandis qu'une lumière blanche chaude est relaxante et idéale en soirée. Le système HCL est bon pour la santé, le bien-être et les performances.

VARIATIONS DE LA LUMIÈRE DU JOUR EN ÉTÉ [1]

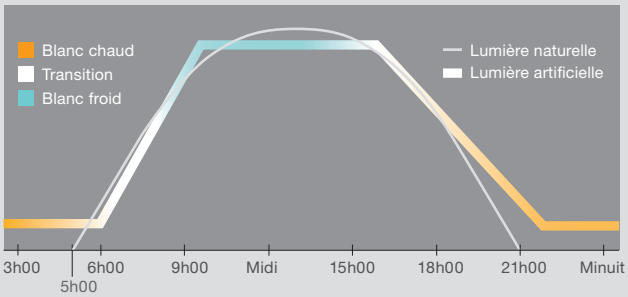

Le système HCL repose sur les variations naturelles de la lumière du jour. Il a un effet positif sur les personnes.

HCL A UN IMPACT POSITIF – Y COMPRIS SUR LES PERFORMANCES DE VOTRE ENTREPRISE [2]

Le HCL stimule et aide la ressource plus précieuse que vous avez : vos collaborateurs. Cela se reflète dans leur productivité.



BUREAU
12 % de performance supérieure pour les employés



PRODUCTION
Productivité des ouvriers augmentée jusqu'à 18 %



EDUCATION
14 % d'amélioration dans l'apprentissage et meilleures notes



VENTE
Jusqu'à 25 % d'augmentation des ventes

[1] Source : http://en.licht.de | [2] Source : www.ecodesignconsultants.co.uk/healthy-buildings

LEDVANCE



RUBANS LED LEDVANCE

SOMMAIRE

EXEMPLES D'APPLICATION	132
COMPOSANTS DU SYSTÈME	134
CONSEILS POUR L'INSTALLATION DES RUBANS LED	136
CUT ON DEMAND ET HOTLINE RUBAN LED	137
CLASSE SUPERIOR	
LED STRIP SUPERIOR-2000 TW	138
LED STRIP SUPERIOR-2000 TW P	139
CLASSE PERFORMANCE	
LED STRIP PERFORMANCE COB - 1000	140
LED STRIP PERFORMANCE 500 - 1000 - 1500 - 2000	142
LED STRIP PERFORMANCE 500 P - 1000 P - 1500 P - 2000 P	143
LED STRIP PERFORMANCE-1000 RGBW	144
LED STRIP PERFORMANCE-1000 RGBW P	145
CLASSE VALUE	
LED STRIP VALUE 500 - 1000 - 1500 - 2000	146
LED STRIP VALUE 500 P - 1000 P - 1500 P - 2000 P	147
LED STRIP VALUE-500 RGB	148
LED STRIP VALUE-500 RGB P	149
CONTRÔLEUR, TÉLÉCOMMANDE ET ÉCRAN TACTILE	150
COMMENT CÂBLER LES RUBANS LED	151
CONNECTEURS, BOUCHONS D'ÉTANCHÉITÉ, SUPPORTS DE MONTAGE	152
EXEMPLES DE MONTAGE	154
PROFILS POUR RUBANS LED	156
COMPATIBILITÉ RUBANS LED CONNECTEURS ET CONVERTISSEURS	161
LONGUEUR DU RUBAN SELON LA LIGNE D'ALIMENTATION	162

Les images de la brochure ne sont présentées qu'à titre d'illustration. Tous les paramètres techniques sont applicables à l'ensemble du module LED. Compte tenu du procédé de fabrication complexe des diodes électroluminescentes, les valeurs techniques spécifiées sont uniquement des valeurs statistiques qui ne correspondent pas forcément aux valeurs réelles et peuvent varier en fonction du produit.

EXEMPLES D'APPLICATION DES RUBANS LED LEDVANCE DANS DIVERS PROJETS

Qu'il s'agisse d'un éclairage général, en corniche ou d'accentuation, le système de ruban LED de LEDVANCE s'intègre avec une flexibilité fascinante dans les scénarios d'éclairage les plus divers. Dans la gastronomie et l'hôtellerie, il crée une atmosphère élégante, dans les bureaux ou les sanitaires, un éclairage fonctionnel et efficace. Et dans les magasins, il attire le regard des clients et éveille leur désir.
Grâce au nouveau kit HCL, les rubans LED blanc dynamique peuvent même simuler la lumière naturelle du jour.
Laissez-vous inspirer par nos exemples d'application pour vos propres projets !

1. LE HALL D'ENTRÉE

Le hall d'entrée est la carte de visite de l'établissement. Avec une lumière chaude, les visiteurs se sentent accueillis. Une combinaison de lumière directe et de lumière indirecte crée une atmosphère représentative et un haut niveau d'éclairage. Des lignes lumineuses soulignent discrètement l'architecture et indiquent les passages. Sur les surfaces brillantes, le ruban LED COB sans points LED visibles est particulièrement impressionnant.

RUBAN LED : Performance Class COB 1 000 lm/m, 4 000 K, LS PFM-1000/COB/940/5
PROFILÉ : Profilé en U avec aile (12 mm de large)
DIFFUSEUR : Diffus, LS AY-PC/R01/D/1
DRIVER : DR DALI-SUP-45/220-240/24

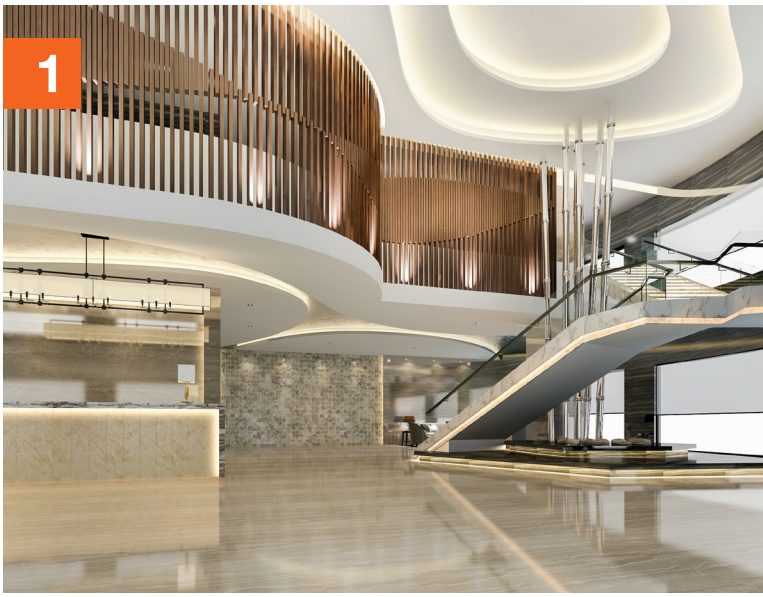

2. TERTIAIRE

Confort visuel lors d'activités changeantes, des souhaits d'éclairage individuels et un design moderne : les rubans LED blanc dynamique remplissent de nombreuses fonctions dans les bureaux. Intégrés dans des plafonds suspendus, ils éclairent le bureau et le poste de travail sans éblouir. Leur température de couleur peut être réglée par un panneau tactile.
Et nouveau : avec TW KIT et BIOLUX HCL, il est même possible d'intégrer l'éclairage centré sur l'humain en toute simplicité.

RUBAN LED : Superior Class blanc dynamique 2 000 lm/m, LS SUP-2000/TW/927-965/5
PROFILÉ : Large profilé en U (26mm de haut)
DIFFUESEUR : Transparent, LS AY-PC/W02/C/1
DRIVER : DR SUP-200/220-240/24
UNITÉ DE CONTROLE : LC RF Controller 24 V RGBW/TW
TOUCH PANEL : Touch Panel TW, LC RF TOUCH PANEL TW





3. ÉCLAIRAGE DU PLAFOND

Les rubans LED puissants utilisés comme éclairage de plafond permettent d'éclairer les pièces sans éblouir et avec une grande qualité de lumière.
Leur température de couleur chaude renforce l'effet de la pièce et crée une atmosphère élégante. Les rubans LED mettent en scène des solutions de plafond modernes.

RUBAN LED : Performance Class 2000 lm/m, 3000 K, LS P-2000/930/5
PROFILÉ : Profilé en U moyen avec aile (15,5 mm de haut), LS AY-PM04/UW/23X15,5/10/1
DIFFUSEUR : Transparent, LS AY -PC/R02/C/1
DRIVER : DR DALI-SUP-150/220-240/24



4. RESTAURANT/CANTINE

Dans les espaces de restauration, l'atmosphère de bien-être compte. L'éclairage avec des rubans LED RGBW contribue à créer une ambiance lumineuse, moderne et accueillante,dans différentes couleurs.
La couleur de lumière blanc chaud permet de réaliser un éclairage général flatteur et élégant, mais aussi fonctionnel et efficace.

RUBAN LED : Performance Class RGBW, 1000 lm/m, 3000 K, LS PFM -1000/RGBW/830/5/IP66
PROFILÉ : Profilé en U moyen avec aile (15,5 mm de haut), LS AY-PM04/UW/23X15,5/10/1
DIFFUSEUR : Diffus, LS AY-PC/R02/D/1
DRIVER : DR-VAL-150/220-240/24
UNITÉ DE CONTRÔLE : LC RF Controller 24 V RGBW/TW
TOUCH PANEL : Touch Panel RGBW, LC RF TOUCH PANEL RGBW



5. CAFÉ ET BOUTIQUE

Pour tous les projets un peu plus colorés, moins ordinaires et plus fantaisistes, il existe des rubans LED RGB (ROUGE, VERT, BLEU). Les différentes couleurs confèrent à chaque espace une touche spéciale. Sous quelle lumière le café pourrait-il avoir meilleur goût ?

RUBAN LED : Value Class RGB, 500 lm/m, LS VAL-500/RGB/5
PROFILÉ : Profilé U large, LS AY-PW01/U/26X8/14/1
DIFFUSEUR : Diffus, LS AY-PC/W01/D/1
DRIVER : DR-VAL-120/220-240/24
UNITÉ DE CONTRÔLE : LC RF Controller 24 V RGBW/TW
TÉLÉCOMMANDE : Remote Control RGBW, LC RF REMOTE RGBW

Vous trouverez les accessoires pour les rubans LED en page 152.

DES PRODUITS SUR MESURE
COMPOSANTS DU SYSTÈME

RUBANS LED
- Protégés et non protégés
- Températures de 2 700 à 6 500 K
- Flux lumineux de 500 à 2 000 lm/m
- Versions en blanc, Tunable White, RGBW et RGB

DIFFUSEURS
- Différentes versions pour une parfaite adaptation avec les profils
- Profils clairs et dépolis

PROFILS
- 13 différentes versions

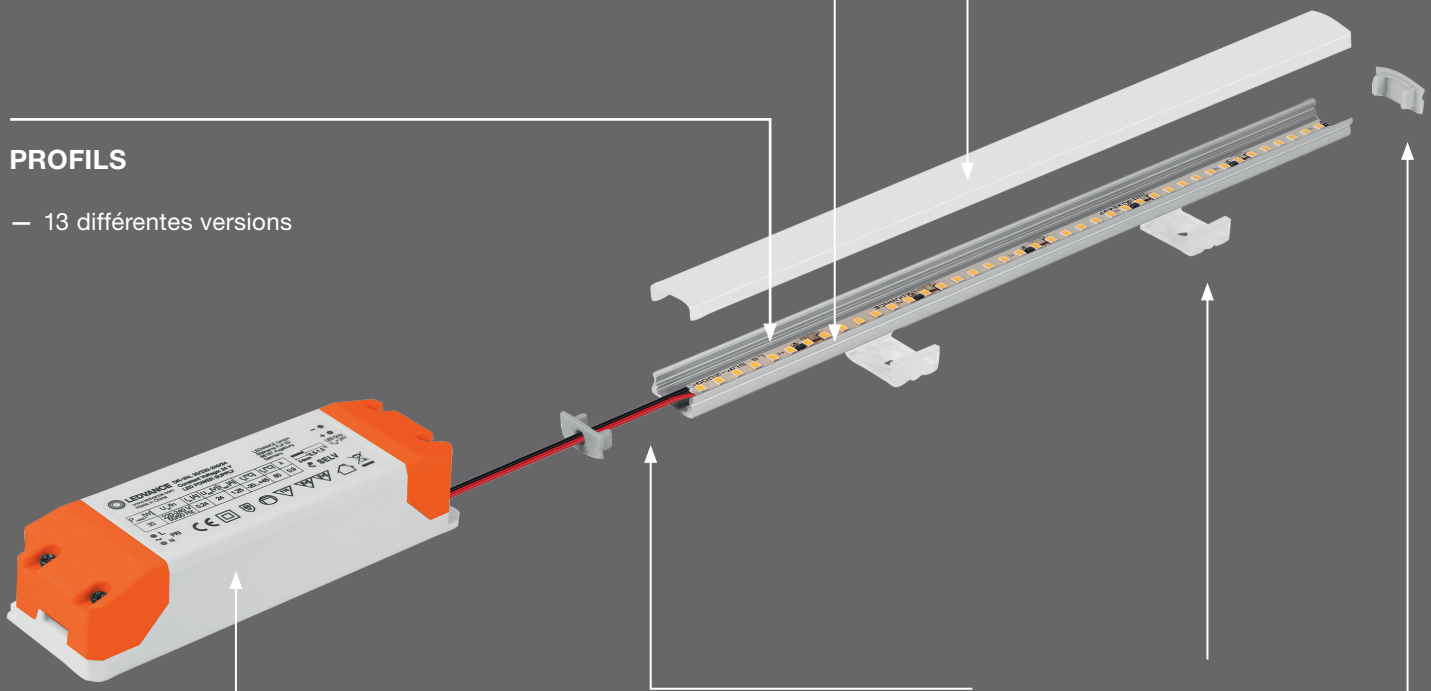

CONVERTISSEURS LED
- Protégés et non protégés
- Gradables et ON/OFF
- DALI-2

ACCESSOIRES
- Alimentations
- Connecteurs
- Bouchons d'étanchéité
- Supports de montage

OBJECTIFS : RÉPONDRE AUX DÉFIS MAJEURS

La gamme de rubans LED LEDVANCE comprend tous les composants dont vous avez besoin pour réaliser vos éclairages modernes. Rubans LED, profils, diffuseurs et convertisseurs LED dans différentes versions, ainsi que des accessoires de haute qualité. Votre avantage : vous ne perdrez plus votre temps à chercher des composants spécifiques et à vous assurer qu'ils sont tous compatibles. Tout provient de LEDVANCE, est parfaitement harmonisé et facile à installer. Indice de protection élevé ? Nous avons la solution. Lumière gradable ? Possible à tout moment avec le convertisseur ou le système de gestion de l'éclairage approprié. Et pour des projets d'éclairage dynamique complexes, il suffit d'ajouter les détecteurs adéquats. Jamais il n'a été aussi facile de satisfaire vos clients avec des solutions d'éclairage optimales.

Les rubans LED LEDVANCE sont généralement classés comme produits contenants et n'ont plus à porter d'étiquette énergétique depuis le 25 décembre 2019.

TROIS CLASSES POUR COUVRIR VOS APPLICATIONS SEGMENTATION DES PRODUITS

Dans votre travail, vous rencontrez des missions d'éclairage allant des plus simples aux plus complexes et exigeantes, et c'est précisément ces applications que couvrent les rubans LED LEDVANCE. Une segmentation claire dans les classes Superior, Performance et Value vous aide à trouver les produits que vous recherchez, de manière rapide et fiable. De cette manière, vous pouvez répondre facilement aux besoins de vos clients.

Un code couleur clair sur l'emballage vous permet de suivre facilement les produits et d'identifier le produit le mieux adapté au but recherché.

Classes de segmentation :

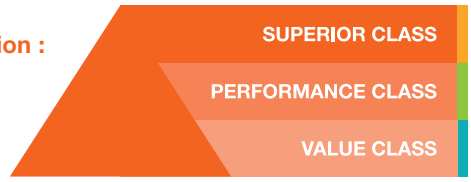

Avec des températures de couleur allant du blanc chaud confortable 2700 kelvins au plus stimulant avec 6500 kelvins complétées par les solutions comprenant le Tunable White, RGBW et RGB ainsi que 4 niveaux de flux lumineux allant de 500 lm/m à 2 000 lm/m, vous avez toutes les options pour de grandes variétés d'applications. Développez vos possibilités grâce à nos convertisseurs, profils et accessoires qui sont parfaitement assortis les uns aux autres selon notre principe modulaire.

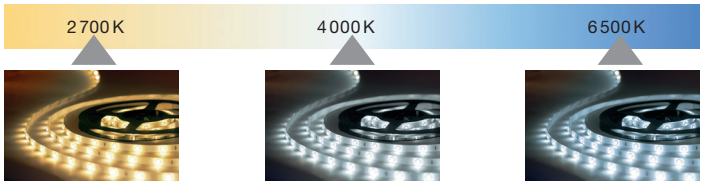

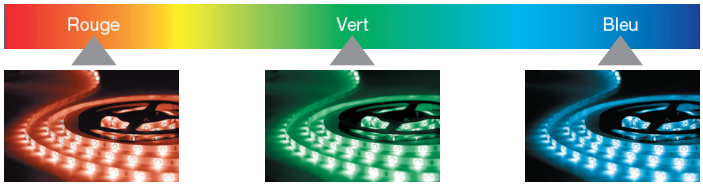



SUPERIOR CLASS

La Superior Class de LEDVANCE est constituée de nos produits de la plus haute qualité. Vous avez des attentes spécifiques, et souhaitez vous démarquer avec des produits de haute qualité ? La Superior Class de LEDVANCE est faite pour vous.

Applications générales : projets de prestige pour l'intérieur, l'extérieur et les zones humides, ainsi que les applications exposées aux embruns et à des niveaux élevés de rayonnement UV.



PERFORMANCE CLASS

La Performance Class de LEDVANCE est notre coeur de gamme. Elle offre un éventail de flux lumineux très large, permettant de s'adapter à diverses applications. La Performance Class de LEDVANCE répond à vos besoins quotidiens les plus courants.

Applications générales : projets courants pour l'intérieur, l'extérieur et les zones humides, ainsi que les applications exposées aux embruns et à des niveaux élevés de rayonnement UV.



VALUE CLASS

La Value Class de LEDVANCE offre le meilleur ratio en termes de performance et de prix. Simplicité et accessibilité ! Vous trouverez à travers la Value Class de LEDVANCE des produits fiables aux prix les plus compétitifs.

Applications générales : projets d'éclairage semi-professionnels pour l'intérieur, l'extérieur et les zones humides.

CONSEILS
POUR L'INSTALLATION DES RUBANS LED

COMMENT FONCTIONNE LE SYSTÈME DES RUBANS LED ?

Les rubans LED de LEDVANCE permettent de réaliser des solutions d'éclairage sur mesure. Afin que vous puissiez réaliser dans les règles de l'art l'installation individuelle de chaque projet, vous trouverez ici quelques indications importantes sur la structure, le fonctionnement et la manipulation des rubans LED - des connaissances d'initiés qui vous permettront de gagner du temps, de ménager vos nerfs et votre budget et de laisser une impression de professionnalisme à vos clients.

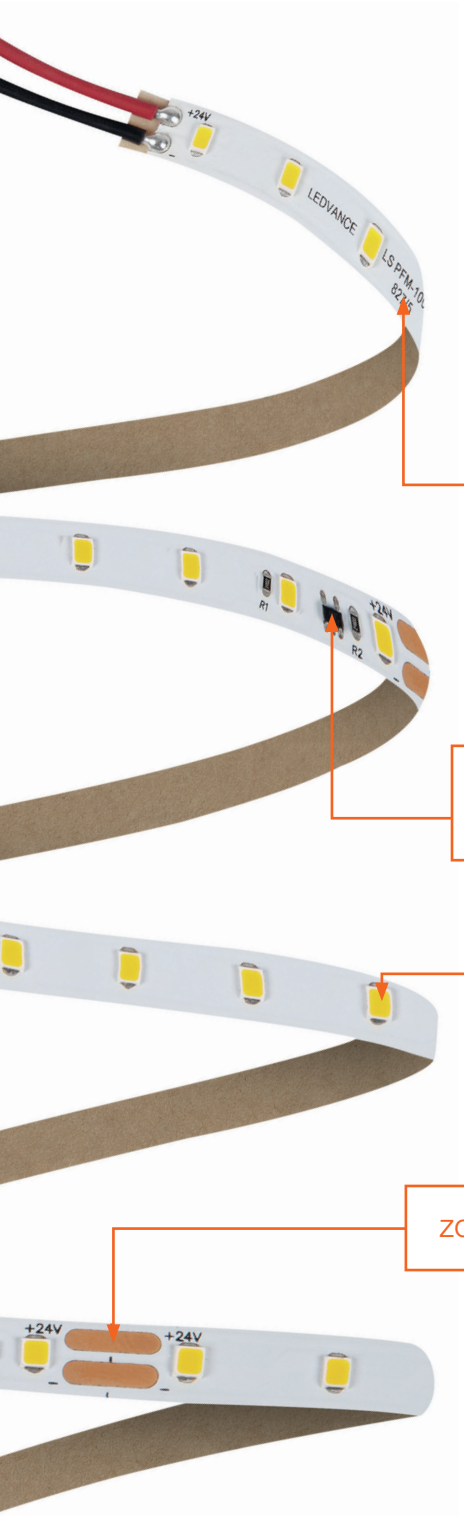

PCB (CARTE DE CIRCUIT IMPRIMÉ)

COMMANDE DE COURANT

LED

ZONE DE DÉCOUPE

INDICATIONS GÉNÉRALES

- Les rubans LED de LEDVANCE sont faciles à manipuler, précâblés des deux côtés et faciles à câbler sans autre outil.
- Ils sont gradables et les rubans à variation de blanc, RGBW et RGB conviennent en outre pour un éclairage coloré dynamique.
- Montage facile sur de nombreuses surfaces lisses grâce à un ruban adhésif.
- Il est important de choisir un driver et/ou un variateur de lumière LED adapté à l'application.
- La puissance totale du ruban LED ne doit pas dépasser la puissance de sortie maximale du driver.

IMPORTANT : CONSIGNES D'UTILISATION

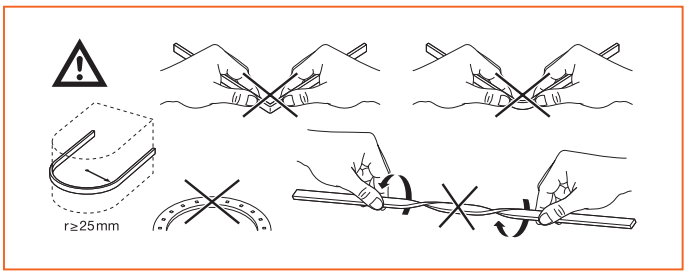

- Ne pas plier, tordre ou torsader

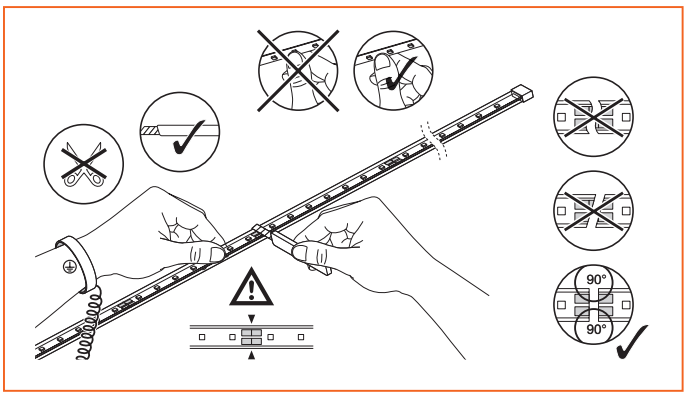

- Ne couper que dans les zones prévues
- Couper droit
- Respecter la protection ESD
- Pour les rubans IP00, ne pas toucher les LEDs

Regardez la vidéo d'installation des rubans LED ici :

CUT ON DEMAND
DÉCOUVREZ NORE SERVICE DE DÉCOUPE À LA DEMANDE

Il s'agit d'un service de personnalisation des rubans LED et de leurs accessoires.

Quelles sont les différentes possibilités ?

DÉCOUPE DE RUBAN, PROFILS ET DIFFUSEURS

PEINTURE DES PROFILS DANS DIFFÉRENTS RAL ET TEXTURES

CÂBLAGE SUR UN OU DEUX CÔTÉS DU RUBAN LED AVEC DIFFÉRENTES LONGUEURS

ASSEMBLAGE DE TOUS LES ÉLÉMENTS ENSEMBLE AVEC LES EMBOUTS

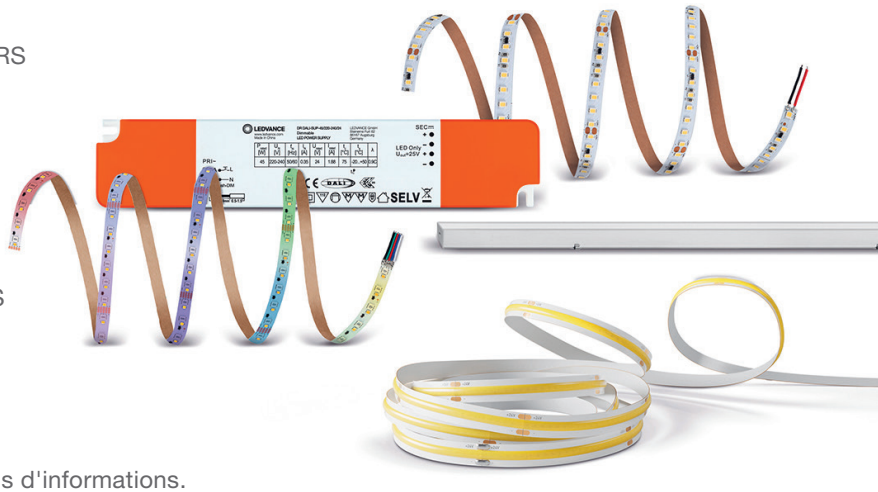

Rapprochez-vous de votre contact LEDVANCE pour plus d'informations.

HOTLINE RUBANS LED
NOUS VOUS ACCOMPAGNONS DANS LA CONFIGURATION DE VOTRE PROJET DE RUBANS LED

Le choix de rubans LED et de leurs accessoires peut parfois paraître complexe, c'est pourquoi nous avons décidé de mettre en place un service dédié pour vous aider dans la configuration de votre projet. Ruban LED, convertisseurs, profils ou autres accessoires...
Nous vous accompagnons dans le choix et dans la configuration de chaque élément et pour cela vous pouvez nous contacter à l'adresse mail suivante :

hotline-technique@ledvance.com

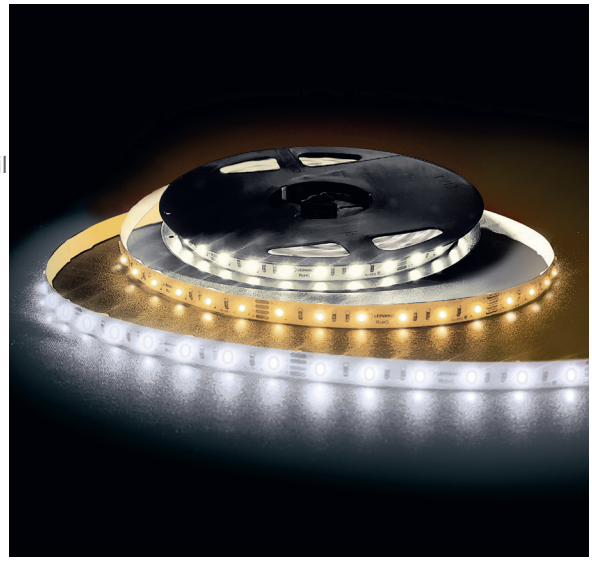

Pour vous aider au mieux, pensez à rassembler les informations suivantes :
- longueur totale souhaitée (idéalement un plan ou un croquis)
- le flux ou la puissance LED souhaité au mètre, à défaut le type d'application (balisage, éclairage général, éclairage de puissance, etc)
- gradable ou ON-OFF
- la teinte, IP, etc.

LED STRIP SUPERIOR-2000 TW

RUBANS LED NON PROTÉGÉS POUR APPLICATIONS PROFESSIONNELLES

Rubans LED 2000 lm/m - 50 000 h (L70/B50) - IRC > 90 - Tunable White (2 700-6 500K) - Rouleau de 5 mètres - Précâblé des deux côtés - Plus petite unité découpable : 100 mm

IP 00

SUPERIOR CLASS



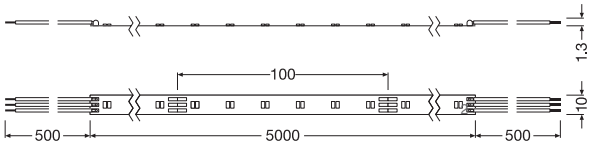

WARM COOL | SDCM <4 | DIM [2] | CRI ≥90 | 24 V DC | 120° | t[h] 50 000 [3] | LEDVANCE 5 Ans Garantie [1]

Désignation	EAN	K	lm METER	lm	W METER	W	lm/W	METER	PITCH [mm]	Ta	L×l×H [mm]	l min. [mm]	€ UNITAIRE
													CR LA
LS SUP -2000/TW/927-965/5	4058075436084	2 700…6 500	W 950 / W 1 060	9 140	21.6	108.0	79.0	120	16.67	-20…+55	5 000 x 10.0 x 1.2	100	397,00

[1] Pour les conditions précises de la garantie, voir www.ledvance.fr/garantie | [2] Compatible avec différents convertisseurs, voir www.ledvance.fr/dim | [3] L70/B50 à Tc max. 85 °C

ACCESSOIRES COMPATIBLES

Extrait des accessoires de la gamme des rubans LED

CONNECTEURS POUR LA RECONNEXION OU JONCTION DES RUBANS LED ET SUPPORT DE MONTAGE (SACHET DE 2)



LS AY SUP -CP/P3/500
4058075451322



LS AY SUP -CSD/P3
4058075451353



LS AY SUP -CSW/P3/50
4058075451384



LS AY SUP -12/SMB
4058075451599

▶ Plus de détails voir p.152 ACCESSOIRES

CONVERTISSEURS LED COMPATIBLES (P.265) ET AUTRES ACCESSOIRES (P.150)

ON/OFF









▶ Plus de détails voir p.161 COMPATIBILITÉ

PROFILS COMPATIBLES (en orange)

▶ Plus de détails voir p.154 PROFILS



LS AY -PW01/U/
26X8/14/1
4058075278103

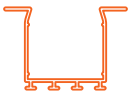

LS AY -PW02/UW/
39X26/14/1
4058075278134



LS AY -PW03/U/
26X26/14/1
4058075278165



LS AY -PF01/UW/
22X6/10/1
4058075278196

[4]



LS AY -PF02/U/
16X5/10/1
4058075278226

[4]



LS AY -PF03/UW/
25X7/12/1
4058075278257



LS AY -PF04/U/
17X7/12/1
4058075278288



LS AY -PM01/UW/
21,5X12/10/1
4058075278318



LS AY -PM04/UW/
23X15,5/10/1
4058075278400



LS AY -PM05/U/
17,5X14,5/10/1
4058075279278



LS AY -PM02/R/
18X15,5/10/1
4058075278349



LS AY -PM03/E/
19X19/10/1
4058075278370



LS AY -PM06/E/
18X18/12/1
4058075279308

[4] Sans connecteur.

BESOIN D'AIDE ?

Vous avez un projet de rubans LED et vous ne savez pas quoi choisir ?

Contactez notre service dédié à l'adresse suivante :

hotline-technique@ledvance.com

LED STRIP SUPERIOR-2000 TW P

RUBANS LED PROTÉGÉS POUR APPLICATIONS PROFESSIONNELLES

Rubans LED IP67 2000 lm/m - 50 000 h (L70/B50) - IRC > 90 - Tunable White (2 700-6 500K) - Rouleau de 5 mètres
Précâblé des deux côtés - Plus petite unité découpable : 100 mm - Résistance aux UV et au brouillard salin

IP67 SUPERIOR CLASS



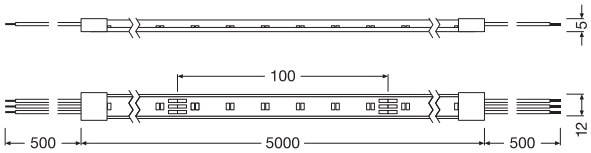

IP67 | WARM COOL | SDCM <4 | DIM [2] | CRI ≥90 | 24 V DC | 110° | t[h] 50 000 [3] | UV RESISTANT | SALT MIST | LEDVANCE 5 Ans Garantie [1]

Désignation	EAN	K	lm METER	lm	W METER	W	lm/W	METER	PITCH [mm]	Ta	L×l×H [mm]	l min. [mm]	€ UNITAIRE
													CR LA
LS SUP -2000/TW/927-965/5/IP67	4058075436008	2 700…6 500	W 900 / W 1 010	8 450	21.6	108.0	76.0	120	16.67	-20…+55	5 000 x 12.0 x 5.0	100	623,00

[1] Pour les conditions précises de la garantie, voir www.ledvance.fr/garantie | [2] Compatible avec différents convertisseurs, voir www.ledvance.fr/dim | [3] L70/B50 à Tc max. 85 °C

ACCESSOIRES COMPATIBLES

Extrait des accessoires de la gamme des rubans LED

CONNECTEURS POUR LA RECONNEXION OU JONCTION DES RUBANS LED ET SUPPORT DE MONTAGE (SACHET DE 2)



LS AY SUP -CP/P3/500/P
4058075451414
LS AY SUP -CSW/P3/50/P
4058075451537



LS AY SUP -CSD/P3/P
4058075451445



LS AY SUP -12/SE/P SIL-SEAL
4058075451568



LS AY SUP -12/SMB
4058075451599

▶ Plus de détails voir p.152 ACCESSOIRES

CONVERTISSEURS LED COMPATIBLES (P.265) ET AUTRES ACCESSOIRES (P.150)

ON/OFF









▶ Plus de détails voir p.161 COMPATIBILITÉ

PROFILS COMPATIBLES (en orange)

▶ Plus de détails voir p.154 PROFILS



LS AY -PW01/U/
26X8/14/1
4058075278103

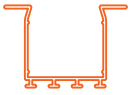

LS AY -PW02/UW/
39X26/14/1
4058075278134



LS AY -PW03/U/
26X26/14/1
4058075278165



LS AY -PF01/UW/
22X6/10/1
4058075278196



LS AY -PF02/U/
16X5/10/1
4058075278226



LS AY -PF03/UW/
25X7/12/1
4058075278257



LS AY -PF04/U/
17X7/12/1
4058075278288



LS AY -PM01/UW/
21,5X12/10/1
4058075278318



LS AY -PM04/UW/
23X15,5/10/1
4058075278400
[4]



LS AY -PM05/U/
17,5X14,5/10/1
4058075279278
[4]



LS AY -PM02/R/
18X15,5/10/1
4058075278349



LS AY -PM03/E/
19X19/10/1
4058075278370



LS AY -PM06/E/
18X18/12/1
4058075279308
[4]

[4] Sans connecteur, avec bouchon d'étanchéité.

BESOIN D'AIDE ?

Vous avez un projet de rubans LED et vous ne savez pas quoi choisir ?

Contactez notre service dédié à l'adresse suivante :

hotline-technique@ledvance.com

LED STRIP PERFORMANCE COB - 1000

RUBANS LED NON PROTÉGÉS POUR APPLICATIONS PROFESSIONNELLES

Rubans LED - 1 000 lm/m - 50 000 h (L70/B50) - Rouleau de 5 mètres - Précâblé des deux côtés - Plus petite unité découpable : 62.5 mm

IP 00

PERFORMANCE CLASS



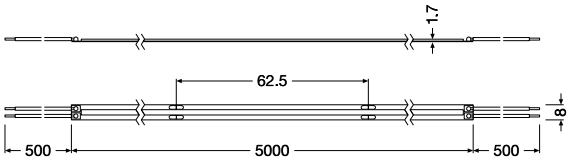

DIM [2] | CRI >90 | 24 V DC | 140° | t[h] 50 000 [3] | SHORT PITCH | TÜV SÜD | LEDVANCE 5 Ans Garantie [1]

Désignation	EAN	K	lm METER [4]	lm	W METER [4]	W	lm/W [4]	METER	PITCH [mm]	Ta	L×l×H [mm]	l min. [mm]	€ UNITAIRE
													CR LA
LS PFM -1000/COB/927/5	4058075**597525**	2 700	1 010	2 850	11.0	38.0	92.0	384	-	-20…+55	5 000 x 8.0 x 1.7	62.5	407,00
LS PFM -1000/COB/930/5	4058075**597532**	3 000	1 010	3 100	11.0	38.0	95.0	384	-	-20…+55	5 000 x 8.0 x 1.7	62.5	407,00
LS PFM -1000/COB/940/5	4058075**597549**	4 000	1 040	3 300	11.0	38.0	97.0	384	-	-20…+55	5 000 x 8.0 x 1.7	62.5	407,00
LS PFM -1000/COB/965/5	4058075**597556**	6 500	1 060	3 500	11.0	38.0	98.0	384	-	-20…+55	5 000 x 8.0 x 1.7	62.5	407,00

[1] Pour les conditions précises de la garantie, voir www.ledvance.fr/garantie | [2] Compatible avec différents convertisseurs, voir www.ledvance.fr/dim | [3] L70/B50 à Tc max. 65°C | [4] Valeur basée sur le premier mètre du produit

ACCESSOIRES COMPATIBLES

Extrait des accessoires de la gamme des rubans LED

CONNECTEURS POUR LA RECONNEXION OU JONCTION DES RUBANS LED ET SUPPORT DE MONTAGE (SACHET DE 2)



LS AY PFM -CP/P2/500/COB
4058075**654075**



LS AY PFM -CSD/P2/COB
4058075**654112**



LS AY PFM -CSW/P2/50/COB
4058075**654099**

▶ Plus de détails voir p.152 ACCESSOIRES

CONVERTISSEURS LED COMPATIBLES (P.265)

DALI, Gradable ou ON/OFF







▶ Plus de détails voir p.161 COMPATIBILITÉ

PROFILS COMPATIBLES (en orange)

▶ Plus de détails voir p.154 PROFILS



LS AY -PW01/U/
26X8/14/1
4058075278103

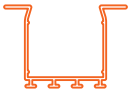

LS AY -PW02/UW/
39X26/14/1
4058075278134



LS AY -PW03/U/
26X26/14/1
4058075278165



[5]
LS AY -PF01/UW/
22X6/10/1
4058075278196



[5]
LS AY -PF02/U/
16X5/10/1
4058075278226



LS AY -PF03/UW/
25X7/12/1
4058075278257



LS AY -PF04/U/
17X7/12/1
4058075278288



LS AY -PM01/UW/
21,5X12/10/1
4058075278318



LS AY -PM04/UW/
23X15,5/10/1
4058075278400



LS AY -PM05/U/
17,5X14,5/10/1
4058075279278



LS AY -PM02/R/
18X15,5/10/1
4058075278349



LS AY -PM03/E/
19X19/10/1
4058075278370



LS AY -PM06/E/
18X18/12/1
4058075279308

[5] Sans connecteur.

BESOIN D'AIDE ?

Vous avez un projet de rubans LED et vous ne savez pas quoi choisir ?

Contactez notre service dédié à l'adresse suivante :

hotline-technique@ledvance.com

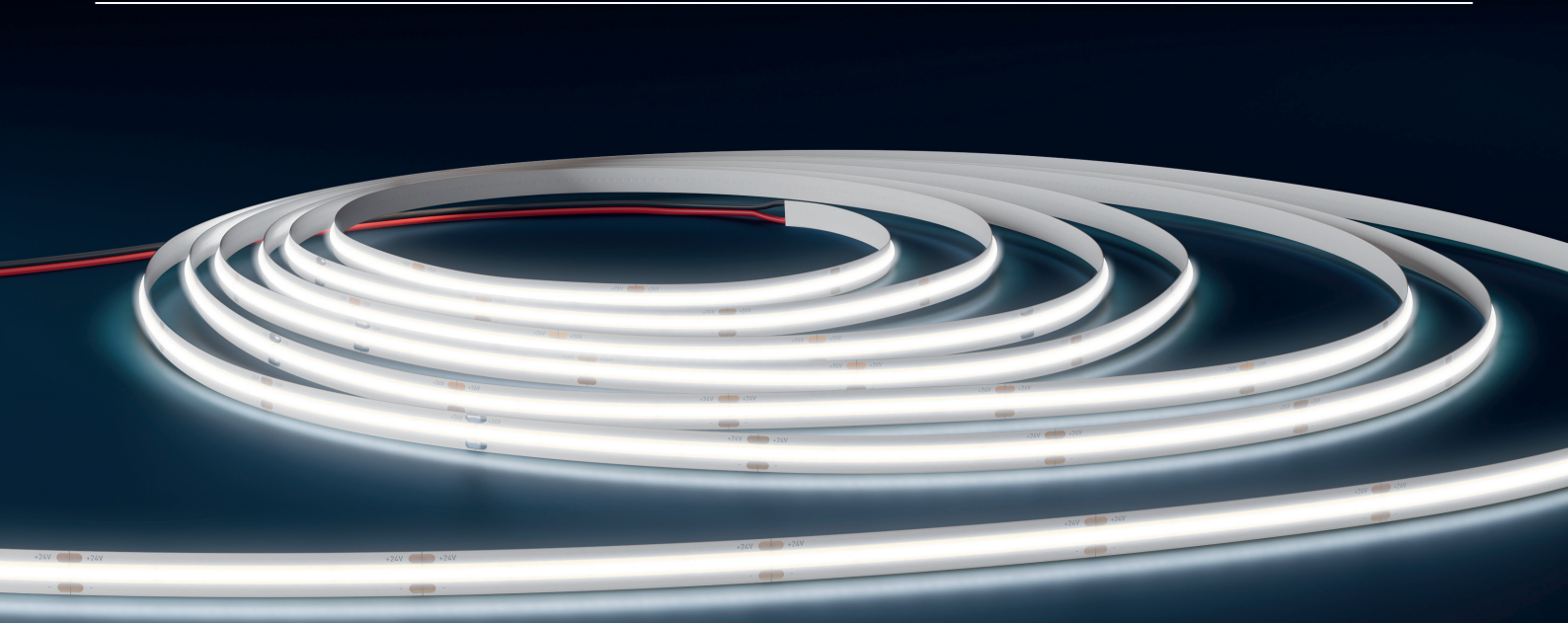

UNE UNIFORMITÉ LUMINEUSE IMPRESSIONNANTE

Avec les nouveaux rubans LEDVANCE COB LED, fini les points lumineux visibles des rubans LED classiques. En effet, les puces LED sont si nombreuses et rapprochées que, combinées à une couche de phosphore, elles produisent une ligne lumineuse d'une uniformité impressionnante sur toute leur longueur. Un autre avantage est leur excellent rendu des couleurs (IRC : > 90). Ils constituent donc la solution idéale pour un éclairage moderne particulièrement dans les secteurs de l'hôtellerie et du commerce. Et comme pour tous les rubans LEDVANCE, ils sont également faciles à configurer, faciles à combiner et faciles à installer. Inspirez vos clients avec une lumière moderne et diffuse.

CARACTÉRISTIQUES DU PRODUIT

- Ruban LED flexible et sécable
- Flux lumineux : 1000 lm/m
- Très bon indice de rendu des couleurs IRC : > 90
- Plus petite unité découpable : 62,5 mm
- Large plage de températures de couleur : du blanc chaud au blanc froid "lumière du jour"
- Gradable avec les convertisseurs adéquats, voir aussi www.ledvance.fr/gradation

AVANTAGES DU PRODUIT

- Lumière remarquablement homogène, sans points lumineux visibles grâce à la technologie COB
- Grande liberté de conception grâce à la flexibilité et à la possibilité de découper le module
- Montage facile sur de nombreuses surfaces lisses grâce à un ruban adhésif au dos
- Connexion simple grâce au pré-câblage des deux côtés
- Maximum de flexibilité grâce à une vaste gamme d'accessoires
- Installation facile, aucun outil n'est nécessaire



PERFOR-MANCE CLASS

Convertisseurs, connecteurs, profils et diffuseurs disponibles pour de nombreuses options de montage

Applications

- Éclairage général, éclairage en corniche
- Bars, restaurants, hôtels, magasins
- Bureaux
- Intérieurs résidentiels

LED STRIP PERFORMANCE 500 - 1000 - 1500 - 2000

RUBANS LED NON PROTÉGÉS POUR APPLICATIONS PROFESSIONNELLES

Rubans LED 500/1000/1500/2000 lm/m - 50 000 h (L70/B50) - IRC > 90 - Rouleau de 5 mètres - Précâblé des deux côtés - Plus petite unité découpable : 55,5 mm

IP00

PERFORMANCE CLASS



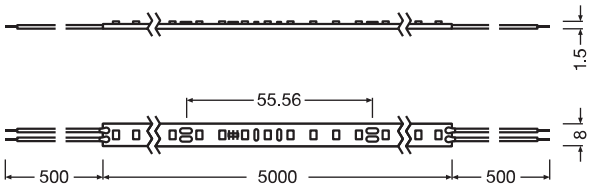

SDCM <3 | DIM [2] | CRI >90 | 24 V DC | 120° | t[h] 50 000 [3] | SHORT PITCH | 5 Ans Garantie [1]

Désignation	EAN	K	lm METER	lm	W METER	W	lm/W	METER	PITCH [mm]	Ta	L×l×H [mm]			CR LA
500														
LS P -500/927/5	4058075**707474**	2700	505	2265	4.2	21.0	120.0	144	6.94	-20…+55	5000x8.0x1.5	55.56	1	132,00
LS P -500/930/5	4058075**707498**	3000	515	2310	4.2	21.0	122.0	144	6.94	-20…+55	5000x8.0x1.5	55.56	1	132,00
LS P -500/940/5	4058075**707511**	4000	545	2455	4.2	21.0	130.0	144	6.94	-20…+55	5000x8.0x1.5	55.56	1	132,00
LS P -500/965/5	4058075**707535**	6500	545	2455	4.2	21.0	130.0	144	6.94	-20…+55	5000x8.0x1.5	55.56	1	132,00
1000														
LS P -1000/927/5	4058075**707559**	2700	1010	4645	8.6	43.0	118.0	144	6.94	-20…+55	5000x8.0x1.5	55.56	1	138,00
LS P -1000/930/5	4058075**707573**	3000	1030	4730	8.6	43.0	120.0	144	6.94	-20…+55	5000x8.0x1.5	55.56	1	138,00
LS P -1000/940/5	4058075**707597**	4000	1090	5030	8.6	43.0	127.0	144	6.94	-20…+55	5000x8.0x1.5	55.56	1	138,00
LS P -1000/965/5	4058075**707610**	6500	1090	5030	8.6	43.0	127.0	144	6.94	-20…+55	5000x8.0x1.5	55.56	1	138,00
1500														
LS P -1500/927/5	4058075**707634**	2700	1435	6480	12.0	60.0	119.0	144	6.94	-20…+55	5000x8.0x1.5	55.56	1	180,00
LS P -1500/930/5	4058075**707658**	3000	1455	6600	12.0	60.0	121.0	144	6.94	-20…+55	5000x8.0x1.5	55.56	1	180,00
LS P -1500/940/5	4058075**707672**	4000	1550	7020	12.0	60.0	129.0	144	6.94	-20…+55	5000x8.0x1.5	55.56	1	180,00
LS P -1500/965/5	4058075**707696**	6500	1550	7020	12.0	60.0	129.0	144	6.94	-20…+55	5000x8.0x1.5	55.56	1	180,00
2000														
LS P -2000/927/5	4058075**707719**	2700	1840	8420	15.6	78.0	118.0	144	6.94	-20…+55	5000x8.0x1.5	55.56	1	198,00
LS P -2000/930/5	4058075**707733**	3000	1870	8580	15.6	78.0	120.0	144	6.94	-20…+55	5000x8.0x1.5	55.56	1	198,00
LS P -2000/940/5	4058075**707757**	4000	1980	9125	15.6	78.0	127.0	144	6.94	-20…+55	5000x8.0x1.5	55.56	1	198,00
LS P -2000/965/5	4058075**707771**	6500	1980	9125	15.6	78.0	127.0	144	6.94	-20…+55	5000x8.0x1.5	55.56	1	198,00

[1] Pour les conditions précises de la garantie, voir www.ledvance.fr/garantie | [2] Compatible avec différents convertisseurs, voir www.ledvance.fr/dim | [3] L70/B50 à Ta 55 °C

ACCESSOIRES COMPATIBLES

Extrait des accessoires de la gamme des rubans LED

CONNECTEURS POUR LA RECONNEXION OU JONCTION DES RUBANS LED ET SUPPORT DE MONTAGE (SACHET DE 2)



LS AY -CP/P2/500
4058075727403



LS AY -CSD/P2
4058075727526



LS AY -CSW/P2/50
4058075727434



LS AY -8/SMB
4058075727588

▶ Plus de détails voir p.152 ACCESSOIRES

CONVERTISSEURS LED COMPATIBLES (P.265)

DALI, Gradable ou ON/OFF







▶ Plus de détails voir p.161 COMPATIBILITÉ

PROFILS COMPATIBLES (en orange)

▶ Plus de détails voir p.154 PROFILS



LS AY -PW01/U/
26X8/14/1
4058075278103

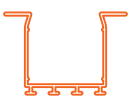

LS AY -PW02/UW/
39X26/14/1
4058075278134

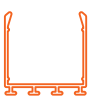

LS AY -PW03/U/
26X26/14/1
4058075278165



LS AY -PF01/UW/
22X6/10/1 [4]
4058075278196



LS AY -PF02/U/
16X5/10/1 [4]
4058075278226



LS AY -PF03/UW/
25X7/12/1
4058075278257



LS AY -PF04/U/
17X7/12/1
4058075278288



LS AY -PM01/UW/
21,5X12/10/1
4058075278318



LS AY -PM04/UW/
23X15,5/10/1
4058075278400



LS AY -PM05/U/
17,5X14,5/10/1
4058075279278



LS AY -PM02/R/
18X15,5/10/1
4058075278349



LS AY -PM03/E/
19X19/10/1
4058075278370



LS AY -PM06/E/
18X18/12/1
4058075279308

[4] Sans connecteur

BESOIN D'AIDE ?

Vous avez un projet de rubans LED et vous ne savez pas quoi choisir ?

Contactez notre service dédié à l'adresse suivante :

hotline-technique@ledvance.com

LED STRIP PERFORMANCE 500 P - 1000 P - 1500 P - 2000 P

RUBANS LED PROTÉGÉS POUR APPLICATIONS PROFESSIONNELLES

Rubans LED protégés - IP67 - 500/1000/1500/2000 lm/m - 50 000 h (L70/B50) - IRC > 90 - Rouleau de 5 mètres - Précâblé des deux côtés - Plus petite unité découpable : 55,5 mm - Résistance aux UV et au brouillard salin

IP67 — PERFORMANCE CLASS



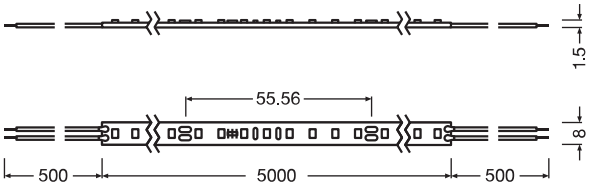

IP67 · SDCM <3 · DIM [2] · CRI >90 · 24 V DC · 110° · t[h] 50 000 [3] · SHORT PITCH · UV RESISTANT · SALT MIST · ENEC · TÜV SÜD · LEDVANCE 5 Ans Garantie [1]

Désignation	EAN	K	lm/METER	lm	W/METER	W	lm/W	METER	PITCH [mm]	Ta	L×l×H [mm]	l min. [mm]	No.	€ UNITAIRE
500 P														CR LA
LS P -500/927/5/IP67	4058075**705838**	2700	475	2185	4.2	21.0	113.0	144	6.94	-20…+55	5000x10.0x4.7	55.56	1	168,00
LS P -500/930/5/IP67	4058075**705852**	3000	485	2220	4.2	21.0	115.0	144	6.94	-20…+55	5000x10.0x4.7	55.56	1	168,00
LS P -500/940/5/IP67	4058075**705876**	4000	515	2360	4.2	21.0	122.0	144	6.94	-20…+55	5000x10.0x4.7	55.56	1	168,00
LS P -500/965/5/IP67	4058075**705890**	6500	515	2360	4.2	21.0	122.0	144	6.94	-20…+55	5000x10.0x4.7	55.56	1	168,00
1000 P														CR LA
LS P -1000/827/5/IP67	4058075**705913**	2700	950	4365	8.6	43.0	110.0	144	6.94	-20…+55	5000x10.0x4.7	55.56	1	186,00
LS P -1000/930/5/IP67	4058075**705937**	3000	965	4440	8.6	43.0	112.0	144	6.94	-20…+55	5000x10.0x4.7	55.56	1	186,00
LS P -1000/940/5/IP67	4058075**705951**	4000	1030	4730	8.6	43.0	120.0	144	6.94	-20…+55	5000x10.0x4.7	55.56	1	186,00
LS P -1000/965/5/IP67	4058075**705975**	6500	1030	4730	8.6	43.0	120.0	144	6.94	-20…+55	5000x10.0x4.7	55.56	1	186,00
1500 P														CR LA
LS P -1500/927/5/IP67	4058075**705999**	2700	1345	6190	12.0	60.0	112.0	144	6.94	-20…+55	5000x10.0x4.7	55.56	1	210,00
LS P -1500/930/5/IP67	4058075**706019**	3000	1370	6290	12.0	60.0	114.0	144	6.94	-20…+55	5000x10.0x4.7	55.56	1	210,00
LS P -1500/940/5/IP67	4058075**706033**	4000	1460	6700	12.0	60.0	121.0	144	6.94	-20…+55	5000x10.0x4.7	55.56	1	210,00
LS P -1500/965/5/IP67	4058075**706057**	6500	1460	6700	12.0	60.0	121.0	144	6.94	-20…+55	5000x10.0x4.7	55.56	1	210,00
2000 P														CR LA
LS P -2000/927/5/IP67	4058075**706071**	2700	1725	7920	15.6	78.0	110.0	144	6.94	-20…+55	5000x10.0x4.7	55.56	1	222,00
LS P -2000/930/5/IP67	4058075**706095**	3000	1753	8050	15.6	78.0	112.0	144	6.94	-20…+55	5000x10.0x4.7	55.56	1	222,00
LS P -2000/940/5/IP67	4058075**706118**	4000	1870	8575	15.6	78.0	120.0	144	6.94	-20…+55	5000x10.0x4.7	55.56	1	222,00
LS P -2000/965/5/IP67	4058075**706132**	6500	1870	8575	15.6	78.0	120.0	144	6.94	-20…+55	5000x10.0x4.7	55.56	1	222,00

[1] Pour les conditions précises de la garantie, voir www.ledvance.fr/garantie | [2] Compatible avec différents convertisseurs, voir www.ledvance.fr/dim | [3] L70/B50 à Ta 55 °C

ACCESSOIRES COMPATIBLES

Extrait des accessoires de la gamme des rubans LED

CONNECTEURS POUR LA RECONNEXION OU JONCTION DES RUBANS LED (SACHET DE 2) ET BOUCHONS D'ÉTANCHÉITÉ



LS AY -CP/P2/500/P 4058075727465 · LS AY -CSD/P2/P 4058075727557 · LS AY -CSW/P2/50/P 4058075727496 · LS AY -10/SE/P SIL-SEAL 4058075727649 · LS AY-10/SMB 405805727618

▶ Plus de détails voir p.152 ACCESSOIRES

CONVERTISSEURS LED COMPATIBLES (P.265)

Gradable, ON/OFF IP66 ou ON/OFF

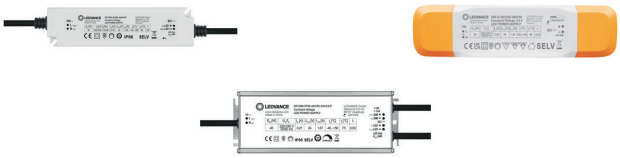

▶ Plus de détails voir p.161 COMPATIBILITÉ

PROFILS COMPATIBLES (en orange)

▶ Plus de détails voir p.154 PROFILS

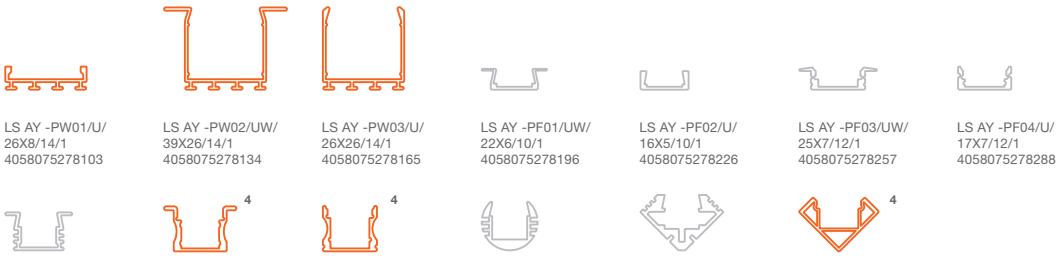

LS AY -PW01/U/ 26X8/14/1 4058075278103 · LS AY -PW02/UW/ 39X26/14/1 4058075278134 · LS AY -PW03/U/ 26X26/14/1 4058075278165 · LS AY -PF01/UW/ 22X6/10/1 4058075278196 · LS AY -PF02/U/ 16X5/10/1 4058075278226 · LS AY -PF03/UW/ 25X7/12/1 4058075278257 · LS AY -PF04/U/ 17X7/12/1 4058075278288

LS AY -PM01/UW/ 21,5X12/10/1 4058075278318 · LS AY -PM04/UW/ 23X15,5/10/1 4058075278400 [4] · LS AY -PM05/U/ 17,5X14,5/10/1 4058075279278 [4] · LS AY -PM02/R/ 18X15,5/10/1 4058075278349 · LS AY -PM03/E/ 19X19/10/1 4058075278370 · LS AY -PM06/E/ 18X18/12/1 4058075279308 [4]

[4] Sans connecteur, avec bouchon d'étanchéité.

BESOIN D'AIDE ?

Vous avez un projet de rubans LED et vous ne savez pas quoi choisir ?

Contactez notre service dédié à l'adresse suivante :

hotline-technique@ledvance.com

LED STRIP PERFORMANCE-1000 RGBW

RUBANS LED NON PROTÉGÉS POUR APPLICATIONS PROFESSIONNELLES

Rubans LED - 1 000 lm/m - 40 000 h (L70/B50) - Rouleau de 5 mètres - Précâblé des deux côtés - Plus petite unité découpable : 100 mm

IP 00

PERFORMANCE CLASS



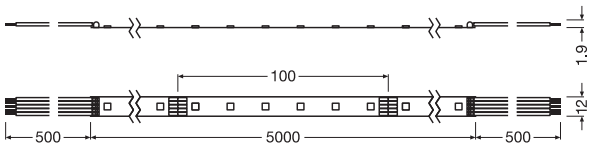

RGBW | SDCM <4 | DIM [2] | CRI >80 | 24 V DC | 120° | t[h] 40 000 [3] | TÜV SÜD | LEDVANCE 3 Ans Garantie [1]

Désignation	EAN	K	lm/METER	lm	W/METER	W	lm/W	/METER	PITCH [mm]	Ta	L × l × H [mm]	lmin. [mm]	€ UNITAIRE
													CR LA
LS PFM -1000/RGBW/827/5	4058075**436145**	2 700	395/R 100/G 260/B 65/W 980	6 335	20.0	98.0	103.0	120	16.67	-20…+55	5 000 x 12.0 x 1.9	100	415,00
LS PFM -1000/RGBW/830/5	4058075**436206**	3 000	395/R 100/G 260/B 65/W 985	6 360	20.0	98.0	103.0	120	16.67	-20…+55	5 000 x 12.0 x 1.9	100	415,00
LS PFM -1000/RGBW/840/5	4058075**436282**	4 000	395/R 100/G 260/B 65/W 1 045	6 655	20.0	98.0	109.0	120	16.67	-20…+55	5 000 x 12.0 x 1.9	100	415,00
LS PFM -1000/RGBW/865/5	4058075**436312**	6 500	395/R 100/G 260/B 65/W 1 075	6 655	20.0	98.0	113.0	120	16.67	-20…+55	5 000 x 12.0 x 1.9	100	415,00

[1] Pour les conditions précises de la garantie, voir www.ledvance.fr/garantie | [2] Compatible avec différents convertisseurs, voir www.ledvance.fr/dim | [3] L70/B50 à Tc max. 85 °C

ACCESSOIRES COMPATIBLES

Extrait des accessoires de la gamme des rubans LED

CONNECTEURS POUR LA RECONNEXION OU JONCTION DES RUBANS LED ET SUPPORT DE MONTAGE (SACHET DE 2)



LS AY PFM -CP/P5/500
4058075451087



LS AY PFM -CSD/P5
4058075451117



LS AY PFM -CSW/P5/50
4058075451148



LS AY PFM -13/SMB
4058075451292

▶ Plus de détails voir p.152 ACCESSOIRES

CONVERTISSEURS LED COMPATIBLES (P.265) ET AUTRES ACCESSOIRES (P.150)

ON/OFF









▶ Plus de détails voir p.161 COMPATIBILITÉ

PROFILS COMPATIBLES (en orange)

▶ Plus de détails voir p.154 PROFILS



LS AY -PW01/U/
26X8/14/1
4058075278103

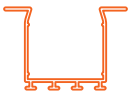

LS AY -PW02/UW/
39X26/14/1
4058075278134



LS AY -PW03/U/
26X26/14/1
4058075278165



LS AY -PF01/UW/ [4]
22X6/10/1
4058075278196



LS AY -PF02/U/ [4]
16X5/10/1
4058075278226



LS AY -PF03/UW/
25X7/12/1
4058075278257



LS AY -PF04/U/
17X7/12/1
4058075278288



LS AY -PM01/UW/
21,5X12/10/1
4058075278318



LS AY -PM04/UW/
23X15,5/10/1
4058075278400



LS AY -PM05/U/
17,5X14,5/10/1
4058075279278



LS AY -PM02/R/
18X15,5/10/1
4058075278349



LS AY -PM03/E/
19X19/10/1
4058075278370



LS AY -PM06/E/
18X18/12/1
4058075279308

[4] Sans connecteur.

BESOIN D'AIDE ?

Vous avez un projet de rubans LED et vous ne savez pas quoi choisir ?

Contactez notre service dédié à l'adresse suivante :

hotline-technique@ledvance.com

LED STRIP PERFORMANCE-1000 RGBW P

RUBANS LED PROTÉGÉS POUR APPLICATIONS PROFESSIONNELLES

Rubans LED protégés - IP66 – 1 000 lm/m - 40 000 h (L70/B50) - Rouleau de 5 mètres - Précâblé des deux côtés - Plus petite unité découpable : 100 mm - Résistance aux UV et au brouillard salin

IP66 | PERFORMANCE CLASS



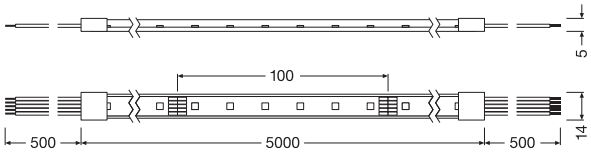

IP66 | RGBW | SDCM <4 | DIM [2] | CRI >80 | 24V DC | 120° | t[h] 40000 [3] | UV RESISTANT | SALT MIST | TÜV SÜD | LEDVANCE 3 Ans Garantie [1]

Désignation	EAN	K	lm METER	lm	W METER	W	lm/W	METER	PITCH [mm]	Ta	L x l x H [mm]	1 min. [mm]	UNITAIRE
													CR LA
LS PFM -1000/RGBW/827/5/IP66	4058075**436053**	2700	375/R 90/G 240/B 60/W 915	5725	20.0	98.0	98.0	120	16.67	-20…+55	5000x14.0x5.0	100	560,00
LS PFM -1000/RGBW/830/5/IP66	4058075**436114**	3000	375/R 90/G 240/B 60/W 930	5775	20.0	98.0	98.0	120	16.67	-20…+55	5000x14.0x5.0	100	560,00
LS PFM -1000/RGBW/840/5/IP66	4058075**436176**	4000	375/R 90/G 240/B 60/W 980	6035	20.0	98.0	103.0	120	16.67	-20…+55	5000x14.0x5.0	100	560,00
LS PFM -1000/RGBW/865/5/IP66	4058075**436237**	6500	375/R 90/G 240/B 60/W 990	6035	20.0	98.0	107.0	120	16.67	-20…+55	5000x14.0x5.0	100	560,00

[1] Pour les conditions précises de la garantie, voir www.ledvance.fr/garantie | [2] Compatible avec différents convertisseurs, voir www.ledvance.fr/dim | [3] L70/B50 à Tc max. 85 °C

ACCESSOIRES COMPATIBLES

Extrait des accessoires de la gamme des rubans LED

CONNECTEURS POUR LA RECONNEXION OU JONCTION DES RUBANS LED ET SUPPORT DE MONTAGE (SACHET DE 2)



LS AY PFM -CP/P5/500/P
4058075451179



LS AY PFM -CSD/P5/P
4058075451209



LS AY PFM -13/SE/P SIL-SEAL
4058075451261



LS AY PFM -13/SMB
4058075451292

LS AY PFM -CSW/P5/50/P
4058075451230

▶ Plus de détails voir p.152 ACCESSOIRES

CONVERTISSEURS LED COMPATIBLES (P.265) ET AUTRES ACCESSOIRES (P.150)

ON/OFF









▶ Plus de détails voir p.161 COMPATIBILITÉ

PROFILS COMPATIBLES (en orange)

▶ Plus de détails voir p.154 PROFILS



LS AY -PW01/U/
26X8/14/1
4058075278103

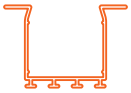

LS AY -PW02/UW/
39X26/14/1
4058075278134



LS AY -PW03/U/
26X26/14/1
4058075278165



LS AY -PF01/UW/
22X6/10/1
4058075278196



LS AY -PF02/U/
16X5/10/1
4058075278226



LS AY -PF03/UW/
25X7/12/1
4058075278257



LS AY -PF04/U/
17X7/12/1
4058075278288



LS AY -PM01/UW/
21,5X12/10/1
4058075278318



LS AY -PM04/UW/ [4]
23X15,5/10/1
4058075278400



LS AY -PM05/U/ [4]
17,5X14,5/10/1
4058075279278



LS AY -PM02/R/
18X15,5/10/1
4058075278349



LS AY -PM03/E/
19X19/10/1
4058075278370



LS AY -PM06/E/ [4]
18X18/12/1
4058075279308

[4] Sans connecteur, avec bouchon d'étanchéité.

BESOIN D'AIDE ?

Vous avez un projet de rubans LED et vous ne savez pas quoi choisir ?

Contactez notre service dédié à l'adresse suivante :

hotline-technique@ledvance.com

LED STRIP VALUE 500 - 1000 - 1500 - 2000

RUBANS LED NON PROTÉGÉS POUR APPLICATIONS GÉNÉRALES

IP00 — VALUE CLASS

Rubans LED – 500/1000/1500/2000 lm/m - 30 000 h (L70/B50) - Rouleau de 5 mètres - Précâblé des deux côtés - Plus petite unité découpable : 100 mm



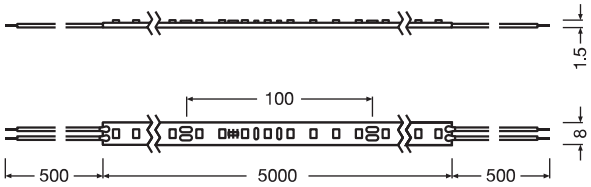

CRI >80 — DIM [2] — 24V DC — 120° — t[h] 30000 [3] — TÜV SÜD — LEDVANCE 3 Ans Garantie [1]

Désignation	EAN	K	lm METER [4]	lm	W METER [4]	W	lm/W [4]	METER	PITCH [mm]	Ta	L×l×H [mm]	l min. [mm]	No.	€ UNITAIRE
500														CR LA
LS V -500/827/5	4058075**707795**	2700	530	2330	5.0	24.0	106.0	70	14.29	-20…+55	5000x8.0x1.5	100	1	48,00
LS V -500/830/5	4058075**707818**	3000	540	2375	5.0	24.0	108.0	70	14.29	-20…+55	5000x8.0x1.5	100	1	48,00
LS V -500/840/5	4058075**707832**	4000	560	2450	5.0	24.0	112.0	70	14.29	-20…+55	5000x8.0x1.5	100	1	48,00
LS V -500/865/5	4058075**707856**	6500	560	2450	5.0	24.0	112.0	70	14.29	-20…+55	5000x8.0x1.5	100	1	48,00
1000														CR LA
LS V -1000/827/5	4058075**707870**	2700	970	3960	9.0	40.0	108.0	70	14.29	-20…+55	5000x8.0x1.5	100	1	54,00
LS V -1000/830/5	4058075**707894**	3000	1000	4040	9.0	40.0	111.0	70	14.29	-20…+55	5000x8.0x1.5	100	1	54,00
LS V -1000/840/5	4058075**707917**	4000	1040	4240	9.0	40.0	116.0	70	14.29	-20…+55	5000x8.0x1.5	100	1	54,00
LS V -1000/865/5	4058075**707931**	6500	1040	4240	9.0	40.0	116.0	70	14.29	-20…+55	5000x8.0x1.5	100	1	54,00
1500														CR LA
LS V -1500/827/5	4058075**707955**	2700	1345	5640	13.2	60.0	102.0	70	14.29	-20…+55	5000x8.0x1.5	100	1	72,00
LS V -1500/830/5	4058075**707979**	3000	1410	5880	13.2	60.0	107.0	70	14.29	-20…+55	5000x8.0x1.5	100	1	72,00
LS V -1500/840/5	4058075**707993**	4000	1490	6180	13.2	60.0	113.0	70	14.29	-20…+55	5000x8.0x1.5	100	1	72,00
LS V -1500/865/5	4058075**708013**	6500	1490	6180	13.2	60.0	113.0	70	14.29	-20…+55	5000x8.0x1.5	100	1	72,00
2000														CR LA
LS V -2000/827/5	4058075**708037**	2700	1695	6790	16.0	70.0	106.0	70	14.29	-20…+55	5000x8.0x1.5	100	1	84,00
LS V -2000/830/5	4058075**708051**	3000	1760	6850	16.0	70.0	110.0	70	14.29	-20…+55	5000x8.0x1.5	100	1	84,00
LS V -2000/840/5	4058075**708075**	4000	1820	7280	16.0	70.0	114.0	70	14.29	-20…+55	5000x8.0x1.5	100	1	84,00
LS V -2000/865/5	4058075**708099**	6500	1820	7280	16.0	70.0	114.0	70	14.29	-20…+55	5000x8.0x1.5	100	1	84,00

[1] Pour les conditions précises de la garantie, voir www.ledvance.fr/garantie | [2] Compatible avec différents convertisseurs, voir www.ledvance.fr/dim | [3] L70/B50 à Ta 55 °C |
[4] Valeur basée sur le premier mètre du produit

ACCESSOIRES COMPATIBLES

Extrait des accessoires de la gamme des rubans LED

CONNECTEURS POUR LA RECONNEXION OU JONCTION DES RUBANS LED ET SUPPORT DE MONTAGE (SACHET DE 2)



LS AY -CP/P2/500
4058075727403



LS AY -CSD/P2
4058075727526



LS AY -CSW/P2/50
4058075727434



LS AY -8/SMB
4058075727588

▶ Plus de détails voir p.152 ACCESSOIRES

CONVERTISSEURS LED COMPATIBLES (P.265)

DALI, ON/OFF ou ON/OFF IP66







▶ Plus de détails voir p.161 COMPATIBILITÉ

PROFILS COMPATIBLES (en orange)

▶ Plus de détails voir p.154 PROFILS



LS AY -PW01/U/
26X8/14/1
4058075278103

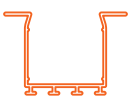

LS AY -PW02/UW/
39X26/14/1
4058075278134

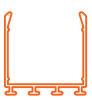

LS AY -PW03/U/
26X26/14/1
4058075278165



LS AY -PF01/UW/
22X6/10/1 [5]
4058075278196



LS AY -PF02/U/
16X5/10/1 [5]
4058075278226



LS AY -PF03/UW/
25X7/12/1
4058075278257



LS AY -PF04/U/
17X7/12/1
4058075278288



LS AY -PM01/UW/
21,5X12/10/1
4058075278318



LS AY -PM04/UW/
23X15,5/10/1
4058075278400



LS AY -PM05/U/
17,5X14,5/10/1
4058075279278



LS AY -PM02/R/
18X15,5/10/1
4058075278349



LS AY -PM03/E/
19X19/10/1
4058075278370



LS AY -PM06/E/
18X18/12/1
4058075279308

[5] Sans connecteur

BESOIN D'AIDE ?

Vous avez un projet de rubans LED et vous ne savez pas quoi choisir ?

Contactez notre service dédié à l'adresse suivante :

hotline-technique@ledvance.com

LED STRIP VALUE 500 P - 1000 P - 1500 P - 2000 P

RUBANS LED PROTÉGÉS POUR APPLICATIONS GÉNÉRALES

IP66 VALUE CLASS

Rubans LED protégés IP66 – 500/1000/1500/2000 lm/m - 30 000 h (L70/B50) - Rouleau de 5 mètres - Précâblé des deux côtés - Plus petite unité découpable : 100 mm - Résistance aux UV et au brouillard salin



1

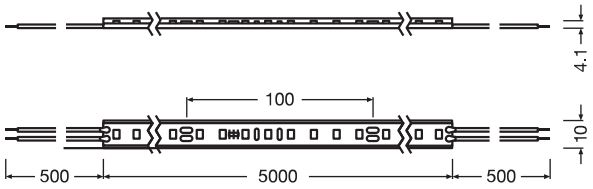

IP66 | CRI >80 | DIM [2] | 24 V DC | 120° | t[h] 30 000 [3] | UV RESISTANT | SALT MIST | TÜV SUD | LEDVANCE 3 Ans Garantie [1]

Désignation	EAN	K	lm METER [4]	lm [4]	W METER [4]	W [4]	lm/W [4]	METER	PITCH [mm]	Ta	L×l×H [mm]	l min. [mm]	No.	€ UNITAIRE
500 P														CR LA
LS V -500/827/5/IP66	4058075**705425**	2700	495	2185	5.0	24.0	99.0	70	14.29	-20…+55	5000x10.0x4.1	100	1	78,00
LS V -500/830/5/IP66	4058075**705463**	3000	505	2230	5.0	24.0	101.0	70	14.29	-20…+55	5000x10.0x4.1	100	1	78,00
LS V -500/840/5/IP66	4058075**705487**	4000	525	2300	5.0	24.0	105.0	70	14.29	-20…+55	5000x10.0x4.1	100	1	78,00
LS V -500/865/5/IP66	4058075**705500**	6500	525	2300	5.0	24.0	105.0	70	14.29	-20…+55	5000x10.0x4.1	100	1	78,00
1000 P														CR LA
LS V -1000/827/5/IP66	4058075**705524**	2700	910	3720	9.0	40.0	101.0	70	14.29	-20…+55	5000x10.0x4.1	100	1	78,00
LS V -1000/830/5/IP66	4058075**705548**	3000	935	3800	9.0	40.0	104.0	70	14.29	-20…+55	5000x10.0x4.1	100	1	78,00
LS V -1000/840/5/IP66	4058075**705562**	4000	970	3960	9.0	40.0	108.0	70	14.29	-20…+55	5000x10.0x4.1	100	1	78,00
LS V -1000/865/5/IP66	4058075**705586**	6500	970	3960	9.0	40.0	108.0	70	14.29	-20…+55	5000x10.0x4.1	100	1	78,00
1500 P														CR LA
LS V -1500/827/5/IP66	4058075**705609**	2700	1290	5400	13.2	60.0	98.0	70	14.29	-20…+55	5000x10.0x4.1	100	1	96,00
LS V -1500/830/5/IP66	4058075**705623**	3000	1320	5520	13.2	60.0	100.0	70	14.29	-20…+55	5000x10.0x4.1	100	1	96,00
LS V -1500/840/5/IP66	4058075**705647**	4000	1400	5820	13.2	60.0	106.0	70	14.29	-20…+55	5000x10.0x4.1	100	1	96,00
LS V -1500/865/5/IP66	4058075**705661**	6500	1400	5820	13.2	60.0	106.0	70	14.29	-20…+55	5000x10.0x4.1	100	1	96,00
2000 P														CR LA
LS V -2000/827/5/IP66	4058075**705685**	2700	1585	6370	16.0	70.0	99.0	70	14.29	-20…+55	5000x10.0x4.1	100	1	108,00
LS V -2000/830/5/IP66	4058075**705708**	3000	1650	6580	16.0	70.0	103.0	70	14.29	-20…+55	5000x10.0x4.1	100	1	108,00
LS V -2000/840/5/IP66	4058075**705722**	4000	1710	6860	16.0	70.0	107.0	70	14.29	-20…+55	5000x10.0x4.1	100	1	108,00
LS V -2000/865/5/IP66	4058075**705746**	6500	1710	6860	16.0	70.0	107.0	70	14.29	-20…+55	5000x10.0x4.1	100	1	108,00

[1] Pour les conditions précises de la garantie, voir www.ledvance.fr/garantie | [2] Compatible avec différents convertisseurs, voir www.ledvance.fr/dim | [3] L70/B50 à Ta 55 °C | [4] Valeur basée sur le premier mètre du produit

ACCESSOIRES COMPATIBLES

Extrait des accessoires de la gamme des rubans LED

CONNECTEURS POUR LA RECONNEXION OU JONCTION DES RUBANS LED (SACHET DE 2) ET BOUCHONS D'ÉTANCHÉITÉ



LS AY -CP/P2/500/P
4058075727465



LS AY -CSD/P2/P
4058075727557



LS AY -CSW/P2/50/P
4058075727496



LS AY -10/SE/P SIL-SEAL
4058075727649



LS AY-10/SMB
405805727618

▶ Plus de détails voir p.152 ACCESSOIRES

CONVERTISSEURS LED COMPATIBLES (P.265)

Gradable, ON/OFF IP66 ou ON/OFF







▶ Plus de détails voir p.161 COMPATIBILITÉ

PROFILS COMPATIBLES (en orange)

▶ Plus de détails voir p.154 PROFILS



LS AY -PW01/U/
26X8/14/1
4058075278103

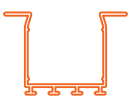

LS AY -PW02/UW/
39X26/14/1
4058075278134

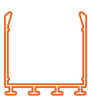

LS AY -PW03/U/
26X26/14/1
4058075278165



LS AY -PF01/UW/
22X6/10/1
4058075278196



LS AY -PF02/U/
16X5/10/1
4058075278226



LS AY -PF03/UW/
25X7/12/1
4058075278257



LS AY -PF04/U/
17X7/12/1
4058075278288



LS AY -PM01/UW/
21,5X12/10/1
4058075278318



LS AY -PM04/UW/
23X15,5/10/1
4058075278400

[5]



LS AY -PM05/U/
17,5X14,5/10/1
4058075279278

[5]



LS AY -PM02/R/
18X15,5/10/1
4058075278349



LS AY -PM03/E/
19X19/10/1
4058075278370



[5]

LS AY -PM06/E/
18X18/12/1
4058075279308

[5] Sans connecteur, avec bouchon d'étanchéité.

BESOIN D'AIDE ?

Vous avez un projet de rubans LED et vous ne savez pas quoi choisir ?

Contactez notre service dédié à l'adresse suivante :

hotline-technique@ledvance.com

LED STRIP VALUE-500 RGB

RUBANS LED NON PROTÉGÉS POUR APPLICATIONS GÉNÉRALES

Rubans LED - 500 lm/m - RGB - 40 000 h (L70/B50) - Rouleau de 5 mètres - Précâblé des deux côtés - Plus petite unité découpable : 100 mm

IP00 | VALUE CLASS



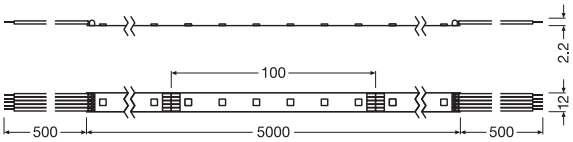

RGB | DIM [1] | 24V DC | 120° | t[h] 40000 [2]

Désignation	EAN	K	lm METER [3]	lm	W METER [3]	W	lm/W [3]	METER	PITCH [mm]	Ta	L×l×H [mm]	l min. [mm]	UNITAIRE CR LA
LS VAL -500/RGB/5	4058075**404441**	-	535 / R 106 / G 325 / B 73	2400	14.4	67.0	37.2	60	16.70	-20…+45	5000x10.0x2.2	100	179,00

[1] Compatible avec différents convertisseurs, voir www.ledvance.fr/dim | [2] L70/B50 à Tc max. 75 °C | [3] Valeur basée sur le premier mètre du produit

ACCESSOIRES COMPATIBLES

Extrait des accessoires de la gamme des rubans LED

CONNECTEURS POUR LA RECONNEXION OU JONCTION DES RUBANS LED ET SUPPORT DE MONTAGE (SACHET DE 2)



LS AY VAL -CP/P4/500
4058075407800



LS AY VAL -CSD/P4
4058075407831



LS AY VAL -CSW/P4/50
4058075407862



LS AY VAL -12/SMB
4058075411708

▶ Plus de détails voir p.152 ACCESSOIRES

CONVERTISSEURS LED COMPATIBLES (P.265) ET AUTRES ACCESSOIRES (P.150)

ON/OFF









▶ Plus de détails voir p.161 COMPATIBILITÉ

PROFILS COMPATIBLES (en orange)

▶ Plus de détails voir p.154 PROFILS



LS AY -PW01/U/
26X8/14/1
4058075278103

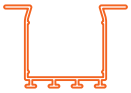

LS AY -PW02/UW/
39X26/14/1
4058075278134



LS AY -PW03/U/
26X26/14/1
4058075278165



LS AY -PF01/UW/ [4]
22X6/10/1
4058075278196



LS AY -PF02/U/ [4]
16X5/10/1
4058075278226



LS AY -PF03/UW/
25X7/12/1
4058075278257



LS AY -PF04/U/
17X7/12/1
4058075278288



LS AY -PM01/UW/
21,5X12/10/1
4058075278318



LS AY -PM04/UW/
23X15,5/10/1
4058075278400



LS AY -PM05/U/
17,5X14,5/10/1
4058075279278



LS AY -PM02/R/
18X15,5/10/1
4058075278349



LS AY -PM03/E/
19X19/10/1
4058075278370



LS AY -PM06/E/
18X18/12/1
4058075279308

[4] Sans connecteur.

BESOIN D'AIDE ?

Vous avez un projet de rubans LED et vous ne savez pas quoi choisir ?

Contactez notre service dédié à l'adresse suivante :

hotline-technique@ledvance.com

LED STRIP VALUE-500 RGB P

RUBANS LED PROTÉGÉS POUR APPLICATIONS GÉNÉRALES

Rubans LED protégés - IP66 – 500 lm/m - RGB - 40 000 h (L70/B50) - Rouleau de 5 mètres - Précâblé des deux côtés - Plus petite unité découpable : 100 mm - Résistance aux UV et au brouillard salin

IP65 VALUE CLASS



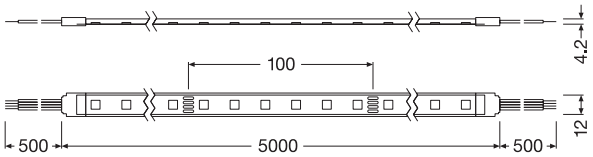

IP65 | RGB | DIM [1] | 24 V DC | 120° | t[h] 40000 [2] | UV RESISTANT

Désignation	EAN	K	lm METER [3]	lm	W METER [3]	W	lm/W [3]	METER	PITCH [mm]	Ta	L × l × H [mm]	1 min. [mm]	€ UNITAIRE
													CR LA
LS VAL -500/RGB/5/IP65	4058075**404472**	-	485 / R 115 / G 355 / B 80	2150	14.4	67.0	33.7	60	16.70	-20…+45	5000 x 12.5 x 4.2	100	205,00

[1] Compatible avec différents convertisseurs, voir www.ledvance.fr/dim | [2] L70/B50 à Tc max. 75 °C | [3] Valeur basée sur le premier mètre du produit

ACCESSOIRES COMPATIBLES

Extrait des accessoires de la gamme des rubans LED

CONNECTEURS POUR LA RECONNEXION OU JONCTION DES RUBANS LED ET SUPPORT DE MONTAGE (SACHET DE 2)



LS AY VAL -CP/P4/500/P
4058075407893
LS AY VAL -CSW/P4/50/P
4058075407954



LS AY VAL -CSD/P4/P
4058075407923



LS AY VAL -SE/P
+ SILICONE SEAL
4058075407985



LS AY VAL -12/SMB
4058075411708

▶ Plus de détails voir p.152 ACCESSOIRES

CONVERTISSEURS LED COMPATIBLES (P.265) ET AUTRES ACCESSOIRES (P.150)

ON/OFF







▶ Plus de détails voir p.161 COMPATIBILITÉ

PROFILS COMPATIBLES (en orange)

▶ Plus de détails voir p.154 PROFILS



LS AY -PW01/U/
26X8/14/1
4058075278103

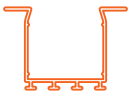

LS AY -PW02/UW/
39X26/14/1
4058075278134



LS AY -PW03/U/
26X26/14/1
4058075278165



LS AY -PF01/UW/
22X6/10/1
4058075278196



LS AY -PF02/U/
16X5/10/1
4058075278226



LS AY -PF03/UW/
25X7/12/1
4058075278257



LS AY -PF04/U/
17X7/12/1
4058075278288



LS AY -PM01/UW/
21,5X12/10/1
4058075278318



LS AY -PM04/UW/ [4]
23X15,5/10/1
4058075278400



LS AY -PM05/U/ [4]
17,5X14,5/10/1
4058075279278



LS AY -PM02/R/
18X15,5/10/1
4058075278349



LS AY -PM03/E/
19X19/10/1
4058075278370



LS AY -PM06/E/ [4]
18X18/12/1
4058075279308

[4] Sans connecteur, avec bouchon d'étanchéité.

BESOIN D'AIDE ?

Vous avez un projet de rubans LED et vous ne savez pas quoi choisir ?

Contactez notre service dédié à l'adresse suivante :

hotline-technique@ledvance.com

CONTRÔLEUR, TÉLÉCOMMANDE ET ÉCRAN TACTILE TW/RGBW/RGB



LEDVANCE 5 Ans Garantie [1]

CONTRÔLEUR

CR LA

Désignation	EAN	Type de produit	V_{in} [VDC]	Fréquence [GHZ]	Nombre de canaux	Courant max/ canal [A]	Max. puissance [W]	L × l × H [mm]	Température ambiante T_a	Prix €
LC RF CONTROL 24V RGBW/TW	4058075435834	Contrôleur multicanaux	12–24	2.4	5	5 × 3	5 × 60	114 × 38.0 × 20.0	–30…+55 °C	103,00



1



2

LEDVANCE 5 Ans Garantie [1]

TÉLÉCOMMANDE

CR LA

Désignation	EAN	Type de produit	V_{in} [VDC]	Fréquence [GHZ]	L × l × H [mm]	Température ambiante T_a	Image no.	Prix €
LC RF REMOTE TW	4058075435926	Télécommande pour rubans LED TW	3 (CR2032)	2.4	107 × 58.5 × 9.0	–20…+55 °C	1	90,00
LC RF REMOTE RGBW	4058075435858	Télécommande pour rubans LED RGBW et RGB	3 (CR2032)	2.4	107 × 58.5 × 9.0	–20…+55 °C	2	90,00



1



2

LEDVANCE 5 Ans Garantie [1]

TOUCH PANEL

CR LA

Désignation	EAN	Type de produit	V_{in} [VAC]	Fréquence [GHZ]	L × l × H [mm]	Température ambiante T_a	Image no.	Prix €
LC RF TOUCH PANEL TW	4058075435940	Touch panel pour rubans TW LED	100 – 240	2.4	86 × 86.0 × 33.0	–30…+55 °C	1	256,00
LC RF TOUCH PANEL RGBW	4058075435896	Touch panel pour rubans RGBW et RGB	100 – 240	2.4	86 × 86.0 × 33.0	–30…+55 °C	2	256,00

[1] Pour les conditions précises rendez-vous sur www.ledvance.fr/garantie

COMMENT CÂBLER LES RUBANS LED

Les rubans LED LEDVANCE sont faciles à installer. Les composants de votre système et leur installation peuvent varier en fonction de la solution retenue. Vous pouvez opter pour un éclairage fixe dans une teinte blanche, ou pour une solution dynamique avec une teinte variable (TW) ou de différentes couleurs (RGBW, RGB).

EXEMPLE DE CÂBLAGE : RUBANS LED STATIQUES VS. DYNAMIQUES

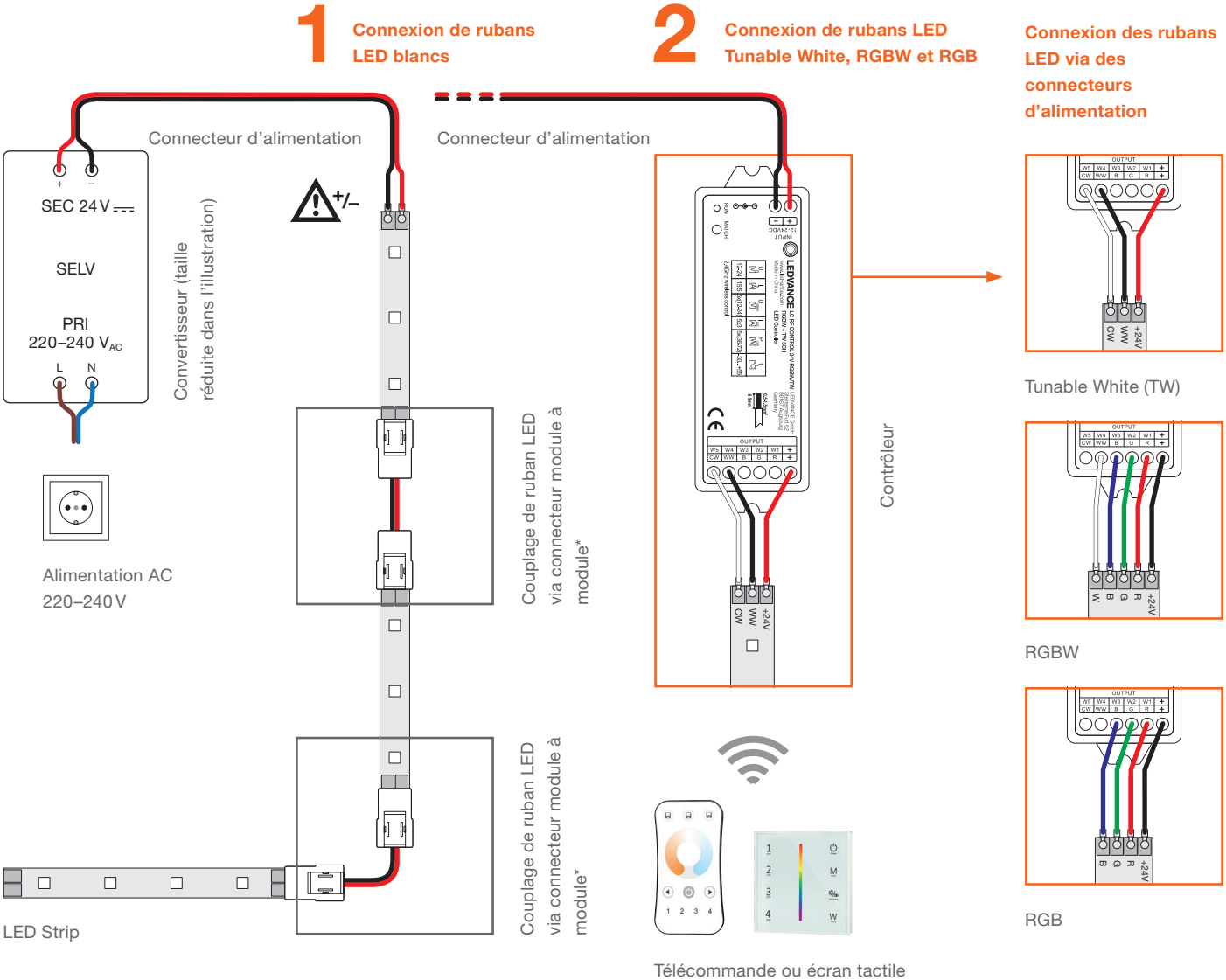

1. Ruban LED blanc

Pour un éclairage via ruban LED blanc, alimentez le convertisseur LED au primaire avec la tension 230V, puis raccordez les câbles d'alimentation du ruban LED au secondaire (en prenant le soin de bien respecter la polarité + et -). Pour alimenter plusieurs rubans LED, utilisez des connecteurs de module à module, ou optez pour un câblage parallèle.

2. Ruban LED à éclairage dynamique (Tunable White, RGBW, RGB)

En plus du ruban LED et du convertisseur LED compatible, un contrôleur multicanal ainsi qu'une télécommande ou écran tactile sont nécessaires. Le Tunable White fonctionne avec 3 sorties (CW, WW et +), le RGBW avec 5 sorties (R, G, B, W, et +) et le RGB avec 4 sorties (R, G, B et +).
Une télécommande ou écran tactile peut contrôler un nombre illimité de contrôleurs.

EN UN COUP D'OEIL
Vous recherchez les bons composants pour vos rubans LED ? Référez-vous à l'aperçu de la compatibilité. Ou visitez simplement le configurateur de rubans LED sur : ledvance.com/led-strip-configurator

CONNECTEURS, BOUCHONS D'ÉTANCHÉITÉ, SUPPORTS DE MONTAGE

CONNECTEURS







Désignation	LS AY SUP -CP/P3/500	LS AY SUP -CSD/P3	LS AY SUP -CSW/P3/50	LS AY SUP -CP/P3/500/P	LS AY SUP -CSD/P3/P
Type de produit	Connecteur d'alimentation 3 fils avec 500 mm de câble	Connecteur direct 3 fils	Connecteur module à module 3 fils avec 50 mm de câble	Connecteur d'alimentation 3 fils avec 500 mm de câble, protégé	Connecteur direct 3 fils, protégé
Compatibilité	■ TW	■ TW	■ TW	■ TW IP67	■ TW IP67
EAN	4058075**451322**	4058075**451353**	4058075**451384**	4058075**451414**	4058075**451445**
L × l × H [mm]	24.3 x 14.6 x 7.7	19.6 x 14.6 x 7.7	24.3 x 14.6 x 7.7	26.0 x 17.0 x 7.2	27.0 x 17.0 x 7.2
Unité conditionnement	50*	50*	50*	50*	50*
Prix (€) CR LA	18,00	10,00	21,50	23,00	11,50







Désignation	LS AY SUP -CSW/P3/50/P	LS AY PFM -CP-P2-500 COB	LS AY PFM -CSD-P2-COB	LS AY PFM -CSW-P2-50-COB	LS AY -CP/P2/500
Type de produit	Connecteur module à module 3 fils avec 50 mm de câble, protégé	Connecteur d'alimentation	Connecteur direct	Connecteur module à module 2 fils avec 150 mm de câble	Connecteur d'alimentation 2 fils avec 500 mm de câble
Compatibilité	■ TW IP67	■ COB	■ COB	■ COB	■ et ■ BLANC
EAN	4058075**451537**	4058075**654075**	4058075**654112**	4058075**654099**	4058075**727403**
L × l × H [mm]	26.0 x 17.0 x 7.2	516.3 x 10.0 x 4.0	16.3 x 10.0 x 4.0	182.5 x 10.0 x 4.0	516.0 x 10.5 x 4.5
Unité conditionnement	50*	75*	200*	150*	50*
Prix (€) CR LA	24,00	18,00	7,40	13,00	11,00







Désignation	LS AY -CSD/P2	LS AY -CSW/P2/50	LS AY -CP/P2/500/P	LS AY -CSD/P2/P	LS AY -CSW/P2/50/P
Type de produit	Connecteur direct 2 fils	Connecteur module à module 2 fils avec 50 mm de câble	Connecteur d'alimentation 2 fils avec 500 mm de câble, protégé	Connecteur direct 2 fils protégé	Connecteur module à module 2 fils avec 50 mm de câble, protégé
Compatibilité	■ et ■ BLANC	■ et ■ BLANC	■ BLANC IP67 et ■ BLANC IP66	■ BLANC IP67 et ■ BLANC IP66	■ BLANC IP67 et ■ BLANC IP66
EAN	4058075**727526**	4058075**727434**	4058075**727465**	4058075**727557**	4058075**727496**
L × l × H [mm]	20.9 x 10.5 x 4.5	82.0 x 10.5 x 4.5	526.0 x 15.0 x 7.0	27.2 x 15.0 x 7.0	102.4 x 15.0 x 7.0
Unité conditionnement	50*	50*	50*	50*	50*
Prix (€) CR LA	6,30	11,00	14,00	8,70	17,00







Désignation	LS AY PFM -CP/P5/500	LS AY PFM -CSD/P5	LS AY PFM -CSW/P5/50	LS AY PFM -CP/P5/500/P	LS AY PFM -CSD/P5/P
Type de produit	Connecteur d'alimentation 5 fils avec 500 mm de câble	Connecteur direct 5 fils	Connecteur module à module 5 fils avec 50 mm de câble	Connecteur d'alimentation 5 fils avec 500 mm de câble, protégé	Connecteur direct 5 fils, protégé
Compatibilité	■ RGBW	■ RGBW	■ RGBW	■ RGBW IP66	■ RGBW IP66
EAN	4058075**451087**	4058075**451117**	4058075**451148**	4058075**451179**	4058075**451209**
L × l × H [mm]	24.3 x 17.0 x 7.7	19.6 x 17.0 x 7.7	24.3 x 17.0 x 7.7	26.0 x 19.0 x 7.2	27.0 x 19.0 x 7.2
Unité conditionnement	50*	50*	50*	50*	50*
Prix (€) CR LA	25,00	11,50	24,00	24,00	12,50

*Possibilité de commande à l'unité sans frais.

■ SUPERIOR CLASS ■ PERFORMANCE CLASS ■ VALUE CLASS

CONNECTEURS, BOUCHONS D'ÉTANCHÉITÉ, SUPPORTS DE MONTAGE

CONNECTEURS







Désignation	LS AY PFM -CSW/P5/50/P	LS AY VAL -CP/P4/500	LS AY VAL -CSD/P4	LS AY VAL -CSW/P4/50	LS AY VAL -CP/P4/500/P
Type de produit	Connecteur module à module 5 fils avec 50 mm de câble, protégé	Connecteur d'alimentation 4 fils avec 500 mm de câble	Connecteur direct 4 fils	Connecteur module à module, 4 fils avec 50 mm de câble	Connecteur d'alimentation 4 fils avec 500 mm de câble, protégé
Compatibilité	■ RGBW IP66	■ RGB	■ RGB	■ RGB	■ RGB IP65
EAN	4058075**451230**	4058075**407800**	4058075**407831**	4058075**407862**	4058075**407893**
L × l × H [mm]	26.0 x 19.0 x 7.2	515.0 x 14.6 x 7.7	19.6 x 14.6 x 7.7	98.5 x 14.6 x 7.7	516.0 x 17.0 x 7.0
Unité conditionnement	50*	50*	50*	50*	50*
Prix (€) CR LA	25,00	16,00	6,80	12,00	17,00




Désignation	LS AY VAL -CSD/P4/P	LS AY VAL -CSW/P4/50/P
Type de produit	Connecteur direct 4 fils, protégé	Connecteur module à module, 4 fils avec 50 mm de câble, protégé
Compatibilité	■ RGB IP66	■ RGB IP66
EAN	4058075**407923**	4058075**407954**
L × l × H [mm]	27.0 x 17.0 x 7.0	102.0 x 17.0 x 7.0
Unité conditionnement	50*	50*
Prix (€) CR LA	7,40	13,50

BOUCHONS D'ÉTANCHÉITÉ






Désignation	LS AY PFM -13/SE/P SIL-SEAL	LS AY SUP -12/SE/P SIL-SEAL	LS AY -10/SE/P SIL-SEAL	LS AY VAL -SE/P + SILICONE SEAL
Type de produit	4 bouchons d'étanchéité 13 mm pour rubans LED protégés + 1 Tube de silicone	4 bouchons d'étanchéité 12 mm pour rubans LED protégés + 1 Tube de silicone	4 bouchons d'étanchéité 10 mm pour rubans LED protégés + 1 Tube de silicone	4 bouchons d'étanchéité 12 mm pour rubans LED protégés + 1 Tube de silicone
Compatibilité	■ RGBW IP66	■ TW IP67	■ BLANC IP67 et ■ BLANC IP66	■ RGB IP65
EAN	4058075**451261**	4058075**451568**	4099854**178979**	4058075**407985**
L × l × H [mm]	15.0 x 10.0 x 6.0	13.0 x 10.0 x 6.0	12.2 x 5.0 x 10.0	14.0 x 10.0 x 6.0
Unité conditionnement	50*	50*	50*	50*
Prix (€) CR LA	10,00	12,00	38,00	7,80

SUPPORTS DE MONTAGE







Désignation	LS AY PFM -13/SMB	LS AY SUP -12/SMB	LS AY VAL -12/SMB	LS AY -10/SMB	LS AY -8/SMB
Type de produit	Support de montage + 2 vis pour rubans LED 13 mm	Support de montage + 2 vis pour rubans LED 12 mm	Support de montage + 2 vis pour rubans LED 12 mm	Support de montage + 2 vis pour rubans LED 10 mm	Support de montage + 2 vis pour rubans LED 8 mm
Compatibilité	■ RGBW et ■ RGBW IP66	■ TW et ■ TW IP67	■ RGB et ■ RGB IP65	■ BLANC IP67 et ■ BLANC IP66	■ COB et ■ BLANC et ■
EAN	4058075**451292**	4058075**451599**	4058075**411708**	4058075**727618**	4058075**727588**
L × l × H [mm]	32.0 x 6.0 x 6.0	30.0 x 6.0 x 6.0	30.0 x 6.0 x 5.5	27.5 x 6.0 x 5.2	25.5 x 6.0 x 5.2
Unité conditionnement	50*	50*	50*	50*	50*
Prix (€) CR LA	5,20	5,20	1,90	1,10	1,10

*Possibilité de commande à l'unité sans frais.

■ SUPERIOR CLASS ■ PERFORMANCE CLASS ■ VALUE CLASS

EXEMPLES POUR DIFFÉRENTES VERSIONS DE MONTAGE

PROFIL LARGE FORME U
LS AY-PW01



Longueurs disponibles : 1 m ou 2 m
Matériau : aluminium
Diffuseur : dépoli ou clair
EAN Profil 1 m : 4058075**278103**

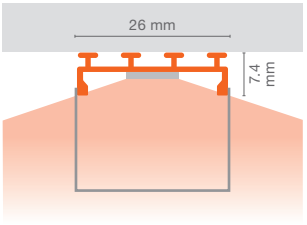

PROFIL PLAT FORME U AVEC AILETTES
LS AY-PF03

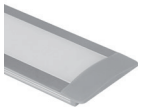

Longueurs disponibles : 1 m ou 2 m
Matériau : aluminium
Diffuseur : dépoli ou clair
EAN 1 m profil : 4058075**278257**

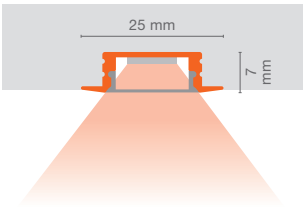

PROFIL LARGE FORME U AVEC AILETTES
LS AY-PW02



Longueurs disponibles : 1 m ou 2 m
Matériau : aluminium
Diffuseur : dépoli ou clair
EAN Profil 1 m : 4058075**278134**

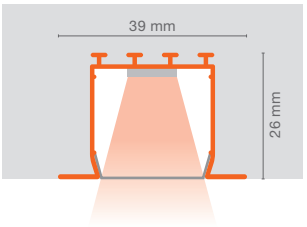

PROFIL PLAT FORME U
LS AY-PF04

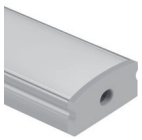

Longueurs disponibles : 1 m ou 2 m
Matériau : aluminium
Diffuseur : dépoli ou clair
EAN 1 m profil : 4058075**278288**

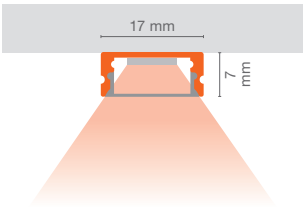

PROFIL LARGE FORME U (HAUTEUR 26 MM)
LS AY-PW03



Longueurs disponibles : 1 m ou 2 m
Matériau : aluminium
Diffuseur : dépoli ou clair
EAN Profil 1 m : 4058075**278165**

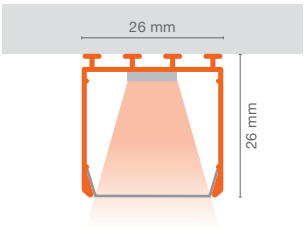

PROFIL MEDIUM FORME U AVEC AILETTES
LS AY-PM01

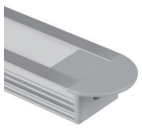

Longueurs disponibles : 1 m ou 2 m
Matériau : aluminium
Diffuseur : dépoli ou clair
EAN Profil 1 m : 4058075**278318**

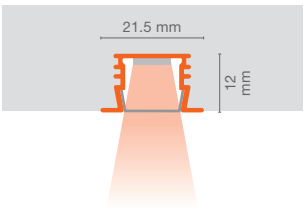

PROFIL PLAT FORME U AVEC AILETTES
LS AY-PF01

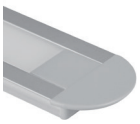

Longueurs disponibles : 1 m ou 2 m
Matériau : aluminium
Diffuseur : dépoli ou clair
EAN Profil 1 m : 4058075**278196**

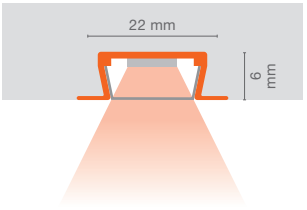

PROFIL MEDIUM FORME U AVEC AILETTES (H 15,5 MM)
LS AY-PM04

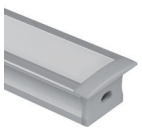

Longueurs disponibles : 1 m ou 2 m
Matériau : aluminium
Diffuseur : dépoli ou clair
EAN Profil 1 m : 4058075**278400**

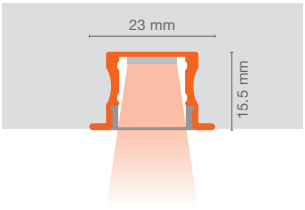

PROFIL PLAT FORME U
LS AY-PF02

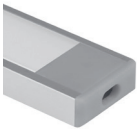

Longueurs disponibles : 1 m ou 2 m
Matériau : aluminium
Diffuseur : dépoli ou clair
EAN Profil 1 m : 4058075**278226**

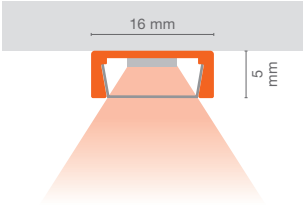

PROFIL MEDIUM FORME U
LS AY-PM05



Longueurs disponibles : 1 m ou 2 m
Matériau : aluminium
Diffuseur : dépoli ou clair
EAN Profil 1 m : 4058075**279278**

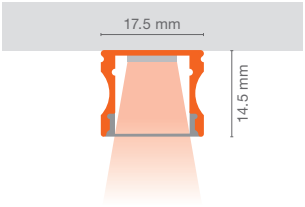

Ce sont les éléments multifonctions de la gamme des rubans LED LEDVANCE. Le grand nombre de profils différents, en combinaison avec le vaste choix de diffuseurs, embouts d'extrémité et supports de montage, permet d'utiliser les rubans LED partout, sur les murs ou les plafonds, dans les coins ou dans les meubles. Les différents diffuseurs assurent une protection et les profils refroidissent les composants LED et assurent une bonne distribution de la lumière. Par exemple, pour un éclairage particulièrement homogène, il convient d'utiliser un diffuseur et de veiller à ce que la distance entre les LED soit inférieure à la distance entre les LED et le diffuseur.

PROFIL MEDIUM ROND
LS AY-PM02

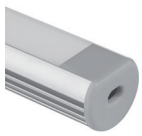

Longueurs disponibles : 1 m ou 2 m
Matériau : aluminium
Diffuseur : dépoli ou clair
EAN Profil 1 m : 4058075**278349**

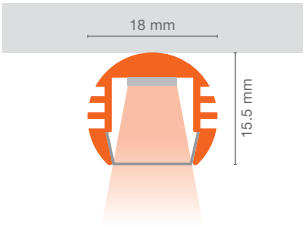

PROFIL MEDIUM D'ANGLE
LS AY-PM03



Longueurs disponibles : 1 m ou 2 m
Matériau : aluminium
Diffuseur : dépoli ou clair
EAN Profil 1 m : 4058075**278370**

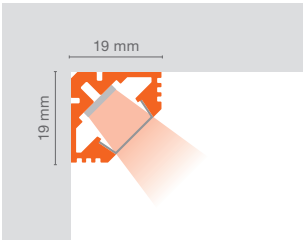

PROFIL MEDIUM D'ANGLE
LS AY-PM06



Longueurs disponibles : 1 m ou 2 m
Matériau : aluminium
Diffuseur : dépoli ou clair
EAN Profil 1 m : 4058075**279308**

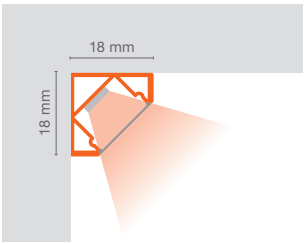

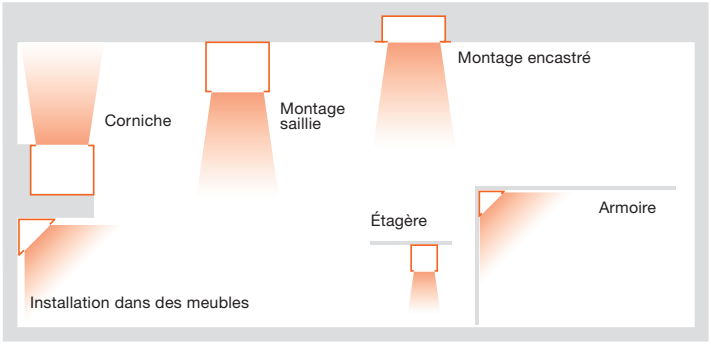

COMPATIBILITÉ DES RUBANS LED ET PROFILS

RUBANS LED / PROFILS	LS AY-PW01/U/26X8/14/1[3]	LS AY-PW02/UW/39X26/14/1[3]	LS AY-PW03/U/26X26/14/1[3]	LS AY-PF01/UW/22X6/10/1[3]	LS AY-PF02/U/16X5/10/1[3]	LS AY-PF03/UW/25X7/12/1[3]	LS AY-PF04/U/17X7/12/1[3]	LS AY-PM01/UW/21,5X12/10/1[3]	LS AY-PM02/R/18X15,5/10/1[3]	LS AY-PM03/E/19X19/10/1[3]	LS AY-PM04/UW/23X15,5/10/1[3]	LS AY-PM05/U/17,5X14,5/10/1[3]	LS AY-PM06/E/18X18/12/1[3]
SUPERIOR CLASS TW													
LS SUP-2000/TW	■	■	■	■[1]	■[1]	■[1]	■[1]	■[1]	■[1]	■[1]	■[1]	■[1]	■[1]
LS SUP-2000/TW IP67	■	■	■								■[2]	■[2]	■[2]
PERFORMANCE CLASS COB													
LS PFM-1000/COB	■	■	■	■[1]	■[1]	■	■	■	■	■	■	■	■
PERFORMANCE CLASS BLANC													
LS P-500	■	■	■	■[1]	■[1]	■	■	■	■	■	■	■	■
LS P-500 IP67	■	■	■								■[2]	■[2]	■[2]
LS P-1000	■	■	■	■[1]	■[1]	■	■	■	■	■	■	■	■
LS P-1000 IP67	■	■	■								■[2]	■[2]	■[2]
LS P-1500	■	■	■	■[1]	■[1]	■	■	■	■	■	■	■	■
LS P-1500 IP67	■	■	■								■[2]	■[2]	■[2]
LS P-2000	■	■	■	■[1]	■[1]	■	■	■	■	■	■	■	■
LS P-2000 IP67	■	■	■								■[2]	■[2]	■[2]
VALUE CLASS BLANC													
LS V-500	■	■	■	■	■	■	■	■	■	■	■	■	■
LS V-500 IP66	■	■	■								■	■	■
LS V-1000	■	■	■	■	■	■	■	■	■	■	■	■	■
LS V-1000 IP66	■	■	■								■	■	■
LS V-1500	■	■	■	■	■	■	■	■	■	■	■	■	■
LS V-1500 IP66	■	■	■								■	■	■
LS V-2000	■	■	■	■	■	■	■	■	■	■	■	■	■
LS V-2000 IP66	■	■	■								■	■	■
PERFORMANCE CLASS RGBW													
LS PFM-1000/RGBW	■	■	■			■[1]	■[1]	■[1]			■[1]	■[1]	■[1]
LS PFM-1000/RGBW IP66	■	■	■										
VALUE CLASS RGB													
LS VAL-500/RGB	■	■	■	■[1]	■[1]	■[1]	■[1]	■[1]	■[1]	■[1]	■[1]	■[1]	■[1]
LS VAL-500/RGB IP65	■	■	■								■[2]	■[2]	■[2]

[1] Sans connecteur | [2] Sans connecteur, avec bouchon d'étanchéité | [3] Egalement disponible en longueur 2 m

■ Rubans LED SUPERIOR CLASS ■ Rubans LED PERFORMANCE CLASS ■ Rubans LED VALUE CLASS

PROFILS POUR RUBANS LED

Désignation	EAN	Type de produit	L × l × H [mm]			
					No.	UNITAIRE

Profil large pour rubans LED

Profil large forme U, aluminium

CR LA

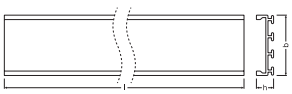



1 2 3 4 5

LS AY -PW01/U/26X8/14/1	4058075**278103**	Profil large forme U, aluminium	1 000 x 26.0 x 7.4	50*	1	12,50
LS AY -PW01/U/26X8/14/2	4058075**401440**	Profil large forme U, aluminium, 2 m	2 000 x 26.0 x 7.4	25*	1	28,50
LS AY -PC/W01/D/1	4058075**279391**	Diffuseur pour profil PW01 (hauteur 17,7 mm), dépoli	1 000 x 26.3 x 17.7	50*	2	6,30
LS AY -PC/W01/D/2	4058075**401952**	Diffuseur pour profil PW01 (hauteur 17,7 mm), dépoli, 2 m	2 000 x 26.3 x 17.7	25*	2	16,00
LS AY -PC/W01/C/1	4058075**402317**	Diffuseur pour profil PW01 (hauteur 17,7 mm), clair	1 000 x 26.3 x 17.7	50*	-	22,00
LS AY -PC/W01/C/2	4058075**402133**	Diffuseur pour profil PW01 (hauteur 17,7 mm), clair, 2 m	2 000 x 26.3 x 17.7	25*	-	22,00
LS AY -PW01/EC/H	4058075**277366**	Embout avec trou pour profil PW01 (sachet de 2)	6 x 26.3 x 23.0	50*	3	3,20
LS AY -PW01/EC	4058075**277335**	Embout pour profil PW01 (sachet de 2)	6 x 26.3 x 23.0	50*	4	3,20
LS AY -PW01/MB	4058075**276611**	Support de montage pour profil PW01 (sachet de 2)	9 x 26.3 x 7.5	50*	5	3,20

Profil large forme U, avec ailettes, aluminium





1 2 3 4 5

LS AY -PW02/UW/39X26/14/1	4058075**278134**	Profil large, forme U, avec ailettes, aluminium	1 000 x 39.0 x 26.0	50*	1	19,00
LS AY -PW02/UW/39X26/14/2	4058075**401471**	Profil large, forme U, avec ailettes, aluminium, 2 m	2 000 x 39.0 x 26.0	25*	1	41,00
LS AY -PC/W02/D/1	4058075**279421**	Diffuseur pour profils PW02, PW03, dépoli	1 000 x 23.9 x 4.7	50*	2	6,30
LS AY -PC/W02/D/2	4058075**401983**	Diffuseur pour profils PW02, PW03, dépoli, 2 m	2 000 x 23.9 x 4.7	25*	2	16,00
LS AY -PC/W02/C/1	4058075**402348**	Diffuseur pour profils PW02, PW03, clair	1 000 x 23.9 x 4.7	50*	-	9,60
LS AY -PC/W02/C/2	4058075**402164**	Diffuseur pour profils PW02, PW03, clair, 2 m	2 000 x 23.9 x 4.7	25*	-	22,00
LS AY -PW02/EC/H	4058075**277427**	Embout avec trou pour profil PW02 (sachet de 2)	12 x 39.4 x 26.0	50*	3	3,20
LS AY -PW02/EC	4058075**277397**	Embout pour profil PW02 (sachet de 2)	12 x 39.4 x 26.0	50*	4	3,20
LS AY -PW02/MB	4058075**276659**	Support de montage pour profil PW02 (sachet de 2)	9 x 28.7 x 7.5	50*	5	3,20

Profil large forme U, (26 mm de haut), aluminium

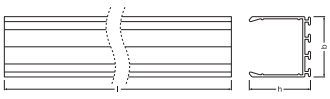



1 2 3 4 5

LS AY -PW03/U/26X26/14/1	4058075**278165**	Profil large forme U (hauteur 26 mm) Aluminium	1 000 x 26.0 x 26.0	50*	1	19,00
LS AY -PW03/U/26X26/14/2	4058075**401501**	Profil large forme U (hauteur 26 mm) Aluminium, 2 m	2 000 x 26.0 x 26.0	25*	1	41,00
LS AY -PC/W02/D/1	4058075**279421**	Diffuseur pour profils PW02, PW03, dépoli	1 000 x 23.9 x 4.7	50*	2	6,30
LS AY -PC/W02/D/2	4058075**401983**	Diffuseur pour profils PW02, PW03, dépoli, 2 m	2 000 x 23.9 x 4.7	25*	2	16,00
LS AY -PC/W02/C/1	4058075**402348**	Diffuseur pour profils PW02, PW03, clair	1 000 x 23.9 x 4.7	50*	-	9,60
LS AY -PC/W02/C/2	4058075**402164**	Diffuseur pour profils PW02, PW03, clair, 2 m	2 000 x 23.9 x 4.7	25*	-	22,00
LS AY -PW03/EC/H	4058075**277489**	Embout avec trou pour profil PW03 (sachet de 2)	7.3 x 26.0 x 26.0	50*	3	3,20
LS AY -PW03/EC	4058075**277458**	Embout pour profil PW03 (sachet de 2)	7.3 x 26.0 x 26.0	50*	4	3,20
LS AY -PW03/MB	4058075**276680**	Support de montage pour profil PW03 (sachet de 2)	9 x 28.7 x 7.5	50*	5	3,20

*Possibilité de commande à l'unité sans frais.

PROFILS POUR RUBANS LED

Désignation	EAN	Type de produit	L × l × H [mm]			

Profil plat pour rubans LED

Profil plat forme U, avec ailettes, aluminium

CR LA

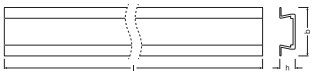



1 2 3 4 5

LS AY -PF01/UW/22X6/10/1	4058075**278196**	Profil plat forme U avec ailettes, aluminium	1 000 x 22.0 x 6.0	50*	1	9,60
LS AY -PF01/UW/22X6/10/2	4058075**401532**	Profil plat forme U avec ailettes, aluminium, 2 m	2 000 x 22.0 x 6.0	25*	1	22,00
LS AY -PC/P02/D/1	4058075**305762**	Diffuseur pour profils PF01, PM01, dépoli	1 000 x 13.2 x 4.4	50*	2	6,30
LS AY -PC/P02/D/2	4058075**401860**	Diffuseur pour profils PF01, PM01, dépoli, 2 m	2 000 x 13.2 x 4.4	25*	2	16,00
LS AY -PC/P02/C/1	4058075**402225**	Diffuseur pour profils PF01, PM01, clair	1 000 x 13.2 x 4.4	50*	-	9,60
LS AY -PC/P02/C/2	4058075**402041**	Diffuseur pour profils PF01, PM01, clair, 2 m	2 000 x 13.2 x 4.4	25*	-	22,00
LS AY -PF01/EC/H	4058075**277540**	Embout avec trou pour profil PF01 (sachet de 2)	20.2 x 21.7 x 6.7	50*	3	3,20
LS AY -PF01/EC	4058075**277519**	Embout pour profil PF01 (sachet de 2)	20.2 x 21.7 x 6.7	50*	4	3,20
LS AY -PF01/MB	4058075**276710**	Support de montage pour profil PF01 (sachet de 2)	20 x 18.8 x 7.2	50*	5	3,20

Profil plat forme U, aluminium

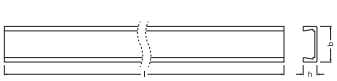



1 2 3 4 5

LS AY -PF02/U/16X5/10/1	4058075**278226**	Profil plat forme U, aluminium	1 000 x 16.0 x 5.0	50*	1	9,60
LS AY -PF02/U/16X5/10/2	4058075**401563**	Profil plat forme U, aluminium, 2 m	2 000 x 16.0 x 5.0	25*	1	22,00
LS AY -PC/P01/D/1	4058075**279339**	Diffuseur pour profils PF02, PM02, PM03, dépoli	1 000 x 12.7 x 4.4	50*	2	6,30
LS AY -PC/P01/D/2	4058075**401839**	Diffuseur pour profils PF02, PM02, PM03, dépoli, 2 m	2 000 x 12.7 x 4.4	25*	2	16,00
LS AY -PC/P01/C/1	4058075**402195**	Diffuseur pour profils PF02, PM02, PM03, clair	1 000 x 12.7 x 4.4	50*	-	9,60
LS AY -PC/P01/C/2	4058075**402010**	Diffuseur pour profils PF02, PM02, PM03, clair, 2 m	2 000 x 12.7 x 4.4	25*	-	22,00
LS AY -PF02/EC/H	4058075**277601**	Embout avec trou pour profil PF02 (sachet de 2)	11.5 x 15.5 x 5.8	50*	3	3,20
LS AY -PF02/EC	4058075**277571**	Embout pour profil PF02 (sachet de 2)	11.5 x 15.5 x 5.8	50*	4	3,20
LS AY -PF02/MB	4058075**276741**	Support de montage pour profil PF02 (sachet de 2)	20 x 18.8 x 7.2	50*	5	3,20

Profil plat forme U avec ailettes, aluminium

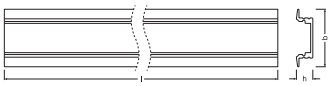

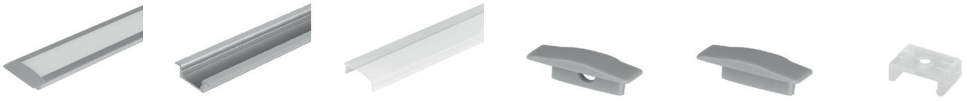

1 2 3 4 5

LS AY -PF03/UW/25X7/12/1	4058075**278257**	Profil plat forme U avec ailettes, aluminium	1 000 x 25.0 x 7.0	50*	1	9,60
LS AY -PF03/UW/25X7/12/2	4058075**401594**	Profil plat forme U avec ailettes, aluminium, 2 m	2 000 x 25.0 x 7.0	25*	1	22,00
LS AY -PC/R01/D/1	4058075**279360**	Diffuseur pour profils PM05, PM06, PF03, PF04, dépoli	1 000 x 15.2 x 4.7	50*	2	6,30
LS AY -PC/R01/D/2	4058075**401891**	Diffuseur pour profils PM05, PM06, PF03, PF04, dépoli, 2 m	2 000 x 15.2 x 4.7	25*	2	16,00
LS AY -PC/R01/C/1	4058075**402256**	Diffuseur pour profils PM05, PM06, PF03, PF04, clair	1 000 x 15.2 x 4.7	50*	-	9,60
LS AY -PC/R01/C/2	4058075**402072**	Diffuseur pour profils PM05, PM06, PF03, PF04, clair, 2 m	2 000 x 15.2 x 4.7	25*	-	22,00
LS AY -PF03/EC/H	4058075**277663**	Embout avec trou pour profil PF03 (sachet de 2)	7.8 x 25.0 x 8.3	50*	3	3,20
LS AY -PF03/EC	4058075**277632**	Embout pour profil PF03 (sachet de 2)	7.8 x 25.0 x 8.3	50*	4	3,20
LS AY -PF03/MB	4058075**276772**	Support de montage pour profil PF03 (sachet de 2)	14.6 x 21.4 x 7.2	50*	5	3,20

*Possibilité de commande à l'unité sans frais.

PROFILS POUR RUBANS LED

Désignation	EAN	Type de produit	L × l × H [mm]			

Profil plat forme U, aluminium

CR LA

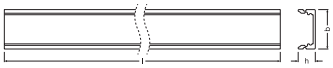



1

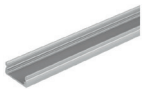

2



3



4



5

LS AY -PF04/U/17X7/12/1	4058075**278288**	Profil plat forme U, aluminium	1 000 x 17.0 x 7.0	50*	1	9,60
LS AY -PF04/U/17X7/12/2	4058075**401624**	Profil plat forme U, aluminium, 2 m	2 000 x 17.0 x 7.0	25*	1	22,00
LS AY -PC/R01/D/1	4058075**279360**	Diffuseur pour profils PM05, PM06, PF03, PF04, dépoli	1 000 x 15.2 x 4.7	50*	2	6,30
LS AY -PC/R01/D/2	4058075**401891**	Diffuseur pour profils PM05, PM06, PF03, PF04, dépoli, 2 m	2 000 x 15.2 x 4.7	25*	2	16,00
LS AY -PC/R01/C/1	4058075**402256**	Diffuseur pour profils PM05, PM06, PF03, PF04, clair	1 000 x 15.2 x 4.7	50*	-	9,60
LS AY -PC/R01/C/2	4058075**402072**	Diffuseur pour profils PM05, PM06, PF03, PF04, clair, 2 m	2 000 x 15.2 x 4.7	25*	-	22,00
LS AY -PF04/EC/H	4058075**277724**	Embout avec trou pour profil PF04 (sachet de 2)	6.4 x 17.3 x 8.3	50*	3	3,20
LS AY -PF04/EC	4058075**277694**	Embout pour profil PF04 (sachet de 2)	6.4 x 17.3 x 8.3	50*	4	3,20
LS AY -PF04/MB	4058075**276857**	Support de montage pour profil PF04 (sachet de 2)	14.6 x 21.4 x 7.2	50*	5	3,20

Profil medium pour rubans LED
Profil medium forme U, avec ailettes, aluminium





1

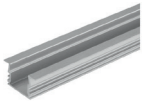

2



3



4



5



LS AY -PM01/UW/21,5X12/10/1	4058075**278318**	Profil medium forme U avec ailettes, Aluminium	1 000 x 21.5 x 12.0	50*	1	9,60
LS AY -PM01/UW/21,5X12/10/2	4058075**401655**	Profil medium forme U avec ailettes, Aluminium, 2 m	2 000 x 21.5 x 12.0	25*	1	22,00
LS AY -PC/P02/D/1	4058075**305762**	Diffuseur pour profils PF01, PM01, dépoli	1 000 x 13.2 x 4.4	50*	2	6,30
LS AY -PC/P02/D/2	4058075**401860**	Diffuseur pour profils PF01, PM01, dépoli, 2 m	2 000 x 13.2 x 4.4	25*	2	16,00
LS AY -PC/P02/C/1	4058075**402225**	Diffuseur pour profils PF01, PM01, clair	1 000 x 13.2 x 4.4	50*	-	9,60
LS AY -PC/P02/C/2	4058075**402041**	Diffuseur pour profils PF01, PM01, clair, 2 m	2 000 x 13.2 x 4.4	25*	-	22,00
LS AY -PM01/EC/H	4058075**277786**	Embout avec trou pour profil PM01 (sachet de 2)	20.2 x 21.7 x 12.0	50*	3	3,20
LS AY -PM01/EC	4058075**277755**	Embout pour profil PM01 (sachet de 2)	20.2 x 21.7 x 12.0	50*	4	3,20
LS AY -PM01/MB	4058075**276888**	Support de montage pour profil PM01 (sachet de 2)	20 x 18.8 x 7.2	50*	5	3,20

Profil medium forme U, avec ailettes (hauteur 15,5 mm), aluminium

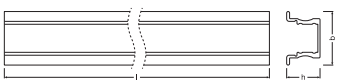

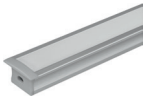

1



2



3



4



5



LS AY -PM04/UW/23X15,5/10/1	4058075**278400**	Profil medium forme U avec ailettes (hauteur 15,5 mm), aluminium	1 000 x 23.0 x 15.5	50*	1	16,00
LS AY -PM04/UW/23X15,5/10/2	4058075**401747**	Profil medium forme U avec ailettes (hauteur 15,5 mm), aluminium, 2 m	2 000 x 23.0 x 15.5	25*	1	35,00
LS AY -PC/R02/D/1	4058075**305793**	Diffuseur pour profil PM04, dépoli	1 000 x 15.6 x 4.4	50*	2	6,30
LS AY -PC/R02/D/2	4058075**401921**	Diffuseur pour profil PM04, dépoli, 2 m	2 000 x 15.6 x 4.4	25*	2	16,00
LS AY -PC/R02/C/1	4058075**402287**	Diffuseur pour profil PM04, clair	1 000 x 15.6 x 4.4	50*	-	9,60
LS AY -PC/R02/C/2	4058075**402102**	Diffuseur pour profil PM04, clair, 2 m	2 000 x 15.6 x 4.4	25*	-	22,00
LS AY -PM04/EC/H	4058075**275836**	Embout avec trou pour profil PM04 (sachet de 2)	10 x 23.0 x 14.4	50*	3	3,20
LS AY -PM04/EC	4058075**277939**	Embout pour profil PM04 (sachet de 2)	10 x 23.0 x 14.4	50*	4	3,20
LS AY -PM04/MB	4058075**276970**	Support de montage pour profil PM04 (sachet de 2)	15 x 18.5 x 10.6	50*	5	3,20

*Possibilité de commande à l'unité sans frais.

PROFILS POUR RUBANS LED

Désignation	EAN	Type de produit	L × l × H [mm]			
Profil medium forme U, aluminium						CR LA
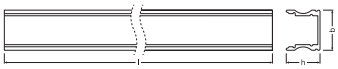	 1	 2	 3	 4	 5	
LS AY -PM05/U/17,5X14,5/10/1	4058075**279278**	Profil medium forme U, aluminium	1 000 x 17.5 x 14.5	50*	1	16,00
LS AY -PM05/U/17,5X14,5/10/2	4058075**401778**	Profil medium forme U, aluminium, 2 m	2 000 x 17.5 x 14.5	25*	1	35,00
LS AY -PC/R01/D/1	4058075**279360**	Diffuseur pour profils PM05, PM06, PF03, PF04, dépoli	1 000 x 15.2 x 4.7	50*	2	6,30
LS AY -PC/R01/D/2	4058075**401891**	Diffuseur pour profils PM05, PM06, PF03, PF04, dépoli, 2 m	2 000 x 15.2 x 4.7	25*	2	16,00
LS AY -PC/R01/C/1	4058075**402256**	Diffuseur pour profils PM05, PM06, PF03, PF04, clair	1 000 x 15.2 x 4.7	50*	-	9,60
LS AY -PC/R01/C/2	4058075**402072**	Diffuseur pour profils PM05, PM06, PF03, PF04, clair, 2 m	2 000 x 15.2 x 4.7	25*	-	22,00
LS AY -PM05/EC/H	4058075**276529**	Embout avec trou pour profil PM05 (sachet de 2)	6.7 x 17.3 x 20.0	50*	3	3,20
LS AY -PM05/EC	4058075**275867**	Embout pour profil PM05 (sachet de 2)	6.7 x 17.3 x 20.0	50*	4	3,20
LS AY -PM05/MB	4058075**277007**	Support de montage pour profil PM05 (sachet de 2)	14.6 x 21.4 x 7.2	50*	5	3,20
Profil medium rond, aluminium						
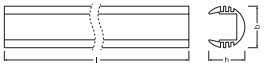	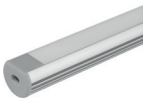 1	 2	 3	 4	 5	
LS AY -PM02/R/18X15,5/10/1	4058075**278349**	Profil medium rond, aluminium	1 000 x 18.0 x 15.5	50*	1	16,00
LS AY -PM02/R/18X15,5/10/2	4058075**401686**	Profil medium rond, aluminium, 2 m	2 000 x 18.0 x 15.5	25*	1	35,00
LS AY -PC/P01/D/1	4058075**279339**	Diffuseur pour profils PF02, PM02, PM03, dépoli	1 000 x 12.7 x 4.4	50*	2	6,30
LS AY -PC/P01/D/2	4058075**401839**	Diffuseur pour profils PF02, PM02, PM03, dépoli, 2 m	2 000 x 12.7 x 4.4	25*	2	16,00
LS AY -PC/P01/C/1	4058075**402195**	Diffuseur pour profils PF02, PM02, PM03, clair	1 000 x 12.7 x 4.4	50*	-	9,60
LS AY -PC/P01/C/2	4058075**402010**	Diffuseur pour profils PF02, PM02, PM03, clair, 2 m	2 000 x 12.7 x 4.4	25*	-	22,00
LS AY -PM02/EC/H	4058075**277847**	Embout avec trou pour profil PM02 (sachet de 2)	11.5 x 18.1 x 15.6	50*	3	3,20
LS AY -PM02/EC	4058075**277816**	Embout pour profil PM02 (sachet de 2)	11.5 x 18.1 x 15.6	50*	4	3,20
LS AY -PM02/MB	4058075**276918**	Support de montage pour profil PM02 (sachet de 2)	20 x 18.8 x 7.2	50*	5	3,20
Profil medium d'angle, aluminium						
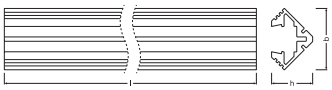	 1	 2	 3	 4	 5	
LS AY -PM03/E/19X19/10/1	4058075**278370**	Profil medium d'angle, aluminium	1 000 x 19.0 x 19.0	50*	1	17,50
LS AY -PM03/E/19X19/10/2	4058075**401716**	Profil medium d'angle, aluminium, 2 m	2 000 x 19.0 x 19.0	25*	1	38,00
LS AY -PC/P01/D/1	4058075**279339**	Diffuseur pour profils PF02, PM02, PM03, dépoli	1 000 x 12.7 x 4.4	50*	2	6,30
LS AY -PC/P01/D/2	4058075**401839**	Diffuseur pour profils PF02, PM02, PM03, dépoli, 2 m	2 000 x 12.7 x 4.4	25*	2	16,00
LS AY -PC/P01/C/1	4058075**402195**	Diffuseur pour profils PF02, PM02, PM03, clair	1 000 x 12.7 x 4.4	50*	-	9,60
LS AY -PC/P01/C/2	4058075**402010**	Diffuseur pour profils PF02, PM02, PM03, clair, 2 m	2 000 x 12.7 x 4.4	25*	-	22,00
LS AY -PM03/EC/H	4058075**277908**	Embout avec trou pour profil PM03 (sachet de 2)	11.5 x 26.6 x 17.4	50*	3	3,20
LS AY -PM03/EC	4058075**277878**	Embout pour profil PM03 (sachet de 2)	11.5 x 26.6 x 17.4	50*	4	3,20
LS AY -PM03/MB	4058075**276949**	Support de montage pour profil PM03 (sachet de 2)	12 x 20.0 x 8.0	50*	5	3,20

*Possibilité de commande à l'unité sans frais.

PROFILS POUR RUBANS LED

Désignation	EAN	Type de produit	L × l × H [mm]			
Profil medium d'angle, aluminium						CR LA

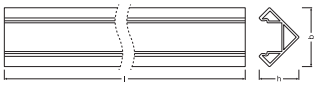



1



2



3



4



5

LS AY -PM06/E/18X18/12/1	4058075**279308**	Profil medium d'angle, Aluminium	1 000 x 18.0 x 18.0	50*	1	17,50
LS AY -PM06/E/18X18/12/2	4058075**401808**	Profil medium d'angle, Aluminium, 2 m	2 000 x 18.0 x 18.0	25*	1	38,00
LS AY -PC/R01/D/1	4058075**279360**	Diffuseur pour profils PM05, PM06, PF03, PF04, dépoli	1 000 x 15.2 x 4.7	50*	2	6,30
LS AY -PC/R01/D/2	4058075**401891**	Diffuseur pour profils PM05, PM06, PF03, PF04, dépoli, 2 m	2 000 x 15.2 x 4.7	25*	2	16,00
LS AY -PC/R01/C/1	4058075**402256**	Diffuseur pour profils PM05, PM06, PF03, PF04, clair	1 000 x 15.2 x 4.7	50*	-	9,60
LS AY -PC/R01/C/2	4058075**402072**	Diffuseur pour profils PM05, PM06, PF03, PF04, clair, 2 m	2 000 x 15.2 x 4.7	25*	-	22,00
LS AY -PM06/EC/H	4058075**276581**	Embout avec trou pour profil PM06 (sachet de 2)	6.4 x 18.1 x 18.1	50*	3	3,20
LS AY -PM06/EC	4058075**276550**	Embout pour profil PM06 (sachet de 2)	6.4 x 18.1 x 18.1	50*	4	3,20
LS AY -PM06/MB	4058075**277038**	Support de montage pour profil PM06 (sachet de 2)	14.3 x 19.8 x 19.8	50*	5	3,20

*Possibilité de commande à l'unité sans frais.

COMPATIBILITÉ
POUR RUBANS LED ET CONVERTISSEURS

RUBANS LED	CONVERTISSEEURS	DR DALI-SUP-45/220-240/24	DR DALI-SUP-80/220-240/24	DR DALI-SUP-150/220-240/24	DR-SUP-30/220-240/24	DR-SUP-60/220-240/24	DR-SUP-100/220-240/24	DR-SUP-200/220-240/24	DR DIM-PFM-20/220-240/24/P	DR DIM-PFM-40/220-240/24/P	DR DIM-PFM-60/220-240/24/P	DR DIM-PFM-100/220-240/24/P	DR DIM-PFM-150/220-240/24/P	DR DIM-PFM-250/220-240/24/P	DR-PFM-30/220-240/24/P	DR-PFM-60/220-240/24/P	DR-PFM-100/220-240/24/P	DR-PFM-150/220-240/24/P	DR-PFM-250/220-240/24/P	DR-V-30/220-240/24	DR-V-60/220-240/24	DR-V-120/220-240/24	DR-V-150/220-240/24
SUPERIOR CLASS TW																							
LS SUP-2000/TW								■					■	■				■	■			■	■
LS SUP-2000/TW IP67								■					■	■				■	■			■	■
PERFORMANCE CLASS COB																							
LS PFM-1000/COB		■	■	■		■	■	■			■	■	■	■		■	■	■	■		■	■	■
PERFORMANCE CLASS WHITE																							
LS P-500		■	■	■	■	■	■	■	■	■	■	■	■	■	■	■	■	■	■	■	■	■	■
LS P-500 IP67		■	■	■	■	■	■	■	■	■	■	■	■	■	■	■	■	■	■	■	■	■	■
LS P-1000		■	■	■		■	■	■			■	■	■	■		■	■	■	■		■	■	■
LS P-1000 IP67		■	■	■		■	■	■			■	■	■	■		■	■	■	■		■	■	■
LS P-1500			■	■		■	■	■			■	■	■	■		■	■	■	■		■	■	■
LS P-1500 IP67			■	■		■	■	■			■	■	■	■		■	■	■	■		■	■	■
LS P-2000			■	■			■	■				■	■	■			■	■	■			■	■
LS P-2000 IP67			■	■			■	■				■	■	■			■	■	■			■	■
VALUE CLASS WHITE																							
LS V-500		■	■	■	■	■	■	■	■	■	■	■	■	■	■	■	■	■	■	■	■	■	■
LS V-500 IP66		■	■	■	■	■	■	■	■	■	■	■	■	■	■	■	■	■	■	■	■	■	■
LS V-1000			■	■		■	■	■			■	■	■	■		■	■	■	■		■	■	■
LS V-1000 IP66			■	■		■	■	■			■	■	■	■		■	■	■	■		■	■	■
LS V-1500			■	■		■	■	■			■	■	■	■		■	■	■	■		■	■	■
LS V-1500 IP66			■	■		■	■	■			■	■	■	■		■	■	■	■		■	■	■
LS V-2000			■	■			■	■				■	■	■			■	■	■			■	■
LS V-2000 IP66			■	■			■	■				■	■	■			■	■	■			■	■
PERFORMANCE CLASS RGBW																							
LS PFM-1000/RGBW							■	■				■	■	■			■	■	■			■	■
LS PFM-1000/RGBW IP66							■	■				■	■	■			■	■	■			■	■
VALUE CLASS RGB																							
LS VAL-500/RGB							■	■				■	■	■			■	■	■			■	■
LS VAL-500/RGB IP65							■	■				■	■	■			■	■	■			■	■

► Plus de détails au chapitre convertisseurs P.260

■ Rubans LED SUPERIOR CLASS ■ Rubans LED PERFORMANCE CLASS ■ Rubans LED VALUE CLASS

LA LONGUEUR DU RUBAN DÉPEND DE LA LONGUEUR DE LA LIGNE D'ALIMENTATION[1]

La longueur maximale d'un ruban LED varie d'une application à l'autre et dépend fortement de la ligne d'alimentation entre le convertisseur et le ruban. En fonction de la longueur et de la section de cette ligne d'alimentation, une chute de tension peut être enregistrée qui, à partir d'un certain point, a un effet négatif sur les performances des rubans LED. Pour les rubans LED RGBW/RGB et TW, il s'agit également de la distance entre le convertisseur et le ruban (et non pas entre le contrôleur et le ruban). Les tableaux ci-dessous fournissent des valeurs indicatives à respecter.

MAX. LONGUEUR CÂBLE D'ALIMENTATION – RUBANS LED SUPERIOR CLASS TUNABLE WHITE

Longueur de câble (section 0.5 mm²)[3]		Longueur max. du ruban LED à une température ambiante de T_a: 25 °C				
Désignation	Segmentation	< 0.5 m	1.0 m	3.0 m	6.0 m	10.0 m
LS SUP-2000/TW/927-965/5	■	7.0 m	7.0 m	6.5 m	5.5 m	4.5 m
LS SUP-2000/TW/927-965/5/IP66[2]	■	7.0 m	7.0 m	6.5 m	5.5 m	4.5 m

MAX. LONGUEUR CÂBLE D'ALIMENTATION – RUBANS LED PERFORMANCE CLASS COB

Longueur de câble (section 0.5 mm²)[3]		Longueur max. du ruban LED à une température ambiante de T_a: 25 °C				
Désignation	Segmentation	< 0.5 m	1.0 m	3.0 m	6.0 m	10.0 m
LS PFM-1000/COB/9**/5[4]	■	5.0 m	4.8 m	4.5 m	4.1 m	3.4 m

MAX. LONGUEUR CÂBLE D'ALIMENTATION – RUBANS LED PERFORMANCE CLASS

Longueur de câble (section 0.5 mm²)[3]		Longueur max. du ruban LED à une température ambiante de T_a: 25 °C				
Désignation	Segmentation	< 0.5 m	1.0 m	3.0 m	6.0 m	10.0 m
LS P-500/9xx/5	■	10.1 m	9.8 m	9.4 m	8.8 m	7.9 m
LS P-1000/9xx/5	■	8.5 m	8.3 m	7.9 m	7.3 m	6.3 m
LS P-1500/9xx/5	■	7.3 m	7.0 m	6.6 m	6.1 m	5.3 m
LS P-2000/9xx/5	■	6.0 m	5.7 m	5.3 m	4.7 m	4.0 m
LS P-500/9xx/5/IP67[2]	■	10.1 m	9.8 m	9.4 m	8.8 m	7.9 m
LS P-1000/9xx/5/IP67[2]	■	8.5 m	8.3 m	7.9 m	7.3 m	6.3 m
LS P-1500/9xx/5/IP67[2]	■	7.3 m	7.0 m	6.6 m	6.1 m	5.3 m
LS P-2000/9xx/5/IP67[2]	■	6.0 m	5.7 m	5.3 m	4.7 m	4.0 m

MAX. LONGUEUR CÂBLE D'ALIMENTATION – RUBANS LED VALUE CLASS

Longueur de câble (section 0.5 mm²)[3]		Longueur max. du ruban LED à une température ambiante de T_a: 25 °C				
Désignation	Segmentation	< 0.5 m	1.0 m	3.0 m	6.0 m	10.0 m
LS V-500/8xx/5[4]	■	14.9 m	14.5 m	14.0 m	13.4 m	12.8 m
LS V-1000/8xx/5[4]	■	11.2 m	10.9 m	10.5 m	10.0 m	9.2 m
LS V-1500/8xx/5[4]	■	10.3 m	9.9 m	9.4 m	8.7 m	7.8 m
LS V-2000/8xx/5[4]	■	9.2 m	8.9 m	8.4 m	7.7 m	6.8 m
LS V-500/8xx/5/IP65[2,4]	■	14.9 m	14.5 m	14.0 m	13.4 m	12.8 m
LS V-1000/8xx/5/IP65[2,4]	■	11.2 m	10.9 m	10.5 m	10.0 m	9.2 m
LS V-1500/8xx/5/IP65[2,4]	■	10.3 m	9.9 m	9.4 m	8.7 m	7.8 m
LS V-2000/8xx/5/IP65[2,4]	■	9.2 m	8.9 m	8.4 m	7.7 m	6.8 m

MAX. LONGUEUR CÂBLE D'ALIMENTATION – RUBANS LED PERFORMANCE CLASS RGBW

Longueur de câble (section 0.5 mm²)[3]		Longueur max. du ruban LED à une température ambiante de T_a: 25 °C				
Désignation	Segmentation	< 0.5 m	1.0 m	3.0 m	6.0 m	10.0 m
LS PFM-1000/RGBW/8xx/5	■	7.0 m	6.2 m	5.6 m	4.8 m	4.0 m
LS PFM-1000/RGBW/8xx/5/IP66 [2]	■	7.0 m	6.2 m	5.6 m	4.8 m	4.0 m

MAX. LONGUEUR CÂBLE D'ALIMENTATION – RUBANS LED VALUE CLASS RGB

Longueur de câble (section 0.5 mm²)[3]		Longueur max. du ruban LED à une température ambiante de T_a: 25 °C				
Désignation	Segmentation	< 0.5 m	1.0 m	3.0 m	6.0 m	10.0 m
LS VAL-500/RGB/5 [4]	■	10.0 m	9.6 m	9.1 m	8.7 m	7.7 m
LS VAL-500/RGB/5/IP65 [2,4]	■	10.0 m	9.6 m	9.1 m	8.7 m	7.7 m

LE SAVIEZ-VOUS ?

Le configurateur détermine les convertisseurs et les accessoires nécessaires pour vos rubans LED en fonction de vos besoins.
Essayez-le : **ledvance.com/led-strip-configurator**

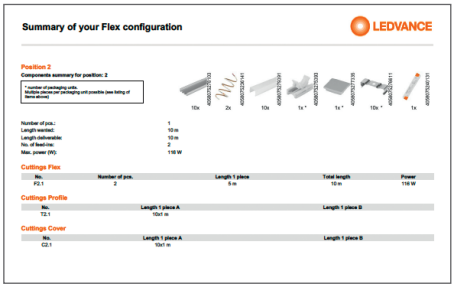

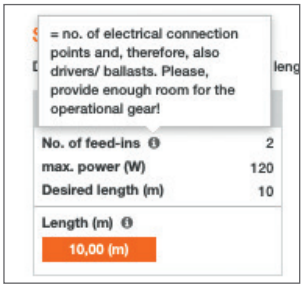

Pour plus d'informations sur nos rubans LED :



[1] Les valeurs données donnent un aperçu de la longueur maximale utilisable du ruban LED en fonction de la longueur de la ligne d'alimentation avec une section de câble de 0,5 mm². Toutes les valeurs se réfèrent à une tension nominale du ruban LED de 24 V DC sur la ligne d'alimentation. La ligne d'alimentation doit être conforme aux normes, quelles que soient les valeurs. | [2] Si le ruban LED est étendue par soudure, l'installateur est responsable du maintien de la protection IP67, IP66 et IP65. | [3] Les rubans LED sont précâblés avec une longueur de 500 mm. | [4] Dans le cas des rubans LED contrôlés par résistance, la chute de tension peut entraîner une baisse de la luminosité sur toute la longueur du ruban LED utilisable.

LEDVANCE



ÉCLAIRAGE CONNECTÉ MATTER, WIFI & ZIGBEE

SOMMAIRE



LEDVANCE MATTER

LEDVANCE SMART+ MATTER CLASSIC A, B ET P ECV 170
LEDVANCE SMART+ MATTER PAR16 ECV 170
LEDVANCE SMART+ MATTER CLASSIC FILAMENT ECV 170

LEDVANCE WIFI

LEDVANCE SMART+ WIFI CLASSIC A, B ET P ECV 171
LEDVANCE SMART+ WIFI SPOT PAR16 ECV 171
LEDVANCE SMART+ WIFI CLASSIC FILAMENT ECV 171
LEDVANCE SMART+ WIFI CLASSIC FILAMENT RGBTW ECV 172
LEDVANCE SMART+ WIFI LUMINAIRES PLANON ECV 173
LEDVANCE SMART+ WIFI LUMINAIRES DECOR ECV 174
LEDVANCE SMART+ WIFI LUMINAIRES ORBIS ECV 175
LEDVANCE SMART+ WIFI LUMINAIRES DOWNLIGHT ECV 175
LEDVANCE SMART+ WIFI LUMINAIRES SPOT ECV 175
LEDVANCE SMART+ WIFI LUMINAIRES ÉTANCHE ECV 175
LEDVANCE SMART+ WIFI LUMINAIRES CAMÉRA ECV 176
LEDVANCE SMART+ WIFI LUMINAIRES PROJECTEUR ECV 176
LEDVANCE SMART+ WIFI LUMINAIRES OUTDOOR ECV 177
LEDVANCE SMART+ WIFI SUN@HOME ECV 178
LEDVANCE SMART+ WIFI RUBANS LED INTÉRIEUR & EXTÉRIEUR ET TÉLÉCOMMANDE ECV 180
LEDVANCE SMART+ WIFI PRISES CONNECTÉES ET DÉTECTEURS ECV 181

LEDVANCE ZIGBEE

LEDVANCE SMART+ ZB CLASSIC A ECV 182
LEDVANCE SMART+ ZB CLASSIC FILAMENT ECV 182
LEDVANCE SMART+ ZB CLASSIC B & P ECV 182
LEDVANCE SMART+ ZB SPOT PAR16 ECV 182
LEDVANCE SMART+ ZB RUBANS LED INTÉRIEURS ET EXTÉRIEURS ECV 183
LEDVANCE SMART+ ZB LUMINAIRES EXTÉRIEURS ECV 184
LEDVANCE SMART+ ZB PRISES CONNECTÉES ECV 184

SMART+ WIFI: ÉCLAIRAGE CONNECTÉ AU BOUT DES DOIGTS



CONTRÔLE DE L'ÉCLAIRAGE PAR TÉLÉCOMMANDE : SMART+ WIFI

SMART+ est la solution d'éclairage connecté la plus simple. Votre client a juste besoin d'une lampe ou d'un luminaire SMART+, d'un routeur Wi-Fi (dont la plupart des foyers sont généralement déjà équipés) et de l'application gratuite LEDVANCE SMART+, c'est tout !

Il n'a jamais été aussi simple de contrôler l'éclairage par smartphone grâce à l'app LEDVANCE SMART+ : les possibilités sont ainsi quasiment illimitées. En effet, l'application propose diverses fonctionnalités, permettant de créer une ambiance unique en intérieur comme en extérieur.

LES PRINCIPAUX AVANTAGES :

- Contrôle de l'éclairage simple avec l'app LEDVANCE SMART+
- Large choix de lampes et de luminaires
- Possibilité de connecter jusqu'à 200 produits et de contrôler environ 50 produits à la fois
- Temps de réaction très court
- Compatible avec les enceintes connectées Amazon et Google



WIFI



SMART+

Télécharger dans l'App Store

DISPONIBLE SUR Google Play

LUMINAIRE/LAMPE LEDVANCE

APPLICATION LEDVANCE SMART+



Connexion Internet (WIFI) nécessaire

TOUT LE POTENTIEL DE LA GAMME SMART+ WIFI

FONCTIONNALITÉS DES PRODUITS* :

* selon modèle

ON OFF — Marche/arrêt

DIM — Variation de l'intensité lumineuse

CHAUD FROID — Tunable White (TW) : variation de blanc

COLOR — Variation de la couleur

FONCTIONNALITÉS DU SYSTÈME :





GROUPEMENT DE PLUSIEURS SOURCES LUMINEUSES

Par exemple, un ensemble de lampes et luminaires situés dans le salon, ou plusieurs luminaires à l'extérieur et à l'intérieur du foyer

CONTRÔLE DE L'ÉCLAIRAGE À DISTANCE

Vos clients peuvent contrôler leur éclairage où qu'ils soient (par exemple pour faire de la simulation de présence depuis leur lieu de vacances).

ROUTINES LUMINEUSES AUTOMATISÉES

Personnalisation de l'éclairage selon l'heure de la journée, variation de l'éclairage selon les conditions météorologiques et selon selon rythme circadien de l'utilisateur, etc.

CRÉATION DE SCÈNES LUMINEUSES

Un seul geste suffit pour sélectionner l'atmosphère souhaitée sur plusieurs sources lumineuses à la fois.

INTERACTION DES LUMINAIRES ENTRE EUX

Possibilité de synchroniser certains produits et fonctions : par exemple la lumière s'éteint dans le salon lorsqu'elle s'allume dans la chambre à coucher.

COMMANDE VOCALE AVEC WIFI

L'application LEDVANCE SMART+ peut également être intégrée dans des applications tierces, par exemple celles des enceintes Google Home ou Amazon Alexa pour la commande vocale.

MATTER, LE NOUVEAU PROTOCOLE DOMOTIQUE MAINTENANT CHEZ LEDVANCE !

matter

Le protocole Matter vise à permettre aux appareils de différents fabricants de fonctionner de manière transparente ensemble, simplifiant ainsi l'expérience des utilisateurs finaux et éliminant les problèmes de compatibilité entre les appareils intelligents de différentes marques. Il est à l'origine un projet collaboratif de plusieurs grandes entreprises dont Apple, Google, Amazon et d'autres membres de la Connectivity Standards Alliance (CSA).

LEDVANCE, en tant que leader mondial de l'éclairage a tout naturellement opté pour le développement de produits connectés compatibles avec le protocole MATTER.



SMART+ ZIGBEE : ÉCLAIRAGE CONNECTÉ INTÉGRÉ DANS UN SYSTÈME DOMOTIQUE



CONTRÔLE DE L'ÉCLAIRAGE PAR PASSERELLE : SMART+ ZIGBEE

Les produits SMART+ équipés de la technologie Zigbee ont été spécialement conçus pour un contrôle de l'éclairage par le biais d'une passerelle partenaire. Ils offrent donc la solution idéale à tous les utilisateurs qui souhaitent exploiter pleinement leur éclairage connecté, et l'intégrer dans un système domotique complet.

LES PRINCIPAUX AVANTAGES :

- Contrôle de l'éclairage : utilisation d'un système domotique partenaire
- Vaste choix de lampes et de luminaires
- Jusqu'à 50 produits en connexion simultanée
- Compatible avec les systèmes partenaires suivants : Bosch, Legrand Home + Control, Rexel Energeasy Connect, Lidl Home, Philips Hue, Deutsche Telekom Qivicon, SAMSUNG SmartThings, Schwaiger HOME4YOU et bien d'autres
- Directement compatible avec les enceintes connectées Amazon Alexa suivantes : Echo Plus 2 / Echo Show 2 / Echo 4 / Echo Studio...



zigbee

LAMPE/LUMINAIRE LEDVANCE

+



DISPONIBLE SUR Google Play

Télécharger dans l'App Store

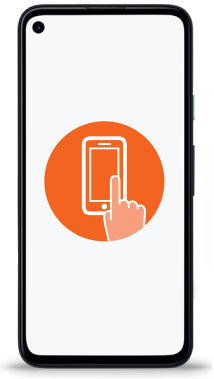

PASSERELLE AVEC APPLICATION PARTENAIRE

FONCTIONNALITÉS DES PRODUITS* :

* Selon modèle

Marche/ arrêt

Variation de l'intensité lumineuse

Tunable White (TW) : variation de blanc

Variation de la couleur

FONCTIONNALITÉS DU SYSTÈME :

COMMANDE VOCALE
Contrôle de l'éclairage par commande vocale à l'aide d'une enceinte connectée

GROUPEMENT DE PLUSIEURS SOURCES LUMINEUSES
Par exemple, un ensemble de lampes et luminaires situés dans le salon, ou plusieurs luminaires à l'extérieur et à l'intérieur du foyer

CRÉATION DE SCÈNES LUMINEUSES
Une seule commande suffit pour sélectionner l'atmosphère souhaitée sur plusieurs sources lumineuses à la fois.

PROGRAMMATION D'HORAIRES
Par exemple : hausse progressive de la luminosité au moment du réveil, et baisse progressive pour favoriser l'endormissement

CONTRÔLE DE L'ÉCLAIRAGE À DISTANCE
Vos clients peuvent contrôler leur éclairage où qu'ils soient (par exemple pour faire de la simulation de présence depuis leur lieu de vacances).

AUTRES FONCTIONNALITÉS INTELLIGENTES
En plus de l'éclairage, les utilisateurs peuvent également contrôler le chauffage, les volets électriques, les systèmes d'alarme, les systèmes anti-incendie, les détecteurs de fuite d'eau, les systèmes de divertissements, les appareils ménagers et bien d'autres. Ceci en toute simplicité.





Alerte incendie en cas d'absence : des détecteurs de fumée peuvent également être intégrés dans un système avec passerelle.



Les dispositifs de simulation de présence (éclairage, volets électriques, radio, etc.) sont connectés aux fonctions d'alarme et d'alerte, et forment un système de sécurité extrêmement complet.



LEDVANCE SMART+ MATTER - LAMPES CONTRÔLE VIA APP - COMPATIBLE GOOGLE HOME, AMAZON ALEXA, APPLE HOMEKIT[1]

Works with Apple HomeKit | amazon alexa ENABLED | fonctionne avec Hey Google | SMART+ | matter

	Désignation	EAN	w≙W	W	lm	K		DURÉE DE VIE	l [mm]	Ø d [mm]			No.	UNITAIRE
	LAMPES CLASSIC FORME A, B ET P													
	Lampes connectées MATTER - RGBTW - Jusqu'à 16 millions de couleurs et variation de blanc (2 700 à 6 500 K) - Contrôle et programmation possible via l'app LEDVANCE SMART+ - Compatible Amazon Alexa, Google Home et Apple Homekit													CR 38
NEW	SMART+ MATTER Classic 60 9W/RGBTW E27	4099854**194825**	60	9	806	2700…6500	Oui	20000h	112	60	F	4*	1	NC
NEW	SMART+ MATTER Classic 75 9.5W/RGBTW E27	4099854**194849**	75	9,5	1055	2700…6500	Oui	20000h	112	60	F	4*	1	NC
NEW	SMART+ MATTER Classic 100 14W/RGBTW E27	4099854**194870**	100	14	1521	2700…6500	Oui	20000h	137	70	F	4*	1	NC
NEW	SMART+ MATTER Globe 100 14W/RGBTW E27	4099854**194931**	100	14	1521	2700…6500	Oui	20000h	142	95	F	4*	2	NC
NEW	SMART+ MATTER Candle 40 4,9W/RGBTW E14	4099854**194894**	40	4,9	470	2700…6500	Oui	20000h	115	39	F	4*	3	NC
NEW	SMART+ MATTER Mini bulb 40 4,9W/RGBTW E14	4099854**194917**	40	4,9	470	2700…6500	Oui	20000h	92	47	F	4*	4	NC
	LAMPE PAR16													
	Lampe connectée MATTER - RGBTW - Jusqu'à 16 millions de couleurs et variation de blanc (2 700 à 6 500 K) - Contrôle et programmation possible via l'app LEDVANCE SMART+ - Compatible Amazon Alexa, Google Home et Apple Homekit													CR 38
NEW	SMART+ MATTER Spot 50 45° 4,9W/RGBTW GU10	4099854**194955**	50	4,9	350	2700…6500	Oui	20000h	55	50	G	4*	5	NC
	LAMPES CLASSIC FILAMENT													
	Lampes connectées MATTER - Filament - RGBTW - Jusqu'à 16 millions de couleurs et variation de blanc (2 700 à 6 500 K) - Contrôle et programmation possible via l'app LEDVANCE SMART+ - Compatible Amazon Alexa, Google Home et Apple Homekit													CR 38
NEW	SMART+ MATTER Filament Edison RGBTW 30 4,8W E27	4099854**195006**	30	4,8	470	2700…6500	Oui	15000h	140	64	E	4*	6	NC
NEW	SMART+ MATTER Filament WIFI Globe RGBTW 30 4,8W E27	4099854**195020**	30	4,8	470	2700…6500	Oui	15000h	173	124	E	4*	7	NC
NEW	SMART+ MATTER Filament WIFI CLA RGBTW 30 4,8W E27	4099854**194986**	30	4,8	470	2700…6500	Oui	15000h	105	60	E	4*	8	NC

[1]Lancement prévu début 2024, les données techniques sont susceptibles de varier. | *Possibilité de commande à l'unité sans frais.



LEDVANCE SMART+ WIFI- LAMPES CONTRÔLE VIA APP - COMPATIBLE GOOGLE HOME ET AMAZON ALEXA

amazon alexa ENABLED

fonctionne avec Hey Google

SMART+

WIFI

Désignation	EAN	W⇔W	W	lm	K		DURÉE DE VIE	l [mm]	⌀ d [mm]			No.	€ UNITAIRE

LAMPES CLASSIC FORME A, B ET P

Lampes connectées WIFI - RGBTW - Jusqu'à 16 millions de couleurs et variation de blanc (2700 à 6500 K) - Contrôle et programmation possible via l'app LEDVANCE SMART+ - Compatible Amazon Alexa et Google Home CR 38

SMART+ WIFI Classic 60 9W/RGBTW E27	4058075**778450**	60	9	806	2700…6500	Oui	20000 h	112	60	F	4*	1	9,39
SMART+ WIFI Classic 75 9.5W/RGBTW E27	4058075**778535**	75	9,5	1055	2700…6500	Oui	20000 h	112	60	F	4*	1	11,29
SMART+ WIFI Classic 100 14W/RGBTW E27	4058075**778726**	100	14	1521	2700…6500	Oui	20000 h	137	70	F	4*	1	13,19
SMART+ WIFI Candle 40 4,9W/RGBTW E14	4058075**778597**	40	4,9	470	2700…6500	Oui	20000 h	115	39	F	4*	2	9,99
SMART+ WIFI Mini bulb 40 4,9W/RGBTW E14	4058075**778658**	40	4,9	470	2700…6500	Oui	20000 h	92	47	F	4*	3	9,99

LAMPE PAR16

Lampe connectée WIFI - RGBW - Jusqu'à 16 millions de couleurs et variation de blanc (2700 à 6500 K) - Contrôle et programmation possible via l'app LEDVANCE SMART+ - Compatible Amazon Alexa et Google Home CR 38

SMART+ WIFI Spot 50 45° 5W/RGBTW GU10	4058075**485693**	50	4,9	350	2700…6500	Oui	20000 h	55	50	G	4*	4	13,15

LAMPES CLASSIC FILAMENT

Lampes connectées WIFI - Filament - Versions Classique, Edison et Globe - 2700 K - Gradable, contrôle et programmation possible via l'app LEDVANCE SMART+ - Compatible Amazon Alexa et Google Home CR 38

SMART+ Filament WIFI Classic A 60 5,5W E27	4058075**528239**	60	5,5	806	2700	Oui	15000 h	105	60	E	4*	5	9,39
SMART+ Filament WIFI Candle DIM 40 4W/827 E14	4058075**609754**	40	4	470	2700	Oui	15000 h	115	35	E	4*	6	9,39
SMART+ Filament WIFI CLP DIM 40 4W/827 E14	4058075**609778**	40	4	470	2700	Oui	15000 h	118	35	E	4*	7	9,39
SMART+ Filament WIFI Classic A60 FIL DIM 827 B22D	4058075**609891**	60	6	806	2700	Oui	15000 h	117	60	E	4*	8	9,39
SMART+ Filament WIFI Classic Edison 60 5,5W E27	4058075**528277**	60	5,5	806	2700	Oui	15000 h	143	64	E	4*	9	11,29
SMART+ Filament WIFI Globe 60 5,5W E27	4058075**528291**	60	5,5	806	2700	Oui	15000 h	168	124	E	4*	10	11,29

*Possibilité de commande à l'unité sans frais.



LEDVANCE SMART+ WIFI - LAMPES CONTRÔLE VIA APP - COMPATIBLE GOOGLE HOME ET AMAZON ALEXA

Désignation	EAN	w≙W	W	lm	K		DURÉE DE VIE	[mm]	d [mm]			No.	UNITAIRE

LAMPES CLASSIC FILAMENT

Lampes connectées WIFI - Filament - Versions Classique, Edison et Globe - RGBTW - Jusqu'à 16 millions de couleurs et variation de blanc (2 700 à 6 500 K) - Gradable, contrôle et programmation possible via l'app LEDVANCE SMART+ - Compatible Amazon Alexa et Google Home

CR 38

SMART+ Filament WIFI Edison RGBTW 30 4,8W E27	4058075**777873**	30	4,8	470	2700…6500	Oui	15000h	140	64	F	4*	1	26,09
SMART+ Filament WIFI Globe RGBTW 30 4,8W E27	4058075**777897**	30	4,8	470	2700…6500	Oui	15000h	173	124	F	4*	2	26,09
SMART+ Filament WIFI CLA RGBTW 30 4,8W E27	4058075**777859**	30	4,8	470	2700…6500	Oui	15000h	105	60	F	4*	3	22,49

DÉTAILS COMPLÉMENTAIRES

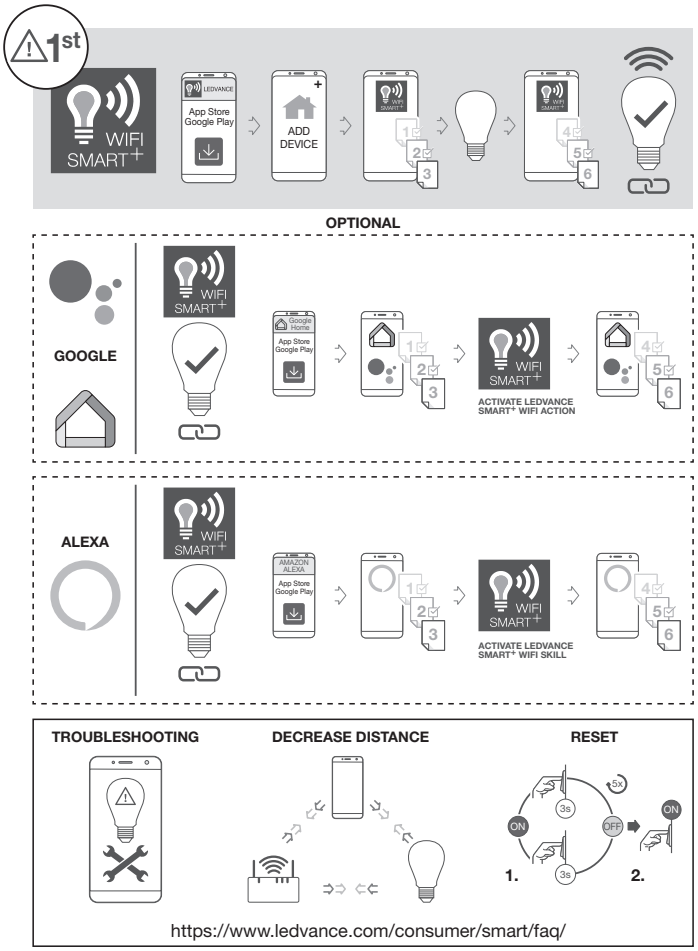

Installation et appairage

*Possibilité de commande à l'unité sans frais.



1 2 3 4 5 6

LEDVANCE SMART+ WIFI - LUMINAIRES INTÉRIEURS CONTRÔLE VIA APP - COMPATIBLE GOOGLE HOME ET AMAZON ALEXA

amazon alexa ENABLED — fonctionne avec Hey Google — SMART+ — WIFI

Désignation	EAN	W	lm	K	IRC	DURÉE DE VIE	Ø d (mm)	Dimensions L×l [mm]		No.	UNITAIRE

LUMINAIRES PLANON™

COLOR — CHAUD FROID — DIM

Luminaires connectés WIFI - Version RGBTW : jusqu'à 16 millions de couleurs et variation de blanc (3000 à 6500 K) - Version RGBW : jusqu'à 16 millions de couleurs et blanc chaud 3000 K - Version TW (Tunable White) : variation de blanc (3000 à 6500K) - Contrôle et programmation possible via l'app LEDVANCE SMART+ - Compatible Amazon Alexa et Google Home CR 36

Désignation	EAN	W	lm	K	IRC	DURÉE DE VIE	Ø d (mm)	Dimensions L×l [mm]		No.	UNITAIRE
Versions sans cadre											
SMART+ WIFI PLANON FRAMELESS TW 600x600	4058075**484436**	40	3400	3000…6500	>80	25000h	—	596x596	3*	1	152,30
SMART+ WIFI PLANON FRAMELESS RGBTW 600x600	4058075**484474**	40	3400	3000…6500	>80	25000h	—	596x596	3*	1	189,75
SMART+ WIFI PLANON FRAMELESS TW 1200x300	4058075**484498**	40	3400	3000…6500	>80	25000h	—	1200x300	3*	2	161,50
SMART+ WIFI PLANON FRAMELESS RGBTW 1200x300	4058075**484511**	40	3300	3000…6500	>80	25000h	—	1200x300	3*	2	189,75
SMART+ WIFI PLANON FRAMELESS RGBTW 300	4058075**484696**	20	1600	3000…6500	>80	25000h	300	ø300x69	5*	3	95,00
Versions avec cadre											
SMART+ WIFI PLANON PLUS TW 300x300	4058075**525313**	20	1500	3000…6500	≥80	25000h	—	300x300	5*	4	47,50
SMART+ WIFI PLANON PLUS RGBW 300x300	4058075**495708**	20	1400	3000	≥80	25000h	—	300x300	5*	5	61,90
SMART+ WIFI PLANON PLUS TW 600x600	4058075**525382**	36	3000	3000…6500	≥80	25000h	—	595x595	3*	4	80,00
SMART+ WIFI PLANON PLUS RGBW 600x600	4058075**525269**	36	3200	3000	≥80	25000h	—	595x595	3*	5	99,05
SMART+ WIFI PLANON PLUS TW 1200x300	4058075**525405**	36	2700	3000…6500	≥80	25000h	—	1200x300	3*	6	80,00
SMART+ WIFI PLANON PLUS RGBW 1200x300	4058075**525290**	36	3000	3000	≥80	25000h	—	1200x300	3*	6	99,05

Remarque importante : Les produits présentés sur cette page sont issus du portfolio Grand Public. De ce fait, il n'existe pas de courbes photométriques permettant de faire une étude d'éclairage.

DÉTAILS COMPLÉMENTAIRES

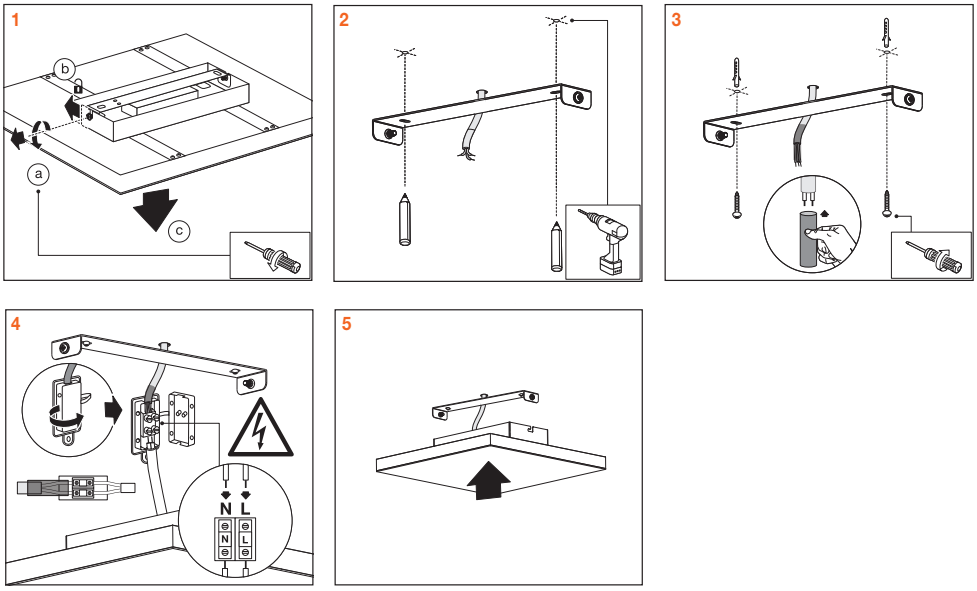

Installation

*Possibilité de commande à l'unité sans frais.

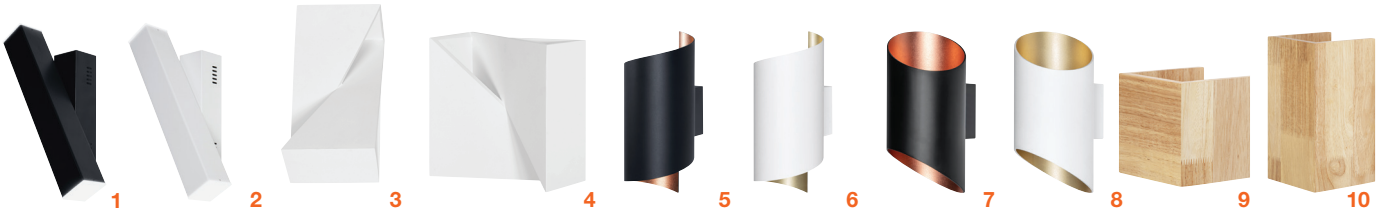

LEDVANCE SMART+ WIFI - LUMINAIRES INTÉRIEURS CONTRÔLE VIA APP - COMPATIBLE GOOGLE HOME ET AMAZON ALEXA

amazon alexa ENABLED — fonctionne avec Hey Google — SMART+ — WIFI

LUMINAIRES DÉCOR

Luminaires connectés WIFI - Appliques murales - Suspensions - A poser - Version TW (Tunable White) : variation de blanc (3000 à 6500K) - Contrôle et programmation possible via l'app LEDVANCE SMART+ - Compatible Amazon Alexa et Google Home CR 36

Désignation	EAN	W	lm	K	IRC	DURÉE DE VIE	Dimensions L×l [mm]		No.	€ UNITAIRE
SMART+ WIFI DECORW CROSS 309X106 TW NOIR	4058075**573949**	12	600	3000…6500	>80	30000h	309x50	4*	1	61,70
SMART+ WIFI DECORW CROSS 309X106 TW BLANC	4058075**573994**	12	600	3000…6500	>80	30000h	309x50	4*	2	61,70
SMART+ WIFI DECORW SWAN 300X150 TW BLANC	4058075**574021**	23	600	3000…6500	>80	30000h	300x150	4*	3	71,20
SMART+ WIFI DECORW SWAN 200X200 TW BLANC	4058075**574052**	23	600	3000…6500	>80	30000h	200x200	4*	4	71,20
SMART+ WIFI DECORW TWIST 230X127 TW NOIR	4058075**574090**	12	600	3000…6500	>80	30000h	127x95	4*	5	52,20
SMART+ WIFI DECORW TWIST 230X127 TW BLANC	4058075**574151**	12	600	3000…6500	>80	30000h	127x95	4*	6	52,20
SMART+ WIFI DECORW CYLDRO 200X127 TW NOIR	4058075**574212**	12	600	3000…6500	>80	30000h	127x95	4*	7	52,20
SMART+ WIFI DECORW CYLDRO 200X127 TW BLANC	4058075**574175**	12	600	3000…6500	>80	30000h	127x95	4*	8	52,20
SMART+ WIFI DECORW WOOD 110X110 TW BOIS	4058075**574250**	7	600	3000…6500	>80	30000h	110x110	4*	9	47,50
SMART+ WIFI DECORW WOOD 210X110 TW BOIS	4058075**574298**	12	600	3000…6500	>80	30000h	110x110	4*	10	52,20

Remarque importante : Les produits présentés sur cette page sont issus du portfolio Grand Public. De ce fait, il n'existe pas de courbes photométriques permettant de faire une étude d'éclairage.

DÉTAILS COMPLÉMENTAIRES

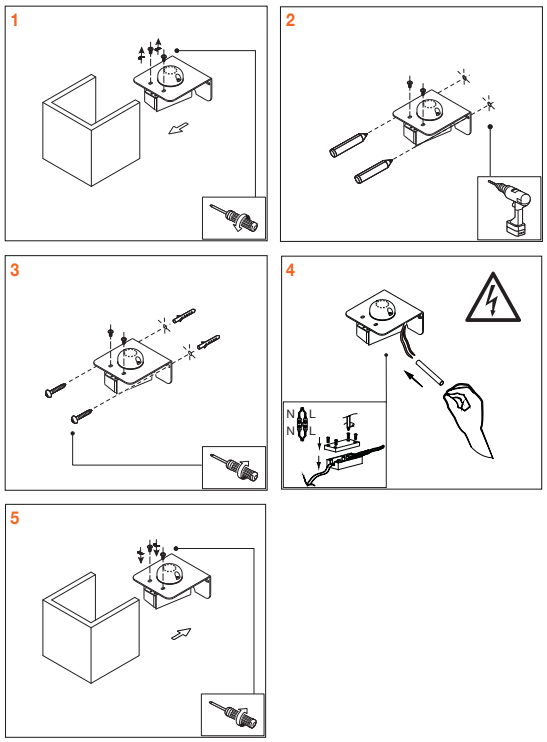

Installation

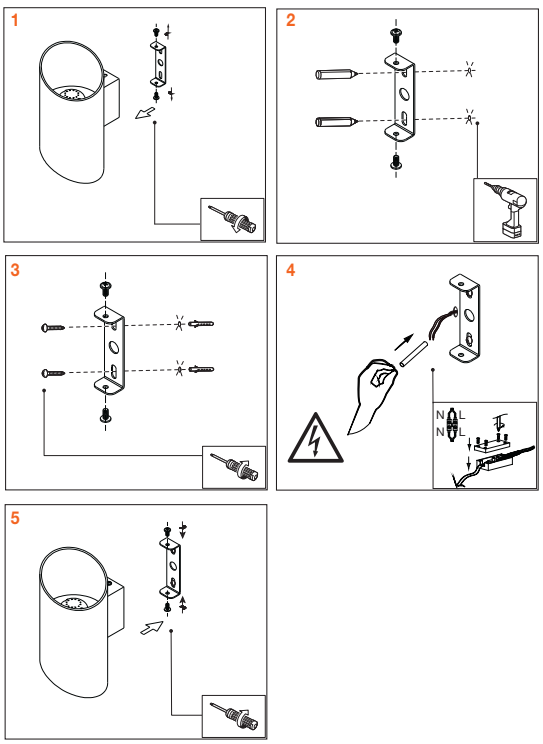

Installation

*Possibilité de commande à l'unité sans frais.



LEDVANCE SMART+ WIFI - LUMINAIRES INTÉRIEURS CONTRÔLE VIA APP - COMPATIBLE GOOGLE HOME ET AMAZON ALEXA

amazon alexa ENABLED — fonctionne avec Hey Google — SMART+ — WIFI

Désignation	EAN	W	lm	K	IRC	DURÉE DE VIE	Dimensions L x l [mm]		No.	€ UNITAIRE

LUMINAIRES DÉCOR

Luminaires connectés WIFI - Suspensions - A poser - Version TW (Tunable White) : variation de blanc (3000 à 6500 K) - Contrôle et programmation possible via l'app LEDVANCE SMART+ - Compatible Amazon Alexa et Google Home — CR 36

SMART+ WIFI DECOR TWIST PENDANT TW NOIR	4058075**757400**	24	1200	3000…6500	≥80	30000h	1500x95	4*	1	132,95
SMART+ WIFI DECOR TWIST PENDANT TW BLANC	4058075**757448**	24	1500	3000…6500	≥80	30000h	1500x95	4*	2	132,95
SMART+ WIFI DECOR TWIST TABLE TW NOIR	4058075**757547**	10	450	3000…6500	≥80	30000h	380x150	4*	3	75,95
SMART+ WIFI DECOR TWIST TABLE TW BLANC	4058075**757561**	10	550	3000…6500	≥80	30000h	380x150	4*	4	75,95

LUMINAIRES ORBIS

Luminaires connectés WIFI - Plafonnier très fin (27 mm) - Version RGBTW : jusqu'à 16 millions de couleurs et variation de blanc (2700 à 6500 K) - Contrôle et programmation possible via l'app LEDVANCE SMART+ - Compatible Amazon Alexa et Google Home — CR 36

SMART+ WIFI ORBIS UL SLIM BL 235 RGBTW BLANC	4058075**752719**	19	1140	2700…6500	≥80	30000h	235x27	5*	5	47,45
SMART+ WIFI ORBIS UL SLIM BL 400 RGBTW BLANC	4058075**752764**	25	2000	2700…6500	≥80	30000h	400x27	5*	5	71,20
SMART+ WIFI ORBIS UL SLIM BL 235 RGBTW NOIR	4058075**752788**	19	1070	2700…6500	≥80	30000h	235x27	5*	6	47,45
SMART+ WIFI ORBIS UL SLIM BL 400 RGBTW NOIR	4058075**752801**	25	1870	2700…6500	≥80	30000h	400x27	5*	6	71,20

LUMINAIRES DOWNLIGHT

Luminaires connectés WIFI - Downlight - Version TW (Tunable White) : variation de blanc (3000 à 6500 K) - Contrôle et programmation possible via l'app LEDVANCE SMART+ - Compatible Amazon Alexa et Google Home — CR 36

SMART+ WIFI DL SLIM 85MM TW BLANC	4058075**573239**	4,5	240	3000…6500	≥80	25000h	85x85	6*	7	16,52
SMART+ WIFI DL SLIM 120MM TW BLANC	4058075**573253**	8	550	3000…6500	≥80	25000h	120x120	6*	7	20,66
SMART+ WIFI DL SLIM 225MM TW BLANC	4058075**573277**	22	2000	3000…6500	≥80	25000h	225x225	12*	7	24,80

LUMINAIRES SPOT

Luminaires connectés WIFI - Spot - RGBTW : jusqu'à 16 millions de couleurs et variation de blanc - Contrôle et programmation possible via l'app LEDVANCE SMART+ - Compatible Amazon Alexa et Google Home — CR 36

SMART+ WIFI SP 86MM 36DEG RGBTW BLANC	4058075**573291**	4	420	3000…6500	>80	25000h	86x86	6*	8	18,10
SMART+ WIFI SP 86MM 100DEG RGBTW BLANC	4058075**573314**	4	300	2700…6500	≥80	25000h	86x86	6*	8	18,10

LUMINAIRE ÉTANCHE

Luminaire connecté WIFI - Étanche avec tube connecté - Version TW (Tunable White) : variation de blanc (2700 à 6500 K) - Contrôle et programmation possible via l'app LEDVANCE SMART+ - Compatible Amazon Alexa et Google Home - IP65 — CR 36

SMART+ WIFI SUBMARINE 120CM 1X18W TW	4058075**576353**	18	1900	2700…6500	≥80	30000h	1261x66	9*	9	31,74

Remarque importante : Les produits présentés sur cette page sont issus du portfolio Grand Public. De ce fait, il n'existe pas de courbes photométriques permettant de faire une étude d'éclairage.

*Possibilité de commande à l'unité sans frais.


1


2


3


4


5


6


7


8

LEDVANCE SMART+ WIFI - LUMINAIRES EXTÉRIEURS CONTRÔLE VIA APP - COMPATIBLE GOOGLE HOME ET AMAZON ALEXA

Désignation	EAN	W	lm	K	IRC	DURÉE DE VIE	Ø d [mm]	Dimensions L x l [mm]			
LUMINAIRES CAMÉRA											
Luminaires avec caméra connectée WIFI - Détection de présence - Visualisation à distance - Enregistrement des événements - Contrôle et programmation via l'app LEDVANCE SMART+ - Compatible Amazon Alexa et Google Home - IP44											CR 36
SMART+ WIFI FLOOD CAMERA REM DG	4058075**564626**	23	2000	3000	>80	25000h	—	200x197	4*	1	140,75
SMART+ WIFI OUTDOOR ENTRANCE CAMERA	4058075**763524**	22	1500	3000	>80	30000h	—	280x180	4*	2	189,99
SMART+ WIFI OUTDOOR CIRCLE CAMERA	4058075**763500**	22	1600	3000	>80	30000h	—	280x120	4*	3	211,99
NEW SMART+ WIFI OUTDOOR WALL CAMERA	4058075**564602**	16	900	3000	>80	25000h	—	320x120	4*	4	124,18
NEW SMART+ WIFI GLOBE CAMERA TRACK & TRACE	4058075**763425**	max. 15W - lampe non incluse					—	314x197,5	2*	5	211,99
LUMINAIRES PROJECTEURS											
Luminaires connectés WIFI - Projecteurs - 10/20/30/50/100W : RGBW : jusqu'à 16 millions de couleurs - 50W : DIM gradable - Corps en aluminium avec diffuseur en verre trempé semi dépoli - Contrôle et programmation possible via l'app LEDVANCE SMART+ - Compatible Amazon Alexa et Google Home - Températures de fonctionnement -20°C à +40 °C - IP65 - Précâblé 0,5 m											CR 36
SMART+ WIFI FLOOD 10W RGBW	4058075**474604**	10	630	3000	≥80	30000h	—	152x215	12*	6	27,45
SMART+ WIFI FLOOD 20W RGBW	4058075**474628**	20	1260	3000	≥80	30000h	—	152x125	12*	6	33,37
SMART+ WIFI FLOOD 30W RGBW	4058075**474642**	30	2190	3000	≥80	30000h	—	209x168	12*	6	38,91
NEW SMART+ WIFI FLOOD 50W RGBW	4058075**831438**	50	4000	3000	≥80	30000h	—	175x165	8*	7	74,95
SMART+ WIFI FLOOD 50W DIM	4058075**474666**	50	4250	3000	≥80	30000h	—	237x200	8*	6	39,54
NEW SMART+ WIFI FLOOD 100W RGBW	4058075**831452**	100	8000	3000	≥80	30000h	—	221x164	5	8	119,95

Remarque importante : Les produits présentés sur cette page sont issus du portfolio Grand Public. De ce fait, il n'existe pas de courbes photométriques permettant de faire une étude d'éclairage.

*Possibilité de commande à l'unité sans frais.



LEDVANCE SMART+ WIFI - LUMINAIRES EXTÉRIEURS CONTRÔLE VIA APP - COMPATIBLE GOOGLE HOME ET AMAZON ALEXA

amazon alexa ENABLED — fonctionne avec Hey Google — SMART+ — WIFI

Désignation	EAN	W	lm	K	IRC	DURÉE DE VIE	Dimensions L x l [mm]	No.	€ UNITAIRE

LUMINAIRES OUTDOOR

COLOR — CHAUD FROID — DIM

Appliques et bornes extérieures WIFI - Version RGBW : jusqu'à 16 millions de couleurs et blanc (3000 K) - Version tunable white: variation de blanc 3 000 - 6500 K - IP44 - Contrôle et programmation possible via l'app LEDVANCE SMART+ - Compatible Amazon Alexa et Google Home CR 36

	Désignation	EAN	W	lm	K	IRC	DURÉE DE VIE	Dimensions L x l [mm]	No.	€ UNITAIRE
	SMART+ WIFI OUTDOOR BEAM ADJUST WALL RGBTW	4058075**763463**	8	320	3 000…6500K	≥80	30000 h	93x91	4*	1	71,99
	SMART + WIFI OUTDOOR WALL ROTARY UPDOWN RGBW	4058075**763265**	10	520	3000	≥80	25000 h	175x65	4*	2	91,99
	SMART + WIFI OUTDOOR SWING ROUND WALL TW	4058075**763807**	6,7	350	3 000…6500 K	≥80	25000 h	163x163	4*	3	60,99
	SMART + WIFI OUTDOOR SWING ROUND 700 TW	4058075**763821**	6,7	350	3 000…6500 K	≥80	25000 h	700x150	4*	4	108,99
NEW	SMART + WIFI OUTDOOR ECLIPSE WALL RGBW	4058075**763289**	10	250	3000	≥80	25000 h	150x102	4*	6	72,49
NEW	SMART + WIFI OUTDOOR ECLIPSE 500 RGBW	4058075**763302**	10	250	3000	≥80	25000 h	500x150	2*	7	96,69
NEW	SMART + WIFI OUTDOOR ECLIPSE 800 RGBW	4058075**763326**	10	250	3000	≥80	25000 h	800x150	2*	8	118,69

LUMINAIRE OUTDOOR

COLOR — DIM

Luminaire extérieur WIFI - Version RGBW : jusqu'à 16 millions de couleurs et blanc (2200 K) - IP44 - Contrôle et programmation possible via l'app LEDVANCE SMART+ - Compatible Amazon Alexa et Google Home CR 36

	Désignation	EAN	W	lm	K	IRC	DURÉE DE VIE	Dimensions L x l [mm]	No.	€ UNITAIRE
	SMART+ WIFI Outdoor String Light IP44 RGBW	4058075**763906**	4,5	120	2200	≥80	15000 h	12x8	2*	5	106,99

Remarque importante : Les produits présentés sur cette page sont issus du portfolio Grand Public. De ce fait, il n'existe pas de courbes photométriques permettant de faire une étude d'éclairage.

DÉTAILS COMPLÉMENTAIRES

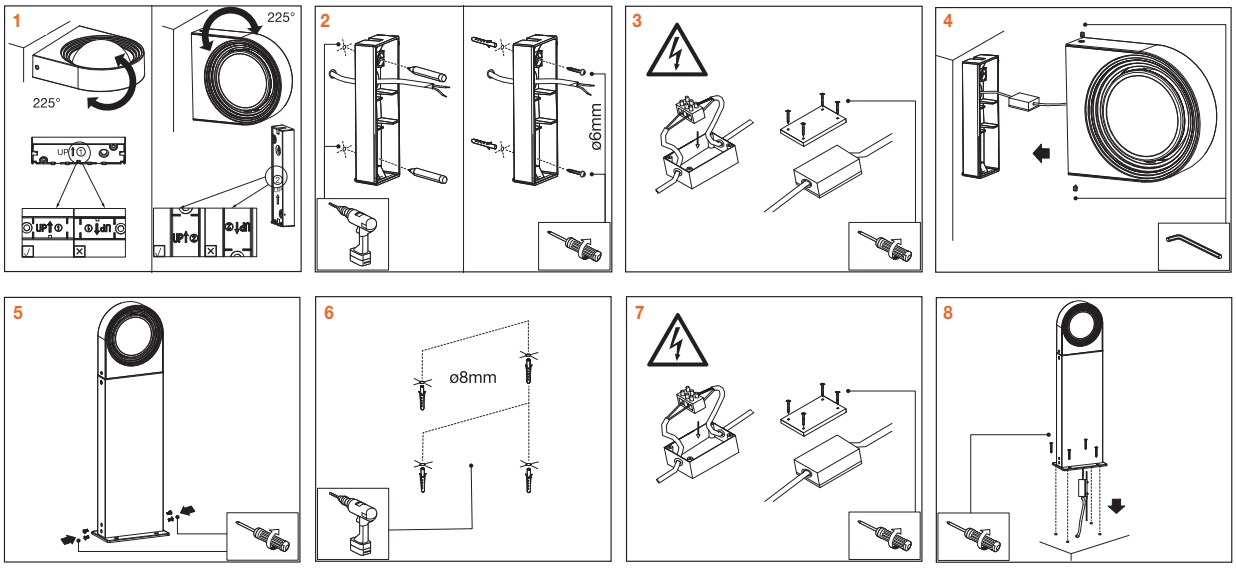

Installation

*Possibilité de commande à l'unité sans frais.



LEDVANCE SMART+ WIFI - SUN@HOME CONTRÔLE VIA APP - COMPATIBLE GOOGLE HOME ET AMAZON ALEXA

amazon alexa ENABLED — fonctionne avec Hey Google — SMART+ — WIFI

Désignation	EAN	W equiv.	W	lm	K	IRC	Durée de vie	Dimensions L x l [mm]	Classe énergétique	No.	Unitaire

LAMPES CLASSIC FORME A, B ET P

Lampes connectées WIFI - HCL (possibilité de paramétrer son propre cycle circadien selon l'heure de la journée) - Variation de blanc 2200 à 5000K - Excellente qualité de lumière (réduction du pic de lumière bleue, IRC 95) - Contrôle et programmation possible via l'app LEDVANCE SMART+ - Compatible Amazon Alexa et Google Home — CR 38

SUN@HOME CLASSIC A 40	4058075**575790**	40	9	750	2200…5000K	oui	>95	25000h	118x⌀60	G	4*	1	15,08
SUN@HOME CLASSIC A 75	4058075**762176**	75	12	1055	2200…5000K	oui	>95	25000h	120x⌀64	F	4*	1	20,69
SUN@HOME CLASSIC B 25	4058075**575813**	25	5	425	2200…5000K	oui	>95	25000h	114x⌀39	G	4*	2	15,08
SUN@HOME SPOT PAR16	4058075**575776**	40	5	268	2200…5000K	oui	>95	25000h	54x⌀50	G	4*	3	15,08

LUMINAIRES PLANON™

Luminaires connectés WIFI - HCL (possibilité de paramétrer son propre cycle circadien selon l'heure de la journée) - Variation de blanc 2200 à 5000K - Excellente qualité de lumière (réduction du pic de lumière bleue, IRC 95) - Contrôle et programmation possible via l'app LEDVANCE SMART+ - Compatible Amazon Alexa et Google Home — CR 36

SUN@HOME Planon Frameless TW 300x300	4058075**576018**	20	1200	2200…5000K	oui	>95	30000h	300x300	—	5*	4	75,55
SUN@HOME Planon Frameless TW 600x600	4058075**575998**	35	2300	2200…5000K	oui	>95	30000h	600x600	—	3*	4	98,22
SUN@HOME Planon Frameless TW 1200x300	4058075**575974**	35	2300	2200…5000K	oui	>95	30000h	1200x300	—	3*	5	151,13

RUBAN LED ET LUMINAIRE D'AMBIANCE

Ruban LED et luminaire d'ambiance WIFI - HCL (possibilité de paramétrer son propre cycle circadien selon l'heure de la journée) - Variation de blanc 2200 à 5000K - Excellente qualité de lumière (réduction du pic de lumière bleue, IRC 95) - Contrôle et programmation possible via l'app LEDVANCE SMART+ - Compatible Amazon Alexa et Google Home — CR 36

SUN@HOME Moodlight GLASS TW	4099854**090240**	8,5	330	2200…5000K	oui	>95	30000h	210x200	—	4*	6	37,76
SUN@HOME Flex 3M TW	4058075**576117**	13,5	850	2200…5000K	oui	>95	30000h	3000x10	—	4*	7	57,14

Remarque importante : Les produits présentés sur cette page sont issus du portfolio Grand Public. De ce fait, il n'existe pas de courbes photométriques permettant de faire une étude d'éclairage.

DÉTAILS COMPLÉMENTAIRES

Spécifique à SUN@HOME

- **2.200K - 5.000K** : Permet un éclairage confortable en soirée pour un niveau d'ambiance et de confort plus élevé
- **>CRI 95*** : Permet d'avoir un rendu des couleurs proche de la lumière naturelle, donc une meilleure perception
- **Moins de lumière bleue** : Offre un meilleure confort visuel et un meilleur rythme de veille / sommeil
- **Fonction Biorythme** : Imite le cours naturel de la lumière de l'aube au crépuscule : un niveau d'activité plus élevé et une meilleure routine de sommeil
- **Technologie Light-Shield** : Élimine les germes et les mauvaises odeurs pour une meilleure qualité de l'air

*Possibilité de commande à l'unité sans frais.



LEDVANCE SMART+ WIFI - SUN@HOME CONTRÔLE VIA APP - COMPATIBLE GOOGLE HOME ET AMAZON ALEXA

amazon alexa ENABLED — fonctionne avec Hey Google — SMART+ — WIFI

Désignation	EAN	W	lm	K		IRC	DURÉE DE VIE	Dimensions L×l [mm]		No.	€ UNITAIRE

ORBIS

Suspensions connectées WIFI - HCL (possibilité de paramétrer son propre cycle circadien selon l'heure de la journée) - Variation de blanc 2200 à 5000K - Excellente qualité de lumière (réduction du pic de lumière bleue, IRC 95) - Contrôle et programmation possible via l'app LEDVANCE SMART+ - Compatible Amazon Alexa et Google Home - Longueur de la suspension : 1100 mm CR 36

SUN@HOME Orbis Circular Pendent Blanc TW	4058075**762725**	18,5	500	2200…5000K	oui	>95	30000h	1210x450	4*	1	170,95
SUN@HOME Orbis Circular Pendent Brushed argent TW	4058075**762749**	18,5	500	2200…5000K	oui	>95	30000h	1210x450	4*	2	170,95

PANAN - LUMINAIRES POUR BUREAU

Luminaires connectés WIFI - A poser - HCL (possibilité de paramétrer son propre cycle circadien selon l'heure de la journée) - Variation de blanc 2200 à 5000K - Excellente qualité de lumière (réduction du pic de lumière bleue, IRC 95) - Contrôle et programmation possible via l'app LEDVANCE SMART+ - Compatible Amazon Alexa et Google Home CR 36

NEW HCL PANAN Lampe à poser TW induction Noire	4099854**109522**	15	450	2200…5000K	oui	>95	30000h	749,5 x 200	4*	3	169,00
NEW HCL PANAN Lampe à poser TW induction Blanche	4099854**109546**	15	600	2200…5000K	oui	>95	30000h	749,5 x 200	4*	4	169,00
SUN@HOME PANAN Lampadaire TW	4058075**575899**	41	2000	2200…5000K	oui	>95	30000h	1800x400	1	5	188,93

SALLE DE BAIN

Appliques connectées WIFI - Salle de bain - HCL (possibilité de paramétrer son propre cycle circadien selon l'heure de la journée) - Variation de blanc 2200 à 5000K - Excellente qualité de lumière (réduction du pic de lumière bleue, IRC 95) - Contrôle et programmation possible via l'app LEDVANCE SMART+ - Compatible Amazon Alexa et Google Home - IP44 CR 36

SUN@HOME Bathroom Round 110 IP44	4058075**750616**	7,5	200	2200…5000K	oui	>95	25000h	118x130	8*	6	85,45
SUN@HOME Bathroom Round 300 IP44	4058075**750630**	14	460	2200…5000K	oui	>95	25000h	305x102	8*	7	104,45
SUN@HOME Bathroom Round 450 IP44	4058075**750654**	20	700	2200…5000K	oui	>95	25000h	470x102	4*	8	123,45

Remarque importante : Les produits présentés sur cette page sont issus du portfolio Grand Public. De ce fait, il n'existe pas de courbes photométriques permettant de faire une étude d'éclairage.

DÉTAILS COMPLÉMENTAIRES

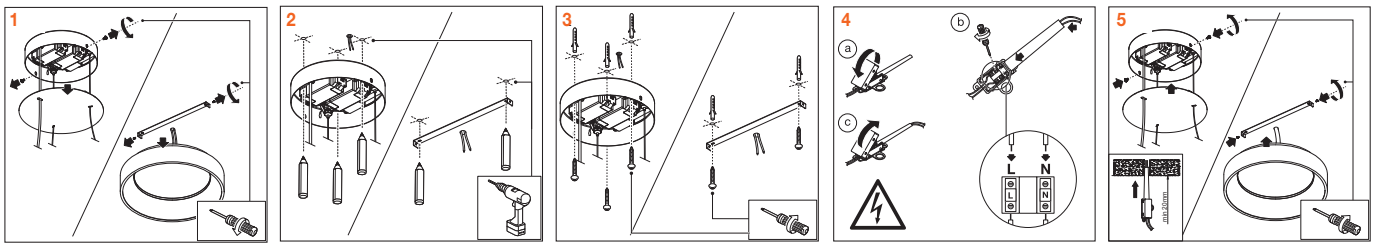

Installation SUN@HOME Orbis Circular

*Possibilité de commande à l'unité sans frais.



LEDVANCE SMART+ WIFI CONTRÔLE VIA APP - COMPATIBLE GOOGLE HOME ET AMAZON ALEXA

amazon alexa ENABLED — fonctionne avec Hey Google — SMART+ — WIFI

Désignation	EAN	W	A	lm	K	IRC	DURÉE DE VIE	Ø d (mm)	Dimensions L x l [mm]	No.	UNITAIRE

RUBANS LED INTÉRIEURS

Rubans LED connectés WIFI - 12V - Version RGBTW : jusqu'à 16 millions de couleurs et variation de blanc (2700 à 6500K) - 2 mètres - Extension de 1m disponible - Jusqu'à 5 mètres sur la même alimentation (maximum 3 extensions) - Version RGB IC: contrôle indépendant des couleurs des segments du ruban, livré avec télécommande - Solution Plug&Play - Contrôle et programmation possible via l'app LEDVANCE SMART+ - Compatible Amazon Alexa et Google Home CR 36

	SMART+ WIFI FLEX RGBTW 2M	4058075**515932**	8,5		550	2700…6500	≥80	30000h	—	2000x10	4*	1	24,76
	SMART+ WIFI FLEX RGBTW 1M Extension	4058075**523838**	3,6		320	2700…6500	≥80	30000h	—	1000x10	4*	1	9,05
NEW	SMART+ WIFI FLEX RGBIC RC 3M	4099854**095115**	15,5		—	—	—	30000h	—	3000x10	4*	2	49,99
NEW	SMART+ WIFI FLEX RGBIC RC 3M	4099854**095146**	24		—	—	—	30000h	—	5000x10	4*	2	65,99

RUBANS LED EXTÉRIEURS

Rubans LED connectés WIFI - 12V - RGBTW : jusqu'à 16 millions de couleurs et variation de blanc (2700 à 6500 K) - 3 mètres - Solution Plug&Play - Contrôle et programmation possible via l'app LEDVANCE SMART+ - Compatible Amazon Alexa et Google Home IP44 CR 36

	SMART+ WIFI NEON FLEX RGBTW 3M	4058075**504783**	15	—	520	2700…6500	≥80	30000h	—	3000x10	4*	3	57,14
NEW	SMART+ WIFI OUTDOOR FLEX RGBTW 3M	4099854**095160**	12,5	—	740	2700…6500	≥80	30000h	—	3000x11,5	4*	4	64,99
NEW	SMART+ WIFI OUTDOOR FLEX RGBTW 5M	4099854**095184**	14,5	—	960	2700…6500	≥80	30000h	—	3000x11,5	4*	4	89,98

TÉLÉCOMMANDE

Télécommande connectée Wifi - Contrôle jusqu'à 15 produits LEDVANCE Smart+ WIFI - Gradation - Gestion de couleurs et de teintes de blanc - Rappel de scènes - Nécessite 2 piles AAA non incluses - Support de montage mural et adhésif 3M inclus - Contrôle et programmation possible via l'app LEDVANCE SMART+ - Compatible Amazon Alexa et Google Home CR 36

	SMART+ WIFI REMOTE CONTROLLER RGBW	4058075**570917**	8.5	—	550	2000…6500	≥80	—	—	19x41	4*	5	11,29

Remarque importante : Les produits présentés sur cette page sont issus du portfolio Grand Public. De ce fait, il n'existe pas de courbes photométriques permettant de faire une étude d'éclairage.

*Possibilité de commande à l'unité sans frais.


1


2


3


4


5


6

LEDVANCE SMART+ WIFI
CONTRÔLE VIA APP - COMPATIBLE GOOGLE HOME ET AMAZON ALEXA

Désignation	EAN	W	A	lm	K	IRC	DURÉE DE VIE	⌀ d [mm]	Dimensions L×l [mm]		No.	€ UNITAIRE
PRISES CONNECTÉES												
Prises électriques connectées WIFI - Charge maximale admissible : 2300 W (IP20) / 3680 W (IP44) - Version Indoor IP20 ou Outdoor IP44 - Contrôle et programmation possible via l'app LEDVANCE SMART+ - Compatible Amazon Alexa et Google Home												CR 36
SMART+ WIFI PLUG RC EU IP20	4058075**537248**	—	10A	—	—	—	—	—	80x49	4*	1	13,15
SMART+ WIFI OUTDOOR PLUG EU IP44	4058075**532120**	—	16A	—	—	—	—	100	146x100	8*	2	33,85
SMART+ WIFI MULTI POWER SOCKET EU IP20	4058075**594784**	—	16A	—	—	—	—	—	350x65	4*	3	37,59
NEW SMART+ WIFI OUTDOOR TERMINAL EU IP44	4099854**025570**	—	16A	—	—	—	—	—	324x164	4*	4	162,80
DÉTECTEURS												
Détecteurs connectés WIFI - Intérieur IP20 - Notification de présence jusqu'à 5 m ou contact - Rechargeable sur batterie (durée 6 mois / charge) - Câble de recharge et kit d'installation inclus - Contrôle et programmation possible via l'app LEDVANCE SMART+ - Compatible Amazon Alexa et Google Home												CR 36
Smart+ WIFI Motion Sensor	4058075**731363**								60,3x20,5	4*	5	17,99
Smart+ WIFI Contact Sensor	4058075**730052**								31x24	4*	6	17,99

DÉTAILS COMPLÉMENTAIRES

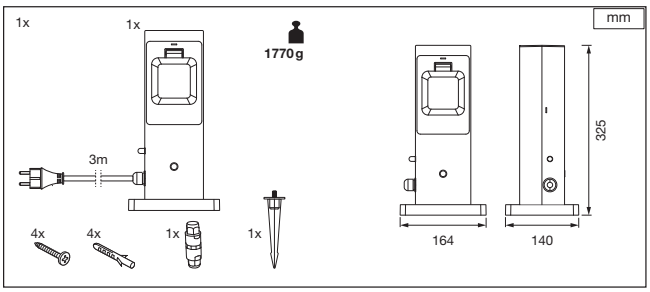

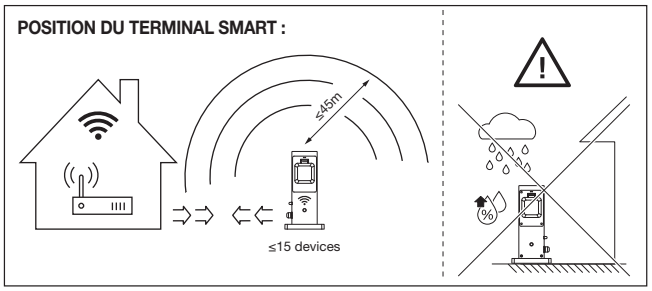

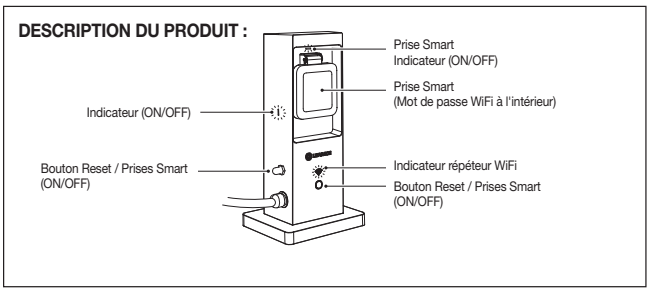

*Possibilité de commande à l'unité sans frais.


1


2


3


4


5


6


7

LEDVANCE SMART+ ZIGBEE NÉCESSITE UNE PASSERELLE COMPATIBLE[1]

zigbee certified product

Désignation	EAN	W⌀W	W	lm	K		DURÉE DE VIE	l [mm]	⌀ d [mm]			No.	€ UNITAIRE

LAMPES CLASSIC A

Lampes connectées Zigbee 3.0 - Forme Classique - 220-240 V - RGBTW : jusqu'à 16 millions de couleurs et variation de blanc (2700 à 6500 K) - TW (2700 à 6500 K) - DIM : gradable - ON/OFF X 100 000 - Contrôle sans fil via une passerelle compatible CR 38

SMART+ ZB CLA60 60 9W E27 RGBTW	4058075**729025**	60	9	806	2700…6500	Oui	20000 h	112	60	F	4*	1	20,69
SMART+ ZB CLA60 60 9W E27 TW[2]	4058075**729001**	60	9	806	2700…6500	Oui	20000 h	112	60	F	4*	1	19,75
SMART+ ZB CLA60 60 9W E27 DIM[2]	4058075**728981**	60	9	806	2700	Oui	20000 h	112	60	F	4*	1	18,79

LAMPES CLASSIC FILAMENT

Lampes connectées Zigbee 3.0 - Forme Classique, Edison et Globe - Filament - 220-240 V - DIM : gradable - ON/OFF X 100 000 - Contrôle sans fil via une passerelle compatible CR 38

SMART+ ZB CLA52 FIL 6W E27 DIM[2]	4058075**729209**	52	6	680	2400	Oui	15000 h	105	60	E	4*	2	20,69
SMART+ ZB CLE52 FIL 6W E27 DIM[2]	4058075**729223**	52	6	680	2400	Oui	15000 h	143	64	E	4*	3	22,59
SMART+ ZB CLG52 FIL 6W E27 DIM[2]	4058075**729247**	52	6	680	2400	Oui	15000 h	168	125	E	4*	4	22,59

LAMPES CLASSIC B

Lampes connectées Zigbee 3.0 - Forme Flamme - 220-240 V - Version TW (Tunable White) : variation de blanc (2700 à 6500 K) - DIM : gradable - ON/OFF X 100 000 - Contrôle sans fil via une passerelle compatible CR 38

SMART+ ZB CANDLE 40 4,9W E14 TW[2]	4058075**729087**	40	4,9	470	2700…6500	Oui	20000 h	107	37	F	4*	5	19,75
SMART+ ZB CANDLE 40 4,9W E14 DIM[2]	4058075**729063**	40	4,9	470	2700	Oui	20000 h	107	38	F	4*	5	18,79

LAMPES CLASSIC P

Lampes connectées Zigbee 3.0 - Forme Sphérique - 220-240 V - Version TW (Tunable White) : variation de blanc (2700 à 6500 K) - DIM : gradable - ON/OFF X 100 000 - Contrôle sans fil via une passerelle compatible CR 38

SMART+ ZB Mini bulb 40 4,9W E14 TW[2]	4058075**729124**	40	4,9	470	2700…6500	Oui	20000 h	93	45	F	4*	6	19,75
SMART+ ZB Mini bulb 40 4,9W E14 DIM[2]	4058075**729100**	40	4,9	470	2700	Oui	20000 h	92	47	F	4*	6	18,79

LAMPES PAR16

Lampes connectées Zigbee 3.0 - Spot GU10 - 220-240 V - RGBTW : jusqu'à 16 millions de couleurs et variation de blanc (2700 à 6500 K) - Version TW (Tunable White) : variation de blanc (2700 à 6500 K) - DIM : gradable - ON/OFF X 100 000 - Contrôle sans fil via une passerelle compatible CR 38

SMART+ ZB SPOT 4,9W 100° GU10 RGBTW	4058075**729186**	40	4,9	350	2700…6500	Oui	20000 h	56	50	G	4*	7	24,49
SMART+ ZB SPOT 4,9W 45° GU10 TW[2]	4058075**729162**	40	4,7	350	2700…6500	Oui	20000 h	54	50	F	4*	7	23,55
SMART+ ZB SPOT 4,7W 45° GU10 DIM[2]	4058075**729148**	40	4,7	350	2700	Oui	20000 h	54	50	F	4*	7	22,59

*Possibilité de commande à l'unité sans frais.

[1] Voir liste compatible P168 I [2] Compatible VIVARES


1


2


3

LEDVANCE SMART+ ZIGBEE NÉCESSITE UNE PASSERELLE COMPATIBLE[1]

zigbee certified product

Désignation	EAN	W	lm	K	IRC	DURÉE DE VIE	Dimensions L x l [mm]	No.	UNITAIRE

RUBANS LED INTÉRIEURS

Rubans LED connectés Zigbee 3.0 - 220-240 V - Version RGBTW : jusqu'à 16 millions de couleurs et variation de blanc (2000 à 6500 K) 3 sections de 60 cm à assembler - Solution Plug&Play - Installation rapide - Extension possible jusqu'à 5,4 mètres sur un même convertisseur - ON/OFF X 100 000 - Contrôle sans fil via une passerelle compatible CR 36

SMART+ ZB FLEX 3P RGBTW	4058075**729384**	11	700	2000 …6500	80	20000 h	1800x12	4*	1	59,99
SMART+ ZB FLEX 2P RGBTW EXT	4058075**208612**	6	500	2000 …6500	80	20000 h	1200x12	4*	2	23,16

RUBAN LED EXTÉRIEUR

Ruban LED connecté Zigbee 3.0 - 220-240 V - Version RGBW : jusqu'à 16 millions de couleurs et variation de blanc (2000 à 6500 K) Rouleau de 5 mètres - Solution Plug&Play - Installation rapide - ON/OFF X 100 000 - Contrôle sans fil via une passerelle compatible - IP65 CR 36

SMART+ ZB OUTDOOR FLEX EU RGBTW	4058075**729360**	24	1500	2000 …6500	>80	20000 h	4880x14,5	4*	3	83,99

DÉTAILS COMPLÉMENTAIRES

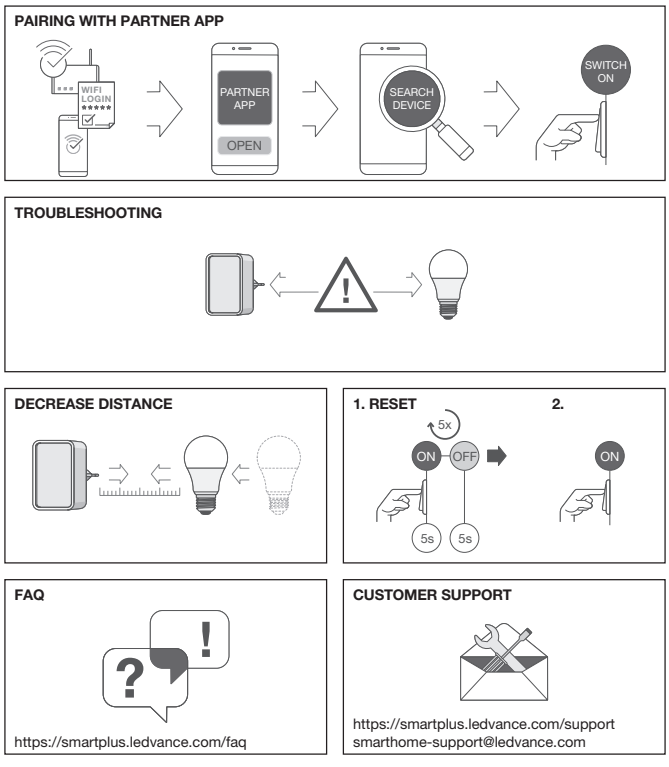

Installation et appairage

*Possibilité de commande à l'unité sans frais.

[1] Voir liste compatible P168


1


2


3


4

LEDVANCE SMART+ ZIGBEE NÉCESSITE UNE PASSERELLE COMPATIBLE[1]

zigbee certified product

Désignation	EAN	W	A	lm	K	IRC	DURÉE DE VIE	Ø d [mm]	Dimensions L x l [mm]	No.	€ UNITAIRE

LUMINAIRES EXTÉRIEURS

Lanterne extérieure Zigbee 3.0 - 220-240 V - Version RGBTW : jusqu'à 16 millions de couleurs et variation de blanc (2000 à 6500 K) - Basic set : 5 lanternes - Installation rapide - ON/OFF X 100 000 - Contrôle sans fil via une passerelle compatible - IP65 CR 36

SMART+ ZB GARDENPOLE RGBTW Basic Set	4058075**729346**	8,50	420	2000 …6500	>80	20000 h	38,0	14000 x ø38	2*	1	99,69
SMART+ ZB GARDENPOLE RGBTW Extension	4058075**208629**	4,30	250	2000 …6500	>80	20000 h	38,0	6000 x 38	2*	2	19,89

PRISES CONNECTÉES

Prises électriques connectées Zigbee 3.0 - Charge maximale admissible : 3680 W / 16 A - Version intérieure IP20 ou extérieure IP44 - Contrôle sans fil via une passerelle compatible CR 36

SMART+ZB PLUG IP20	4058075**729261**	16A	25000 h	—	82 x 55	4*	3	28,20
SMART+ZB OUTDOOR PLUG EU IP44	4058075**729308**	16A	25000 h	100	146 x ø100	8*	4	42,39

Remarque importante : Les produits présentés sur cette page sont issus du portfolio Grand Public. De ce fait, il n'existe pas de courbes photométriques permettant de faire une étude d'éclairage.

DÉTAILS COMPLÉMENTAIRES

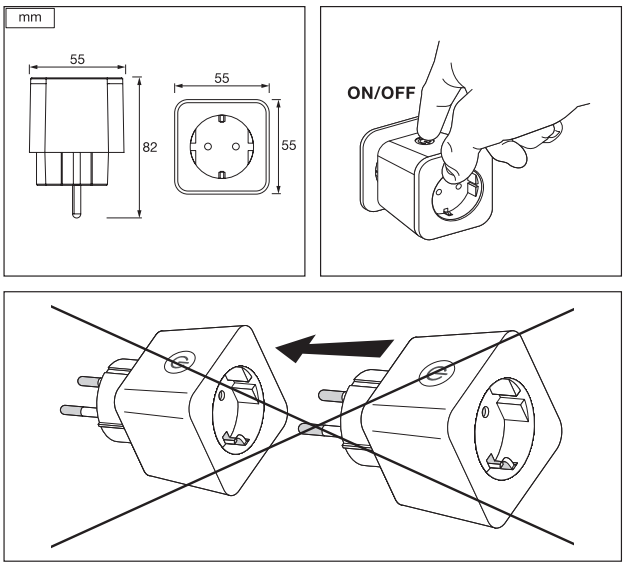

Installation et appairage

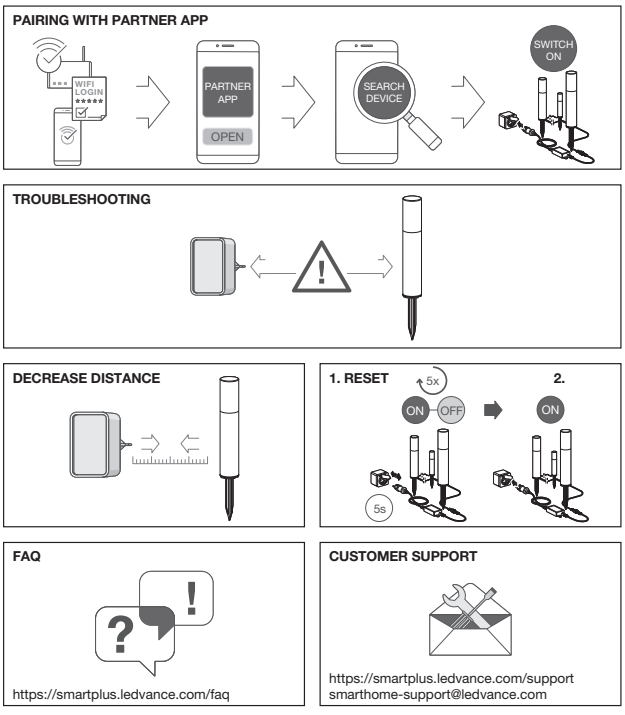

Installation et appairage

*Possibilité de commande à l'unité sans frais.

[1] Voir liste compatible P168





LEDVANCE



LAMPES LED

SOMMAIRE

ECV

TRANSITION DE MARQUE	188
NATURE LOOP	189
LEDVANCE COMFORT LIGHT PAR16	190
LEDVANCE PAR16	191
LEDVANCE EFFICIENCE - Label A - PAR16	192
LEDVANCE SUP - PAR16 GLOWdim SPOT	192
LEDVANCE SUP - COMFORT LIGHT MR16	193
LEDVANCE MR16	193
LEDVANCE MR11	194
LEDVANCE AR111	194
LED STAR GX53	194
LEDVANCE PFM DIM - PAR20 - PAR30	195
LEDVANCE PFM DIM - PAR38 IP65	195
LEDVANCE PFM - PAR38	195
LEDVANCE SUP - Comfort Light R50/63/80	195
LEDVANCE PFM R50/63/80	195
LEDVANCE SUP - Comfort Light CLASSIC A	196
LEDVANCE SUP - CLASSIC A IRC97	196
LEDVANCE PFM DIM - CLASSIC A	197
LEDVANCE SUP - Label A - CLASSIC A	197
LEDVANCE SUP - Label B DIM - CLASSIC A	198
LEDVANCE PFM - CLASSIC A	198
LEDVANCE SUP - Comfort Light CLASSIC B	199
LEDVANCE CLASSIC B	199
LEDVANCE SUP - Label B - CLASSIC B	199
LEDVANCE SUP - Label C DIM - CLASSIC B	199
LEDVANCE SUP - Comfort Light CLASSIC P	200
LEDVANCE SUP - Label B - CLASSIC P	200
LEDVANCE SUP - Label C DIM - CLASSIC P	200
LEDVANCE CLASSIC P	201
LEDVANCE SUP - Comfort Light GLOBE	202
LEDVANCE GLOBE et EDISON	202
LEDVANCE EFFICIENCE - Label A - GLOBE ET EDISON	202
LEDVANCE SUP - Comfort Light EDISON	202
LEDVANCE SUP - Comfort Light CLASSIC	203
LEDVANCE CLASSIC A - HEATSINK	203
LEDVANCE CLASSIC B - HEATSINK	203
LEDVANCE CLASSIC P - HEATSINK	203
LEDVANCE VALUE - CLASSIC A - HEATSINK	204
LEDVANCE SUP - Comfort Light STICK	204
LEDVANCE PFM - STICK	204
LEDVANCE SUP - FACILITY - Classic A et B	204
LEDVANCE SUP - Daylight Sensor - Classic A	204
LEDVANCE SUP - Motion Sensor - Classic A	205
OSRAM STAR Très Basse Tension - Classic A	205
LEDVANCE PFM - MIRROR Argenté	205
OSRAM PARATHOM® SPECIAL T SLIM	205
OSRAM PARATHOM® SPECIAL T SLIM B15d	205
LEDVANCE PFM SPECIAL T26	205
CIRCOLUX® LED	205
LEDVANCE LEDPIN G9/GY6.35/G4	206
LEDVANCE PFM DIM LINE R7s	207
OSRAM LED LINE R7s	207
SLIM LINE R7s	207
OSRAM STAR LINE S19	207
OSRAM LEDinestra®	207
LEDVANCE DULUX® D LED - EM & AC	208
LEDVANCE DULUX® D/E LED - HF & AC	208
LEDVANCE DULUX® S LED - EM & AC	208
LEDVANCE DULUX® L LED - HF & AC VERRE	209
LEDVANCE DULUX® T LED - EM & AC	209
LEDVANCE DULUX® T/E LED HF & AC	209
LEDVANCE DULUX® F LED EM & AC VERRE	209
LEDVANCE DULUX® LED SQUARE EM & AC	210
LEDVANCE HQL LED PFM - EM & AC	211
LEDVANCE HID LED HIGHBAY UNIVERSEL	212
LEDVANCE NAV LED Filament VAL - EM & AC	213
LEDVANCE HQL LED Filament VAL - EM & AC	213

NOTE RELATIVE AUX ÉQUIVALENCES INDIQUÉES DANS CE CHAPITRE

Les équivalences sont données à titre indicatif selon les règles de calcul édictées par le règlement européen 2019-2015.
Certaines lampes LED ne peuvent afficher d'équivalences encadrées par la réglementation car leurs technologies, tailles, formes et/ou fonctions ne sont pas adaptées aux équivalences prévues par la réglementation européenne.

LED IS LEDVANCE



LES LAMPES LED PROFESSIONNELLES PORTENT DÉSORMAIS NOTRE NOM.

L'évolution constante du marché de l'éclairage nous oblige tous à agir avec détermination, efficacité et de manière durable. C'est pourquoi nous rendons la transition vers la technologie LED plus facile que jamais pour vous. Comme nous proposons désormais notre gamme de lampes professionnelles sous notre propre nom, vous n'avez plus qu'une chose à retenir : quand c'est LEDVANCE, le produit est de qualité, efficace et à l'épreuve du temps.

120 ANS D'HÉRITAGE, 7 ANS DE LEDVANCE

Née de la division éclairage général d'OSRAM, LEDVANCE s'est imposée en 7 ans seulement comme un leader dans le domaine des solutions LED. Fort de près de 120 ans d'expérience dans le domaine de l'éclairage, des lampes, aux luminaires en passant par des rubans LED aux systèmes de gestion de l'éclairage ou centré sur l'humain, LEDVANCE met à la disposition de ses clients son savoir-faire et son expertise, ce qui en fait un partenaire fiable à tous les égards, pour aujourd'hui et demain.

UN NOUVEAU NOM, "D'ANCIENS FAVORIS"

Le nom est nouveau, tout comme l'EAN. Mais comme nous avons associé les nouvelles lampes LED LEDVANCE aux produits bien connus qui les ont précédées dans ce catalogue, vos « anciens favoris » sous la colonne "ancien code" restent très faciles à trouver pendant la phase de transition. Et si vous examinez la nouvelle présentation claire de l'emballage, vous verrez rapidement que beaucoup de nos lampes LED professionnelles sont devenues encore plus puissantes avec le changement de marque. Des lampes telles que la VINTAGE EDITION 1906 resteront sous le nom de marque OSRAM et continueront bien sûr à répondre à toutes vos attentes en termes de qualité, de performance et d'efficacité.

SUPERIOR CLASS

PERFOR-MANCE CLASS

VALUE CLASS

LE PASSAGE AUX LED : AUSSI SIMPLE QUE BONJOUR

L'interdiction par l'UE de mettre sur le marché des sources lumineuses inefficaces et des sources lumineuses contenant des substances dangereuses, a placé l'industrie de l'éclairage face à des défis complexes et a scellé le destin de la lampe fluorescente.
LEDVANCE propose diverses solutions pratiques qui simplifient le passage à la technologie LED conformément aux directives européennes. Désormais, toutes nos lampes professionnelles porteront le nom de LEDVANCE.
La classification des lampes en classes de produits SUPERIOR, PERFORMANCE et VALUE, que vous connaissez déjà pour nos luminaires, ainsi qu'une nomenclature claire avec toutes les informations importantes sur le produit vous permettent de choisir la bonne lampe rapidement et de manière fiable. C'est ce que nous entendons par Advancing Light.



Attrayant et informatif : voici à quoi ressemble les nouveaux emballages des lampes LED LEDVANCE.



Vous reconnaîtrez nos lampes ultra-efficaces à leur emballage marron en matière recyclée.

DÉCOUVREZ NOTRE GAMME NATURE LOOP



NATURE LOOP

Nos ampoules NATURE LOOP sont composées d'au moins **40%** de plastique recyclé (PCR) et nécessitent moins de CO_2 pour leur fabrication.





1



2



3

Désignation	Code précédent	Code actuel	W	lm	cd	K	Ra	DURÉE DE VIE	No.	UNITAIRE

LEDVANCE Performance Class - CLASSIC A, B et P - NATURE LOOP - Plastique recyclé PCR (recyclé après usage)[1]

PERFORMANCE CLASS

Lampes fabriquées à base de plastique recyclé (au moins 40% du poids du plastique de la lampe) – 220–240 V – 200° – Dépolie – Garantie 4 ans – ON/OFF X 100 000

CR SA

NEW	PFM PCR CLA40 4.9W 827 FR E27	—	4099854**204883**	4,9	40	470	—	2700	80	—	55 x 95	E27	15 000		10	1	7,50
NEW	PFM PCR CLA40 4.9W 840 FR E27	—	4099854**204906**	4,9	40	470	—	4000	80	—	55 x 95	E27	15 000		10	1	7,50
NEW	PFM PCR CLA60 8.5W 827 FR E27	—	4099854**204920**	8,5	60	806	—	2700	80	—	60 x 107	E27	15 000		10	1	7,50
NEW	PFM PCR CLA60 8.5W 840 FR E27	—	4099854**204944**	8,5	60	806	—	4000	80	—	60 x 107	E27	15 000		10	1	7,50
NEW	PFM PCR CLA75 10W 827 FR E27	—	4099854**204982**	10	75	1 055	—	2700	80	—	60 x 113	E27	15 000		10	1	9,50
NEW	PFM PCR CLA75 10W 840 FR E27	—	4099854**205026**	10	75	1 055	—	4000	80	—	60 x 113	E27	15 000		10	1	9,50
NEW	PFM PCR CLA100 14W 827 FR E27	—	4099854**205040**	14	100	1 521	—	2700	80	—	60 x 118	E27	15 000		10	1	13,00
NEW	PFM PCR CLA100 14W 840 FR E27	—	4099854**205088**	14	100	1 521	—	4000	80	—	60 x 118	E27	15 000		10	1	13,00
NEW	PFM PCR CLB40 4.9W 827 FR E14	—	4099854**205125**	4,9	40	470	—	2700	80	—	37 x 96	E14	15 000		10	2	12,00
NEW	PFM PCR CLB40 4.9W 840 FR E14	—	4099854**205187**	4,9	40	470	—	4000	80	—	37 x 96	E14	15 000		10	2	12,00
NEW	PFM PCR CLP40 4.9W 827 FR E14	—	4099854**205248**	4,9	40	470	—	2700	80	—	45 x 79	E14	15 000		10	3	12,00
NEW	PFM PCR CLP40 4.9W 840 FR E14	—	4099854**205262**	4,9	40	470	—	4000	80	—	45 x 79	E14	15 000		10	3	12,00

[1]Disponible à partir du 1er trimestre 2024.

LAMPES LED



1

LEDVANCE SUPERIOR CLASS - COMFORT LIGHT PAR16 Gradable[1] VERRE - Ra 90

Réduction du pic de bleu – Excellent rendu des couleurs – Spectre proche de la lumière naturelle – Réduction de la fatigue oculaire – 220-240 V – 36°, 120° – Très bon comportement à la variation – Garantie 3 ans – ON/OFF X 100 000

Désignation	Code précédent	Code actuel	W		lm	cd	K	Ra				DURÉE DE VIE			No.	UNITAIRE	CR SA
SUP CL PAR16 35 36° DIM 3,7W/927 GU10	4058075**757783**	4058075**757783**	3,7	35	230	500	2700	90	✓	50 x 54	GU10	25000	G		10	1	16,50
SUP CL PAR16 35 36° DIM 3,7W/940 GU10	4058075**757806**	4058075**757806**	3,7	35	230	500	4000	90	✓	50 x 54	GU10	25000	G		10	1	16,50
SUP CL PAR16 50 36° DIM 4,7W927 GU10	4058075**757868**	4058075**757868**	4,7	50	350	700	2700	90	✓	50 x 54	GU10	25000	F		10	1	17,00
SUP CL PAR16 50 36° DIM 4,7W940 GU10	4058075**757882**	4058075**757882**	4,7	50	350	700	4000	90	✓	50 x 54	GU10	25000	F		10	1	17,00
SUP CL PAR16 50 120° DIM 4,1W927 GU10	4058075**757820**	4058075**757820**	4,1	—	350	120	2700	90	✓	50 x 55	GU10	25000	F		10	1	17,00
SUP CL PAR16 50 120° DIM 4,1W940 GU10	4058075**757844**	4058075**757844**	4,1	—	350	120	4000	90	✓	50 x 55	GU10	25000	F		10	1	17,00
SUP CL PAR16 50 120° DIM 6W/927 GU10	4058075**757905**	4099854**048296**	6	—	575	200	2700	90	✓	50 x 54	GU10	25000	F		10	1	23,00
SUP CL PAR16 50 120° DIM 6W/940 GU10	4058075**757929**	4099854**048319**	6	—	575	200	4000	90	✓	50 x 54	GU10	25000	F		10	1	23,00

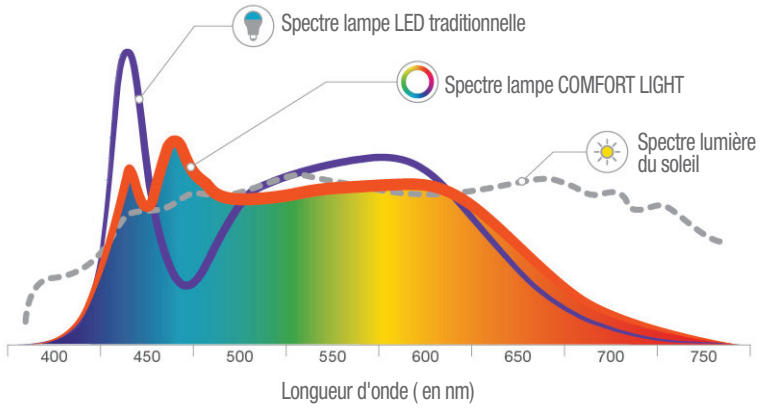

Spectre de la lampe COMFORT LIGHT avec lissage du pic de bleu

[1] Les lampes LED peuvent fonctionner avec un grand nombre de variateurs disponibles dans le commerce ; voir détails et résultats des tests de compatibilité sur www.ledvance.fr/compatibilite



LEDVANCE SUPERIOR CLASS - PAR16 Gradable[1] VERRE – Ra 97

Grande stabilité de la teinte (SDCM ≤ 3) – 220-240 V – 36° – Très bon comportement à la variation – Garantie 5 ans – ON/OFF X 100 000

CR SA

Désignation	Code précédent	Code actuel	W		lm	cd	K	Ra				DURÉE DE VIE				No.	UNITAIRE
SUP PAR16 GL 35 36° DIM 3,4W/927 GU10	4058075**797475**	4099854**059810**	3,4	35	230	400	2700	97	✓	50 x 52	GU10	40000	G	10	1	18,00
SUP PAR16 GL 35 36° DIM 3,4W/930 GU10	4058075**797499**	4099854**059834**	3,4	35	230	400	3000	97	✓	50 x 52	GU10	40000	G	10	1	18,00
SUP PAR16 GL 35 36° DIM 3,4W/940 GU10	4058075**797512**	4099854**059858**	3,4	35	230	400	4000	97	✓	50 x 52	GU10	40000	G	10	1	18,00
SUP PAR16 GL 50 36° DIM 6W/927 GU10	4058075**608450**	4099854**058998**	6	50	350	700	2700	97	✓	50 x 52	GU10	40000	G	10	1	19,00
SUP PAR16 GL 50 36° DIM 6W/930 GU10	4058075**608436**	4099854**059032**	6	50	350	700	3000	97	✓	50 x 52	GU10	40000	G	10	1	19,00
SUP PAR16 GL 50 36° DIM 6W/940 GU10	4058075**608412**	4099854**059070**	6	50	350	700	4000	97	✓	50 x 52	GU10	40000	G	10	1	19,00
SUP PAR16 GL 80 36° DIM 9,5W/927 GU10	4058075**608955**	4099854**070792**	9,5	80	575	840	2700	97	✓	50 x 52	GU10	40000	G	10	4	25,50
SUP PAR16 GL 80 36° DIM 9,5W/930 GU10	4058075**608931**	4099854**070815**	9,5	80	575	840	3000	97	✓	50 x 52	GU10	40000	G	10	4	25,50
SUP PAR16 GL 80 36° DIM 9,5W/940 GU10	4058075**608917**	4099854**070839**	9,5	80	575	840	4000	97	✓	50 x 52	GU10	40000	G	10	4	25,50

LEDVANCE PERFORMANCE CLASS DIM - PAR16 Gradable[1] VERRE – Ra 90[2]

Bonne stabilité de la teinte (SDCM ≤ 5) – 220–240 V – 36°, 60°, 120° – Garantie 5 ans – ON/OFF X 100 000

CR SA

Culot E14																
PFM PAR16 GL 50 36° DIM 4,8W/927 E14	4058075**607699**	4099854**071393**	4,8	50	350	600	2700	90	✓	50 x 73	E14	25000	F	10	2	21,00
Culot GU10																
PFM PAR16 GL 35 36° DIM 3,4W/927 GU10	4058075**797536**	4099854**059872**	3,4	35	230	400	2700	90	✓	50 x 52	GU10	25000	G	10	1	16,50
PFM PAR16 GL 35 36° DIM 3,4W/930 GU10	4058075**797598**	4099854**059896**	3,4	35	230	400	3000	90	✓	50 x 52	GU10	25000	G	10	1	16,50
PFM PAR16 GL 35 36° DIM 3,4W/940 GU10	4058075**797611**	4099854**059919**	3,4	35	230	400	4000	90	✓	50 x 52	GU10	25000	G	10	1	16,50
PFM PAR16 GL 50 36° DIM 4,5W/927 GU10	4058075**797857**	4099854**044984**	4,5	50	350	600	2700	90	✓	50 x 54	GU10	25000	F	10	1	17,00
PFM PAR16 GL 50 36° DIM 4,5W/930 GU10	4058075**797963**	4099854**045462**	4,5	50	350	600	3000	90	✓	50 x 54	GU10	25000	F	10	1	17,00
PFM PAR16 GL 50 36° DIM 4,5W/940 GU10	4058075**798045**	4099854**045509**	4,5	50	350	600	4000	90	✓	50 x 54	GU10	25000	F	10	1	17,00
PFM PAR16 GL 80 36° DIM 8,3W/927 GU10	4058075**609136**	4099854**059117**	8,3	80	575	840	2700	90	✓	50 x 52	GU10	25000	G	10	1	23,00
PFM PAR16 GL 80 36° DIM 8,3W/930 GU10	4058075**609112**	4099854**058578**	8,3	80	575	840	3000	90	✓	50 x 52	GU10	25000	G	10	1	23,00
PFM PAR16 GL 80 36° DIM 8,3W/940 GU10	4058075**609099**	4099854**058738**	8,3	80	575	840	4000	90	✓	50 x 52	GU10	25000	G	10	1	23,00
PFM PAR16 GL 80 60° DIM 8,3W/927 GU10	4058075**609075**	4099854**058752**	8,3	80	575	560	2700	90	✓	50 x 52	GU10	25000	G	10	1	23,00
PFM PAR16 GL 80 60° DIM 8,3W/930 GU10	4058075**609051**	4099854**058868**	8,3	80	575	560	3000	90	✓	50 x 52	GU10	25000	G	10	1	23,00
PFM PAR16 GL 80 60° DIM 8,3W/940 GU10	4058075**609037**	4099854**058943**	8,3	80	575	560	4000	90	✓	50 x 52	GU10	25000	G	10	1	23,00
PFM PAR16 GL 80 120° DIM 7,9W/927 GU10	4058075**609013**	4099854**059018**	7,9	—	650	210	2700	90	✓	50 x 52	GU10	25000	G	10	3	23,00
PFM PAR16 GL 80 120° DIM 7,9W/930 GU10	4058075**608993**	4099854**059094**	7,9	—	650	210	3000	90	✓	50 x 52	GU10	25000	G	10	3	23,00
PFM PAR16 GL 80 120° DIM 7,9W/940 GU10	4058075**608979**	4099854**059131**	7,9	—	650	210	4000	90	✓	50 x 52	GU10	25000	G	10	3	23,00
PFM PAR16 GL 100 36° DIM 9,6W/827 GU10	4058075**609198**	4099854**070853**	9,6	100	750	1100	2700	80	✓	50 x 52	GU10	25000	F	10	4	35,00
PFM PAR16 GL 100 36° DIM 9,6W/830 GU10	4058075**609174**	4099854**070877**	9,6	100	750	1100	3000	80	✓	50 x 52	GU10	25000	F	10	4	35,00
PFM PAR16 GL 100 36° DIM 9,6W/840 GU10	4058075**609150**	4099854**070891**	9,6	100	750	1100	4000	80	✓	50 x 52	GU10	25000	F	10	4	35,00

[1] Les lampes LED peuvent fonctionner avec un grand nombre de variateurs disponibles dans le commerce ; voir détails et résultats des tests de compatibilité sur www.ledvance.fr/compatibilite
[2] Ra80 pour les PAR16 DIM 100

LAMPES LED


1


2


3


4


5

Désignation	Code précédent	Code actuel	W		lm	cd	K	Ra		mm ø x L		DURÉE DE VIE			No.	€ UNITAIRE

LEDVANCE Performance Class - PAR16 VERRE

PERFORMANCE CLASS

220–240 V – 36°, 60°, 120° – Garantie 4 ans[2] – ON/OFF X 100 000

CR SA

Culot E14

PFM PAR16 GL 50 36° 4,5W/827 E14	4058075**607712**	4099854**071379**	4,5	50	350	700	2700	80	—	50 x 73	E14	10000	F	10	1	12,00

Culot GU10

PFM PAR16 GL 35 36° 2,6W/827 GU10	4058075**608214**	4099854**044687**	2,6	35	230	400	2700	80	—	50 x 54	GU10	15000	F	10	2	9,20
PFM PAR16 GL 35 36° 2,6W/830 GU10	4058075**608191**	4099854**044731**	2,6	35	230	400	3000	80	—	50 x 54	GU10	15000	F	10	2	9,20
PFM PAR16 GL 35 36° 2,6W/840 GU10	4058075**608177**	4099854**044755**	2,6	35	230	400	4000	80	—	50 x 54	GU10	15000	F	10	2	9,20
PFM PAR16 GL 50 36° 4,3W/827 GU10	4058075**608153**	4099854**045660**	4,3	50	350	600	2700	80	—	50 x 54	GU10	15000	F	10	2	9,90
PFM PAR16 GL 50 36° 4,3W/830 GU10	4058075**608115**	4099854**067891**	4,3	50	350	600	3000	80	—	50 x 54	GU10	15000	F	10	2	9,90
PFM PAR16 GL 50 36° 4,3W/840 GU10	4058075**608078**	4099854**068010**	4,3	50	350	600	4000	80	—	50 x 54	GU10	15000	F	10	2	9,90
PFM PAR16 GL 50 120° 4,3W/827 GU10	4058075**608030**	4099854**045165**	4,3	—	350	100	2700	80	—	50 x 56	GU10	15000	G	10	2	9,90
PFM PAR16 GL 50 120° 4,3W/830 GU10	4058075**608016**	4099854**045189**	4,3	—	350	100	3000	80	—	50 x 56	GU10	15000	G	10	2	9,90
PFM PAR16 GL 50 120° 4,3W/840 GU10	4058075**607996**	4099854**044588**	4,3	—	350	100	4000	80	—	50 x 56	GU10	15000	G	10	2	9,90
PFM PAR16 GL 80 36° 6,9W/827 GU10	4058075**608894**	4099854**054785**	6,9	80	575	860	2700	80	—	50 x 54	GU10	15000	F	10	2	15,50
PFM PAR16 GL 80 36° 6,9W/830 GU10	4058075**608870**	4099854**054808**	6,9	80	575	860	3000	80	—	50 x 54	GU10	15000	F	10	2	15,50
PFM PAR16 GL 80 36° 6,9W/840 GU10	4058075**608856**	4099854**054860**	6,9	80	575	910	4000	80	—	50 x 54	GU10	15000	F	10	2	15,50
PFM PAR16 GL 80 60° 6,9W/827 GU10	4058075**608832**	4099854**055928**	6,9	80	575	700	2700	80	—	50 x 54	GU10	15000	F	10	2	15,50
PFM PAR16 GL 80 60° 6,9W/830 GU10	4058075**608818**	4099854**054891**	6,9	80	575	700	3000	80	—	50 x 54	GU10	15000	F	10	2	15,50
PFM PAR16 GL 80 60° 6,9W/840 GU10	4058075**608795**	4099854**054976**	6,9	80	575	750	4000	80	—	50 x 54	GU10	15000	F	10	2	15,50
PFM PAR16 GL 80 120° 6,9W/827 GU10	4058075**608771**	4099854**055034**	6,9	—	620	160	2700	80	—	50 x 54	GU10	15000	F	10	2	15,50
PFM PAR16 GL 80 120° 6,9W/830 GU10	4058075**608757**	4099854**055058**	6,9	—	620	160	3000	80	—	50 x 54	GU10	15000	F	10	2	15,50
PFM PAR16 GL 80 120° 6,9W/840 GU10	4058075**608733**	4099854**055133**	6,9	—	620	170	4000	80	—	50 x 54	GU10	15000	F	10	2	15,50
PFM PAR16 GL 100 36° 9,6W/827 GU10	4058075**608719**	4099854**070952**	9,6	100	750	1100	2700	80	—	50 x 52	GU10	15000	F	10	3	29,50
PFM PAR16 GL 100 36° 9,6W/830 GU10	4058075**608696**	4099854**070990**	9,6	100	750	1100	3000	80	—	50 x 52	GU10	15000	F	10	3	29,50
PFM PAR16 GL 100 36° 9,6W/840 GU10	4058075**608672**	4099854**071058**	9,6	100	750	1100	4000	80	—	50 x 52	GU10	15000	F	10	3	29,50

LEDVANCE EFFICIENCE - Label énergie A - PAR16 - VERRE

SUPERIOR CLASS

Classe énergétique A – Rendement lumineux exceptionnel de 210 lm/W – 220-240 V – Garantie 5 ans – ON/OFF X 100 000

CR SA

NEW SUP PAR16 GL 50 EELA 2W/830 GU10	—	4099854**071690**	2	50	360	600	2700	80	—	50 x 54	GU10	50000	A	6	4	53,00

LEDVANCE Superior Class - GLOWdim SPOT Gradable[1]

SUPERIOR CLASS

La température de couleur se réchauffe quand la lampe est gradée, reproduisant ainsi l'éclairage chaleureux des lampes halogènes – 36° – 220–240 V – Garantie 5 ans – ON/OFF X 100 000

CR SA

SUP PAR16 GL 50 Gd 4,5W/827 GU10	4058075**608498**	4099854**071430**	4,5	50	350	750	1800... 2700	80	✓	50 x 54	GU10	25000	F	10	5	20,00

[1] Les lampes LED peuvent fonctionner avec un grand nombre de variateurs disponibles dans le commerce ; voir détails et résultats des tests de compatibilité sur www.ledvance.fr/compatibilite
[2] Sauf PFM PAR16 50 E14, garantie 3 ans.


1


2


3

Désignation	Code précédent	Code actuel	W		lm	cd	K	Ra				DURÉE DE VIE				No.	UNITAIRE

LEDVANCE SUPERIOR CLASS - COMFORT LIGHT MR16 Gradable[1] VERRE - Ra 90

Réduction du pic de bleu – Excellent rendu des couleurs – Spectre proche de la lumière naturelle – Réduction de la fatigue oculaire – 12 V – 36° – Très bon comportement à la variation – Garantie 3 ans – ON/OFF X 100 000

Désignation	Code précédent	Code actuel	W		lm	cd	K	Ra				DURÉE DE VIE				No.	UNITAIRE CR SA
SUP CL MR16 GL 35 36° DIM 5W927 GU5.3	4058075**757684**	4058075**757684**	5	35	350	700	2700	90	✓	50 x 44	GU5.3	25000	E		10	1	27,50
SUP CL MR16 GL 35 36° DIM 5W940 GU5.3	4058075**757707**	4058075**757707**	5	35	350	700	4000	90	✓	50 x 44	GU5.3	25000	E		10	1	27,50
SUP CL MR16 GL 50 36° DIM 8W927 GU5.3	4058075**757745**	4058075**757745**	8	50	621	1000	2700	90	✓	50 x 44	GU5.3	25000	E		10	1	30,00
SUP CL MR16 GL 50 36° DIM 8W940 GU5.3	4058075**757769**	4058075**757769**	8	50	621	1000	4000	90	✓	50 x 44	GU5.3	25000	E		10	1	30,00

LEDVANCE SUPERIOR CLASS - MR16 Gradable[1] VERRE – Ra 97

Grande stabilité de la teinte (SDCM≤3 et SDCM≤4) – 12 V – 36° – Garantie 5 ans – ON/OFF X 100 000

Désignation	Code précédent	Code actuel	W		lm	cd	K	Ra				DURÉE DE VIE				No.	UNITAIRE CR SA
SUP MR16 GL 20 36° DIM 3,6W/927 GU5.3	4058075**796393**	4099854**070501**	3,6	20	230	500	2700	97	✓	50 x 44	GU5.3	40000	E		10	1	29,50
SUP MR16 GL 20 36° DIM 3,6W/930 GU5.3	4058075**796416**	4099854**070525**	3,6	20	230	500	3000	97	✓	50 x 44	GU5.3	40000	E		10	1	29,50
SUP MR16 GL 20 36° DIM 3,6W/940 GU5.3	4058075**796430**	4099854**070549**	3,6	20	230	500	4000	97	✓	50 x 44	GU5.3	40000	E		10	1	29,50
SUP MR16 GL 35 36° DIM 6,3W/927 GU5.3	4058075**609433**	4099854**058776**	5,3	35	345	620	2700	97	✓	51 x 46	GU5.3	40000	E		10	2	29,50
SUP MR16 GL 35 36° DIM 6,3W/930 GU5.3	4058075**609419**	4099854**058837**	5,3	35	345	620	3000	97	✓	51 x 46	GU5.3	40000	E		10	2	29,50
SUP MR16 GL 35 36° DIM 6,3W/940 GU5.3	4058075**609396**	4099854**058929**	5,3	35	345	620	4000	97	✓	51 x 46	GU5.3	40000	E		10	2	29,50
SUP MR16 GL 43 36° DIM 6,6W/927 GU5.3	4058075**609372**	4099854**048111**	6,6	43	500	850	2700	97	✓	50 x 44	GU5.3	40000	E		10	2	32,50
SUP MR16 GL 43 36° DIM 6,6W/930 GU5.3	4058075**609358**	4099854**048159**	6,6	43	500	850	3000	97	✓	50 x 44	GU5.3	40000	E		10	2	32,50
SUP MR16 GL 43 36° DIM 6,6W/940 GU5.3	4058075**609334**	4099854**048234**	6,6	43	500	850	4000	97	✓	50 x 44	GU5.3	40000	E		10	2	32,50

LEDVANCE PERFORMANCE CLASS DIM - MR16 Gradable[1] VERRE - Ra 90

Bonne stabilité de la teinte (SDCM ≤ 5) – 12 V – 36° – Garantie 5 ans – ON/OFF X 100 000

Désignation	Code précédent	Code actuel	W		lm	cd	K	Ra				DURÉE DE VIE				No.	UNITAIRE CR SA
PFM MR16 GL 20 36° DIM 3,4W/927 GU5.3	4058075**796454**	4099854**070563**	3,4	20	230	500	2700	90	✓	50 x 44	GU5.3	25000	E		10	1	22,50
PFM MR16 GL 20 36° DIM 3,4W/930 GU5.3	4058075**796478**	4099854**070594**	3,4	20	230	500	3000	90	✓	50 x 44	GU5.3	25000	E		10	1	22,50
PFM MR16 GL 20 36° DIM 3,4W/940 GU5.3	4058075**796492**	4099854**070617**	3,4	20	230	500	4000	90	✓	50 x 44	GU5.3	25000	E		10	1	22,50
PFM MR16 GL 35 36° DIM 5W/927 GU5.3	4058075**796515**	4099854**059698**	5	35	345	700	2700	90	✓	50 x 44	GU5.3	25000	E		10	1	27,50
PFM MR16 GL 35 36° DIM 5W/930 GU5.3	4058075**796539**	4099854**059711**	5	35	345	700	3000	90	✓	50 x 44	GU5.3	25000	E		10	1	27,50
PFM MR16 GL 35 36° DIM 5W/940 GU5.3	4058075**796553**	4099854**059735**	5	35	345	700	4000	90	✓	50 x 44	GU5.3	25000	E		10	1	27,50
PFM MR16 GL 50 36° DIM 8W/927 GU5.3	4058075**609310**	4099854**050473**	8	50	621	1150	2700	90	✓	50 x 44	GU5.3	25000	E		10	3	30,00
PFM MR16 GL 50 36° DIM 8W/930 GU5.3	4058075**609297**	4099854**050497**	8	50	621	1150	3000	90	✓	50 x 44	GU5.3	25000	E		10	3	30,00
PFM MR16 GL 50 36° DIM 8W/940 GU5.3	4058075**609273**	4099854**050510**	8	50	621	1150	4000	90	✓	50 x 44	GU5.3	25000	E		10	3	30,00

LEDVANCE PERFORMANCE CLASS - MR16 VERRE

12 V – 36° – Garantie 4 ans – ON/OFF X 100 000

	Désignation	Code précédent	Code actuel	W		lm	cd	K	Ra				DURÉE DE VIE				No.	UNITAIRE CR SA
	PFM MR16 GL 20 36° 2,6W/827 GU5.3	4058075**796577**	4099854**059759**	2,6	20	210	500	2700	80	—	50 x 44	GU5.3	15000	F		10	2	18,00
	PFM MR16 GL 20 36° 2,6W/830 GU5.3	4058075**796591**	4099854**059773**	2,6	20	210	500	3000	80	—	50 x 44	GU5.3	15000	F		10	2	18,00
	PFM MR16 GL 20 36° 2,6W/840 GU5.3	4058075**796614**	4099854**059797**	2,6	20	210	500	4000	80	—	50 x 44	GU5.3	15000	F		10	2	18,00
NEW	PFM MR16 Claire 20 120° 2,6W/827 GU5.3	—	4099854**103544**	2,6	—	200	200	2700	80	—	50 x 44	GU5.3	15000	E		10	2	18,00
	PFM MR16 GL 35 36° 3,8W/827 GU5.3	4058075**796638**	4099854**068058**	3,8	35	345	700	2700	80	—	50 x 44	GU5.3	15000	F		10	3	19,00
	PFM MR16 GL 35 36° 3,8W/830 GU5.3	4058075**796652**	4099854**068072**	3,8	35	345	700	3000	80	—	50 x 44	GU5.3	15000	F		10	3	19,00
	PFM MR16 GL 35 36° 3,8W/840 GU5.3	4058075**796676**	4099854**068096**	3,8	35	345	700	4000	80	—	50 x 44	GU5.3	15000	F		10	3	19,00
NEW	PFM MR16 Claire 35 120° 4,3W/827 GU5.3	—	4099854**103568**	4,3	—	396	125	2700	80	—	50 x 44	GU5.3	15000	F		10	3	19,00
	PFM MR16 GL 50 36° 6,5W/827 GU5.3	4058075**609259**	4099854**047817**	6,5	50	621	1150	2700	80	—	50 x 44	GU5.3	15000	F		10	3	21,50
	PFM MR16 GL 50 36° 6,5W/830 GU5.3	4058075**609235**	4099854**047992**	6,5	50	621	1150	3000	80	—	50 x 44	GU5.3	15000	F		10	3	21,50
	PFM MR16 GL 50 36° 6,5W/840 GU5.3	4058075**609211**	4099854**048036**	6,5	50	621	1150	4000	80	—	50 x 44	GU5.3	15000	F		10	3	21,50
NEW	PFM MR16 Claire 50 120° 6,5W/827 GU5.3	—	4099854**103582**	6,5	—	630	210	2700	80	—	50 x 44	GU5.3	15000	F		10	3	21,50

[1] Les lampes LED peuvent fonctionner avec un grand nombre de variateurs disponibles dans le commerce ; voir détails et résultats des tests de compatibilité sur www.ledvance.fr/compatibilite

LAMPES LED


1


2


3


4

Désignation	Code précédent	Code actuel	W		lm	cd	K	Ra		mm ø x L		DURÉE DE VIE			No.	€ UNITAIRE
LEDVANCE PERFORMANCE CLASS DIM - MR11 Gradable[1] VERRE - Ra 90																
12V – 36° – Garantie 5 ans – ON/OFF X 100 000																CR SA
PFM MR11 GL 20 36° DIM 2,8W/927 GU4	4058075**636620**	4099854**050206**	2,8	20	184	350	2700	90	✓	35 x 38	GU4	25000	A G	10	1	33,50
PFM MR11 GL 35 36° DIM 4,5W/927 GU4	4058075**636644**	4099854**050268**	4,5	35	345	500	2700	90	✓	35 x 38	GU4	25000	A G	10	1	43,00
LEDVANCE PERFORMANCE CLASS - MR11 VERRE																
12V – 36° – Garantie 4 ans – ON/OFF X 100 000																CR SA
PFM MR11 GL 20 36° 2,5W/827 GU4	4058075**636545**	4099854**070365**	2,5	20	184	400	2700	80	—	35 x 38	GU4	15000	A G	10	1	25,50
PFM MR11 GL 20 36° 2,5W/840 GU4	4058075**636569**	4099854**070396**	2,5	20	184	400	4000	80	—	35 x 38	GU4	15000	A G	10	1	25,50
PFM MR11 GL 35 36° 4,2W/827 GU4	4058075**636583**	4099854**050329**	4,2	35	345	700	2700	80	—	35 x 38	GU4	15000	A F	10	1	35,00
PFM MR11 GL 35 36° 4,2W/840 GU4	4058075**636606**	4099854**050350**	4,2	35	360	700	4000	80	—	35 x 38	GU4	15000	A F	10	1	35,00
LEDVANCE SUPERIOR CLASS - AR111 Gradable[1] Ra 97																
Forte stabilité de la teinte (SDCM≤4) – Éblouissement réduit – 12V – 24° et 40° – Garantie 5 ans – ON/OFF X 100 000																CR SA
PARATHOM PRO DIM AR111 50 927 24° G53	4058075**607774**	4099854**048524**	7,4	50	450	1800	2700	97	✓	110,7 x 55	G53	40000	A G	6	2	82,00
PARATHOM PRO DIM AR111 50 930 24° G53	4058075**607798**	4099854**048548**	7,4	50	450	1800	3000	97	✓	110,7 x 55	G53	40000	A G	6	2	82,00
PARATHOM PRO DIM AR111 50 927 40° G53	4058075**607736**	4099854**048708**	7,4	50	450	1000	2700	97	✓	110,7 x 55	G53	40000	A G	6	2	82,00
PARATHOM PRO DIM AR111 50 930 40° G53	4058075**607750**	4099854**048845**	7,4	50	450	1000	3000	97	✓	110,7 x 55	G53	40000	A G	6	2	82,00
PARATHOM PRO DIM AR111 75 927 24° G53	4058075**608559**	4099854**048982**	11,7	75	800	2800	2700	97	✓	110,7 x 55	G53	40000	A G	6	2	89,00
PARATHOM PRO DIM AR111 75 930 24° G53	4058075**608573**	4099854**049040**	11,7	75	800	2800	3000	97	✓	110,7 x 55	G53	40000	A G	6	2	89,00
PARATHOM PRO DIM AR111 75 940 24° G53	4058075**608597**	4099854**049064**	11,7	75	800	2800	4000	97	✓	110,7 x 55	G53	40000	A G	6	2	89,00
PARATHOM PRO DIM AR111 75 927 40° G53	4058075**608511**	4099854**049125**	11,7	75	800	1600	2700	97	✓	110,7 x 55	G53	40000	A G	6	2	89,00
PARATHOM PRO DIM AR111 75 930 40° G53	4058075**608535**	4099854**049163**	11,7	75	800	1600	3000	97	✓	110,7 x 55	G53	40000	A G	6	2	89,00
PARATHOM PRO DIM AR111 100 927 24° G53	4058075**608474**	4099854**070655**	13,5	100	950	2500	2700	97	✓	111 x 55	G53	40000	A G	6	2	100,00
LEDVANCE SUPERIOR CLASS - GLOWdim SPOT Gradable[1] - Ra 90																
La température de couleur se réchauffe quand la lampe est gradée, reproduisant ainsi l'éclairage chaleureux des lampes halogènes – 12V – Garantie 5 ans – ON/OFF X 100 000																CR SA
SUP AR111 HS 50 24° Gd 7,2W/927 G53 OSRAM	4058075**608634**	4099854**048562**	7,2	50	450	1800	2700	90	✓	110,7 x 55	G53	40000	A G	6	2	89,00
SUP AR111 HS 50 40° Gd 7,2W/927 G53 OSRAM	4058075**608610**	4099854**048920**	7,2	50	450	1000	2700	90	✓	110,7 x 55	G53	40000	A G	6	2	89,00
LED STAR GX53 - 15 000 h																
220-240V – 120° – Garantie 3 ans – ON/OFF x 100 000																CR 38
LED STAR GX53 40 120° 4.9 W/2700 K GX53	4058075**433441**	4058075**433441**	4,9	—	470	—	2700	80	—	75 x 28	GX53	15000	A F	6	3	11,74
LED STAR GX53 40 120° 4.9 W/4000 K GX53	4058075**433465**	4058075**433465**	4,9	—	470	—	4000	80	—	75 x 28	GX53	15000	A F	6	3	11,74
TRANSFORMATEUR RECOMMANDÉ POUR LES LAMPES LEDPIN 12 V GY6.35 ET G4																CR LB
OSRAM HTM 70/230…240	4050300**442310**	4050300**442310**	70	—	—	—	—	—	—	—	—	—	—	1	4	43,50

[1] Les lampes LED peuvent fonctionner avec un grand nombre de variateurs disponibles dans le commerce ; voir détails et résultats des tests de compatibilité sur www.ledvance.fr/compatibilite


1


2


3


4


5


6


7

Désignation	Code précédent	Code actuel	W		lm	cd	K	Ra		mm ⌀ x L		DURÉE DE VIE			No.	UNITAIRE
LEDVANCE PERFORMANCE CLASS DIM - PAR20 Gradable[1] VERRE - Ra 90																PERFORMANCE CLASS
220–240 V – 36° – Garantie 5 ans – ON/OFF X 100 000																CR SA
PFM PAR20 GL 50 36° DIM 6,4W/927 E27	4058075**607675**	4099854**071133**	6,4	50	350	750	2700	90	✓	65 x 88	E27	25000	G		6	1	30,50
LEDVANCE PERFORMANCE CLASS DIM - PAR30 Gradable[1] VERRE - Ra 90																PERFORMANCE CLASS
220–240 V – 36° – Garantie 5 ans – ON/OFF X 100 000																CR SA
PFM PAR30 GL 75 36° DIM 10W/927 E27	4058075**264304**	4099854**071195**	10	75	633	1500	2700	90	✓	95 x 93	E27	25000	G		6	2	50,00
LEDVANCE PERFORMANCE CLASS DIM - PAR38 IP65 Gradable[1] VERRE - Ra 90																PERFORMANCE CLASS
220–240 V – 30° – Garantie 5 ans – ON/OFF X 100 000																CR SA
PFM PAR38 GL 120 DIM 15,2W/927 E27	4058075**264083**	4099854**071270**	15,2	120	1035	2800	2700	90	✓	122 x 134	E27	25000	G		6	3	65,00
LEDVANCE PERFORMANCE CLASS - PAR38 VERRE																PERFORMANCE CLASS
220–240 V – 15° et 30° – Garantie 4 ans – ON/OFF X 100 000																CR SA
PFM PAR38 GL 120 15° 13,5W/827 E27	4058075**264069**	4099854**067808**	13,5	120	1035	6800	2700	80	—	122 x 134	E27	25000	F		6	4	49,00
PFM PAR38 GL 120 30° 13,5W/827 E27	4058075**264106**	4099854**067822**	13,5	120	1035	2600	2700	80	—	122 x 134	E27	25000	F		6	4	49,00
LEDVANCE SUPERIOR CLASS - COMFORT LIGHT R50/63/80 Gradable[1] VERRE - Ra 90[2]																IRC 90 SUPERIOR CLASS
Réduction du pic de bleu – Excellent rendu des couleurs – Spectre proche de la lumière naturelle – Réduction de la fatigue oculaire – 220-240 V – 36° – Très bon comportement à la variation – Garantie 3 ans – ON/OFF X 100 000																CR SA
SUP CL R50 GL 60 36° DIM 4,8W/927 E14	4058075**759664**	4099854**059179**	4,8	60	345	607	2700	90	✓	50 x 85	E14	25000	G		10	5	18,00
SUP CL R50 GL 60 36° DIM 4,8W/940 E14	4058075**759688**	4099854**059216**	4,8	60	345	607	4000	90	✓	50 x 85	E14	25000	G		10	5	18,00
SUP CL R63 GL 60 36° DIM 4,9W/927 E27	4058075**759701**	4099854**048456**	4,9	60	345	550	2700	90	✓	62,9 x 98	E27	25000	G		10	6	21,00
SUP CL R80 GL 60 36° DIM 4,9W/927 E27	4058075**759725**	4099854**048418**	4,9	60	345	550	2700	90	✓	80 x 105	E27	25000	G		10	7	25,50
LEDVANCE PERFORMANCE CLASS DIM - R50/63/80 Gradable[1] VERRE - Ra 90																PERFORMANCE CLASS
220–240 V – Garantie 5 ans – ON/OFF X 100 000																CR SA
PFM R50 GL 60 DIM 5,9W/927 E14	4058075**607811**	4099854**058608**	5,9	60	350	607	2700	90	✓	50 x 85	E14	25000	G		10	5	23,00
PFM R63 GL 60 DIM 4,9W/927 E27	4058075**607897**	4099854**047954**	4,9	60	345	550	2700	90	✓	63 x 98	E27	25000	G		10	6	23,50
PFM R80 GL 60 DIM 4,9W/927 E27	4058075**609457**	4099854**051234**	4,9	60	345	550	2700	90	✓	80 x 105	E27	25000	G		10	7	32,00
PFM R80 GL 100 DIM 8,5W/827 E27	4058075**607972**	4099854**051258**	8,5	100	670	1000	2700	80	✓	80 x 105	E27	25000	F		10	7	32,50
LEDVANCE PERFORMANCE CLASS - R50/63/80 VERRE																PERFORMANCE CLASS
220–240 V – 36° – Garantie 4 ans – ON/OFF X 100 000																CR SA
PFM R50 GL 25 1,5W/827 E14	4058075**607934**	4099854**058639**	1,5	25	110	248	2700	80	—	50 x 85	E14	15000	F		10	5	18,00
PFM R50 GL 40 2,6W/827 E14	4058075**607859**	4099854**058660**	2,6	40	210	398	2700	80	—	50 x 85	E14	15000	F		10	5	18,00
PFM R50 GL 60 4,3W/827 E14	4058075**607835**	4099854**058714**	4,3	60	350	582	2700	80	—	50 x 85	E14	15000	F		10	5	18,00
PFM R63 GL 40 2,9W/827 E27	4058075**607910**	4099854**048012**	2,9	40	210	430	2700	80	—	63 x 98	E27	15000	F		10	6	21,00
PFM R63 GL 60 4,8W/827 E27	4058075**607873**	4099854**048371**	4,8	60	350	650	2700	80	—	63 x 98	E27	15000	F		10	6	21,00
PFM R80 GL 60 4,8W/827 E27	4058075**608658**	4099854**050091**	4,8	60	350	650	2700	80	—	80 x 105	E27	15000	F		10	7	25,50
PFM R80 GL 100 8,5W/827 E27	4058075**607958**	4099854**050114**	8,5	100	670	1000	2700	80	—	80 x 105	E27	15000	F		10	7	25,50

[1] Les lampes LED peuvent fonctionner avec un grand nombre de variateurs disponibles dans le commerce ; voir détails et résultats des tests de compatibilité sur www.ledvance.fr/compatibilite
[2] Sauf référence 4099854**051258** en Ra 80.

LAMPES LED



LEDVANCE SUPERIOR CLASS - COMFORT LIGHT CLASSIC A Gradable[1] VERRE - Ra 90

Réduction du pic de bleu – Excellent rendu des couleurs – Spectre proche de la lumière naturelle – Réduction de la fatigue oculaire – 220-240 V – Très bon comportement à la variation – Garantie 5 ans – ON/OFF X 100 000

Désignation	Code précédent	Code actuel	W		lm	cd	K	Ra		mm ø x L		DURÉE DE VIE			No.	€ UNITAIRE	CR SA
SUP CL CLA 60 FIL DIM 5,8W/927 E27	4058075**758926**	4099854**060892**	5,8	60	806	—	2700	90	✓	60 x 105	E27	15000		D	10	1	18,00
SUP CL CLA 60 GLFR DIM 5,8W/927 E27	4058075**758940**	4099854**061271**	5,8	60	806	—	2700	90	✓	60 x 105	E27	15000		D	10	2	18,00
SUP CL CLA 60 FIL DIM 5,8W/940 E27	4058075**758964**	4099854**060953**	5,8	60	806	—	4000	90	✓	60 x 105	E27	15000		D	10	1	18,00
SUP CL CLA 60 GLFR DIM 5,8W/940 E27	4058075**758988**	4099854**061332**	5,8	60	806	—	4000	90	✓	60 x 105	E27	15000		D	10	2	18,00
SUP CL CLA 75 FIL DIM 7,5W/927 E27	4058075**759008**	4099854**061035**	7,5	75	1055	—	2700	90	✓	60 x 105	E27	15000		D	10	1	25,50
SUP CL CLA 75 GLFR DIM 7,5W/927 E27	4058075**759046**	4099854**061356**	7,5	75	1055	—	2700	90	✓	60 x 105	E27	15000		D	10	2	25,50
SUP CL CLA 75 FIL DIM 7,5W/940 E27	4058075**759107**	4099854**061073**	7,5	75	1055	—	4000	90	✓	60 x 105	E27	15000		D	10	4	25,50
SUP CL CLA 75 GLFR DIM 7,5W/940 E27	4058075**759220**	4099854**061394**	7,5	75	1055	—	4000	90	✓	60 x 105	E27	15000		D	10	2	25,50
SUP CL CLA 100 FIL DIM 11W/927 E27	4058075**758742**	4099854**061134**	11,0	100	1521	—	2700	90	✓	60 x 105	E27	15000		D	10	4	30,50
SUP CL CLA 100 GLFR DIM 11W/927 E27	4058075**758780**	4099854**061431**	11,0	100	1521	—	2700	90	✓	60 x 105	E27	15000		D	10	2	30,50
SUP CL CLA 100 GLFR DIM 11W/927 B22d	4058075**758803**	4099854**061516**	11,0	100	1521	—	2700	90	✓	60 x 104	B22d	15000		D	10	3	30,50
SUP CL CLA 100 FIL DIM 11W/940 E27	4058075**758841**	4099854**061233**	11,0	100	1521	—	4000	90	✓	60 x 105	E27	15000		D	10	4	30,50
SUP CL CLA 100 GLFR DIM 11W/940 E27	4058075**758865**	4099854**061479**	11,0	100	1521	—	4000	90	✓	60 x 105	E27	15000		D	10	2	30,50
SUP CL CLA 100 GLFR DIM 11W/940 B22d	4058075**758889**	4099854**061592**	11,0	100	1521	—	4000	90	✓	60 x 104	B22d	15000		D	10	3	30,50

LEDVANCE SUPERIOR CLASS - CLASSIC A Gradable[1] VERRE – Ra 97

Excellent rendu des couleurs (Ra 97) – 220-240 V – Claire – Garantie 5 ans – ON/OFF X 100 000

	Désignation	Code précédent	Code actuel	W		lm	cd	K	Ra		mm ø x L		DURÉE DE VIE			No.	€ UNITAIRE	CR SA
	SUP CLA40 FIL DIM 4,2W/927 IRC97 E27	4058075**591813**	4099854**065330**	4,2	40	470	—	2700	97	✓	60 x 105	E27	15000		E	10	5	18,00
NEW	SUP CLA40 FR DIM 4,2W/927 IRC97 E27	—	4099854**065378**	4,2	40	470	—	2700	97	✓	60 x 105	E27	15000		E	10	6	18,00
	SUP CLA60 FIL DIM 7,2W/927 IRC97 E27	4058075**591790**	4099854**065071**	7,2	60	806	—	2700	97	✓	60 x 105	E27	15000		E	10	5	18,00
NEW	SUP CLA60 GLFR DIM 7,2W927 IRC97 E27	—	4099854**065231**	7,2	60	806	—	2700	97	✓	60 x 105	E27	15000		E	10	6	18,00
NEW	SUP CLA75 FIL DIM 9,5W/927 IRC97 E27	—	4099854**065170**	9,5	75	1055	—	2700	97	✓	60 x 105	E27	15000		E	10	7	25,50
NEW	SUP CLA75GLFR DIM 9,5W/927 IRC97 E27	—	4099854**065279**	9,5	75	1055	—	2700	97	✓	60 x 105	E27	15000		E	10	6	25,50
NEW	SUP CLA100FIL DIM 13,8W927 IRC97 E27	—	4099854**065217**	13,8	100	1521	—	2700	97	✓	60 x 105	E27	15000		E	10	7	30,50
NEW	SUP CLA100FR DIM 13,8W/927 IRC97 E27	—	4099854**065316**	13,8	100	1521	—	2700	97	✓	60 x 105	E27	15000		E	10	6	30,50

[1] Les lampes LED peuvent fonctionner avec un grand nombre de variateurs disponibles dans le commerce ; voir détails et résultats des tests de compatibilité sur www.ledvance.fr/compatibilite



Désignation	Code précédent	Code actuel	W		lm	cd	K	Ra		mm ø × L		DURÉE DE VIE				No.	€ UNITAIRE

LEDVANCE PERFORMANCE CLASS DIM - CLASSIC A Gradable[1] VERRE

PERFORMANCE CLASS

220-240V – Claire & Dépolie – Garantie 5 ans[2] – ON/OFF X 100 000

																	CR SA
PFM CLA 40 FIL DIM 4,8W/827 E27		4058075**591158**	4099854**067396**	4,8	40	470	—	2700	80	✓	60 x 105	E27	15000	F	10	1	18,00
PFM CLA 40 GLFR DIM 4,8W/827 E27		4058075**591271**	4099854**067433**	4,8	40	470	—	2700	80	✓	60 x 105	E27	15000	F	10	2	18,00
SSTAR CLA40 FILCL DIM 4,8W/840 E27 OSRAM	CR 38	4058075**434660**	4058075**434660**	4,8	40	470	—	4000	80	✓	60 x 105	E27	15000	F	6	3	NC
PFM CLA 60 FIL DIM 7W/827 B22d		4058075**591073**	4099854**054372**	7	60	806	—	2700	80	✓	60 x 104	B22d	15000	E	10	4	18,00
PFM CLA 60 FIL DIM 7W/827 E27		4058075**591172**	4099854**054396**	7	60	806	—	2700	80	✓	60 x 106	E27	15000	E	10	1	18,00
PFM CLA 60 GLFR DIM 7W/827 E27		4058075**591295**	4099854**054433**	7	60	806	—	2700	80	✓	60 x 106	E27	15000	E	10	2	18,00
PFM CLA 60 GLFR DIM 7W/827 B22d		4058075**590854**	4099854**054334**	7	60	806	—	2700	80	✓	60 x 104	B22d	15000	E	10	5	18,00
PFM CLA 60 GLFR DIM 7W/840 E27		4058075**590830**	4099854**054297**	7	60	806	—	4000	80	✓	60 x 106	E27	15000	E	10	2	18,00
PFM CLA 75 FIL DIM 7,5W/827 E27		4058075**591097**	4099854**060915**	7,5	75	1055	—	2700	80	✓	60 x 105	E27	15000	D	10	6	25,50
SSTAR DIM CLA75 FIL CL 840 E27 OSRAM	CR 38	4058075**434967**	4058075**434967**	7,8	75	1055	—	4000	80	✓	60 x 104	E27	15000	D	6	6	NC
PFM CLA 75 GLFR DIM 7,5W/827 E27		4058075**591110**	4099854**060977**	7,5	75	1055	—	2700	80	✓	60 x 105	E27	15000	D	10	2	25,50
SSTAR DIM CLA75 GL FR 827 B22 OSRAM	CR 38	4058075**448063**	4058075**448063**	7,8	75	1055	—	2700	80	✓	60 x 103	B22d	15000	D	6	7	NC
PFM CLA 75 GLFR DIM 7,5W/840 E27		4058075**591059**	4099854**060854**	7,5	75	1055	—	4000	80	✓	60 x 105	E27	15000	D	10	2	25,50
PFM CLA 100 FIL DIM 11W/827 E27		4058075**755581**	4099854**060595**	11	100	1521	—	2700	80	✓	60 x 105	E27	15000	D	10	8	30,50
PFM CLA 100 GLFR DIM 11W/827 E27		4058075**756182**	4099854**060656**	11	100	1521	—	2700	80	✓	60 x 105	E27	15000	D	10	3	30,50
SSTAR DIM CLA100 GL FR 827 B22 OSRAM	CR 38	4058075**245655**	4058075**245655**	11	100	1521	—	2700	80	✓	60 x 104	B22d	15000	D	6	7	NC
SSTAR DIM CLA100 FIL CL 840 E27 OSRAM	CR 38	4058075**448100**	4058075**448100**	11	100	1521	—	4000	80	✓	60 x 105	E27	15000	D	6	8	NC
SSTAR DIM CLA100 GL FR 840 E27 OSRAM	CR 38	4058075**434707**	4058075**434707**	11	100	1521	—	4000	80	✓	60 x 105	E27	15000	D	6	2	NC
PFM CLA 150 GLFR DIM 18W/827 E27		4058075**592179**	4099854**067457**	18	150	2452	—	2700	80	✓	70 x 128	E27	15000	D	10	9	43,50

LEDVANCE SUPERIOR CLASS - Label énergie A (EELA) - CLASSIC A - VERRE

SUPERIOR CLASS

Classe énergétique A – Rendement lumineux exceptionnel de 210 lm/W – 220-240 V – Garantie 5 ans – ON/OFF X 500 000

																CR SA
SUP CLA 40 FIL EELA 2,2W/830 E27	4058075**747807**	4099854**059995**	2,2	40	470	—	3000	80	—	60 x 105	E27	50000	A	6	10	27,00
SUP CLA 40 GL FR EELA 2,2W/830 E27	4099854**002809**	4099854**060090**	2,2	40	470	—	3000	80	—	60 x 105	E27	50000	A	6	7	27,00
SUP CLA 60 FIL EELA 3,8W/830 E27	4058075**747784**	4099854**059957**	3,8	60	806	—	3000	80	—	60 x 105	E27	50000	A	6	11	30,00
SUP CLA 60 GL FR EELA 3,8W/830 E27	4099854**002786**	4099854**060052**	3,8	60	806	—	3000	80	—	60 x 105	E27	50000	A	6	2	30,00
SUP CLA 75 FIL EELA 5W/830 E27	4099854**002823**	4099854**060113**	5	75	1055	—	3000	80	—	60 x 105	E27	50000	A	6	12	31,50
SUP CLA 75 GL FR EELA 5W/830 E27	4099854**002847**	4099854**060151**	5	75	1055	—	3000	80	—	60 x 105	E27	50000	A	6	3	31,50
SUP CLA 100 FIL EELA 7,2W/830 E27	4099854**002861**	4099854**060199**	7,2	100	1521	—	3000	80	—	60 x 105	E27	50000	A	6	13	36,50
SUP CLA 100 GL FR EELA 7,2W/830 E27	4099854**002885**	4099854**060212**	7,2	100	1521	—	3000	80	—	60 x 105	E27	50000	A	6	3	36,50

[1] Les lampes LED peuvent fonctionner avec un grand nombre de variateurs disponibles dans le commerce ; voir détails et résultats des tests de compatibilité sur www.ledvance.fr/compatibilite
[2] Garantie de 4 ans pour les versions SUPERSTAR (SSTAR)

LAMPES LED



LEDVANCE SUPERIOR CLASS - Label énergie B (EELB) DIM - CLASSIC A - Gradable[1] - Verre

Classe énergétique B – Rendement lumineux exceptionnel de 185 lm/W – 220-240 V – Garantie 5 ans – ON/OFF X 500 000

	Désignation	Code précédent	Code actuel	W		lm	cd	K	Ra		mm ø x L		DURÉE DE VIE			No.	€ UNITAIRE	CR SA
NEW	SUP CLA 40 FIL DIM EELB 2,6W/827 E27	—	4099854**065880**	2,6	40	481	—	2700	80	✓	60 x 105	E27	50000	A–G B		6	1	18,50
NEW	SUP CLA 60 FIL DIM EELB 4,3W/827 E27	—	4099854**065866**	4,3	60	806	—	2700	80	✓	60 x 105	E27	50000	A–G B		6	1	18,50
NEW	SUP CLA 75 FIL DIM EELB 5,7W/827 E27	—	4099854**065903**	5,7	75	1055	—	2700	80	✓	60 x 105	E27	50000	A–G B		6	2	26,00
NEW	SUP CLA100 FIL DIM EELB 8,2W/827 E27	—	4099854**065927**	8,2	100	1521	—	2700	80	✓	60 x 105	E27	50000	A–G B		6	2	32,00
NEW	SUP CLA40 GLFR DIM EELB 2,6W/827 E27	—	4099854**066221**	2,6	40	481	—	2700	80	✓	60 x 105	E27	50000	A–G B		6	3	18,50
NEW	SUP CLA60 GLFR DIM EELB 4,3W/827 E27	—	4099854**066146**	4,3	60	806	—	2700	80	✓	60 x 105	E27	50000	A–G B		6	3	18,50
NEW	SUP CLA75 GLFR DIM EELB 5,7W/827 E27	—	4099854**065941**	5,7	75	1055	—	2700	80	✓	60 x 105	E27	50000	A–G B		6	3	26,00
NEW	SUP CLA100 GLFRDIM EELB 8,2W/827 E27	—	4099854**065965**	8,2	100	1521	—	2700	80	✓	60 x 105	E27	50000	A–G B		6	3	32,00

LEDVANCE PERFORMANCE CLASS - CLASSIC A VERRE

220-240V – Claire & Dépolie – Garantie 4 ans[2] – ON/OFF X 100 000

Désignation		Code précédent	Code actuel	W		lm	cd	K	Ra		mm ø x L		DURÉE DE VIE			No.	€ UNITAIRE	CR SA
PFM CLA 40 FIL 4W/827 E27		4058075**592131**	4099854**069697**	4	40	470	—	2700	80	—	60 x 105	E27	15000	A–G E		10	4	8,60
PFM CLA 40 FIL 4W/827 B22d		4058075**592155**	4099854**069758**	4	40	470	—	2700	80	—	60 x 104	B22d	15000	A–G E		10	5	8,60
PFM CLA 40 FIL 4W/840 E27		4058075**591714**	4099854**069673**	4	40	470	—	4000	80	—	60 x 105	E27	15000	A–G E		10	4	8,60
PFM CLA 40 GLFR 4W/827 E27		4058075**592070**	4099854**069659**	4	40	470	—	2700	80	—	60 x 105	E27	15000	A–G E		10	6	8,60
PFM CLA 40 GLFR 4W/840 E27		4058075**592056**	4099854**069710**	4	40	470	—	4000	80	—	60 x 105	E27	15000	A–G E		10	6	8,60
PFM CLA 40 GLFR 4W/827 B22d		4058075**592094**	4099854**069734**	4	40	470	—	2700	80	—	60 x 104	B22d	15000	A–G E		10	7	8,60
PFM CLA 60 FIL 6,5W/827 E27		4058075**592032**	4099854**062582**	6,5	60	806	—	2700	80	—	60 x 105	E27	15000	A–G E		10	8	8,60
PFM CLA 60 FIL 6,5W/840 E27		4058075**591998**	4099854**062667**	6,5	60	806	—	4000	80	—	60 x 105	E27	15000	A–G E		10	8	8,60
PFM CLA 60 FIL 6,5W/827 B22d		4058075**591875**	4099854**063060**	6,5	60	806	—	2700	80	—	60 x 104	B22d	15000	A–G E		10	5	8,60
PFM CLA 60 GLFR 6,5W/827 E27		4058075**591936**	4099854**062421**	6,5	60	806	—	2700	80	—	60 x 105	E27	15000	A–G E		10	6	8,60
PFM CLA 60 GLFR 6,5W/840 E27		4058075**591912**	4099854**062469**	6,5	60	806	—	4000	80	—	60 x 105	E27	15000	A–G E		10	6	8,60
PFM CLA 60 GLFR 6,5W/827 B22d		4058075**591950**	4099854**062704**	6,5	60	806	—	2700	80	—	60 x 104	B22d	15000	A–G E		10	7	8,60
PFM CLA 75 FIL 7,5W/827 E27		4058075**591677**	4099854**062186**	7,5	75	1055	—	2700	80	—	60 x 105	E27	15000	A–G D		10	9	11,00
PFM CLA 75 FIL 7,5W/840 E27		4058075**591639**	4099854**062988**	7,5	75	1055	—	4000	80	—	60 x 105	E27	15000	A–G D		10	9	11,00
PFM CLA 75 GLFR 7,5W/827 E27		4058075**591592**	4099854**062049**	7,5	75	1055	—	2700	80	—	60 x 105	E27	15000	A–G D		10	6	11,00
PFM CLA 75 GLFR 7,5W/840 E27		4058075**591578**	4099854**062025**	7,5	75	1055	—	4000	80	—	60 x 105	E27	15000	A–G D		10	6	11,00
PFM CLA 100 FIL 11W/827 E27		4058075**756540**	4099854**069819**	11	100	1521	—	2700	80	—	60 x 105	E27	15000	A–G D		10	10	15,50
PFM CLA 100 FIL 11W/840 E27		4058075**756502**	4099854**069772**	11	100	1521	—	4000	80	—	60 x 105	E27	15000	A–G D		10	10	15,50
PFM CLA 100 GLFR 11W/827 E27		4058075**756526**	4099854**069796**	11	100	1521	—	2700	80	—	60 x 105	E27	15000	A–G D		10	6	15,50
STAR CLA100 GL FR 840 E27 OSRAM	CR 38	4058075**434028**	4058075**434028**	11	100	1521	—	4000	80	—	60 x 105	E27	15000	A–G D		6	6	NC
STAR CLA100 GL FR 865 E27 OSRAM	CR 38	4058075**435445**	4058075**435445**	11	100	1521	—	6500	80	—	60 x 105	E27	15000	A–G D		6	6	NC
STAR CLA100 GL FR 827 B22 OSRAM	CR 38	4058075**124684**	4058075**124684**	11	100	1521	—	2700	80	—	60 x 104	B22d	15000	A–G D		6	7	NC
PFM CLA 150 GLFR 17W/827 E27		4058075**591837**	4099854**069833**	17	150	2452	—	2700	80	—	70 x 118	E27	15000	A–G D		10	11	52,00
PFM CLA 150 GLFR 17W/840 E27		4058075**591851**	4099854**069857**	17	150	2452	—	4000	80	—	70 x 118	E27	15000	A–G D		10	11	52,00
PFM CLA 200 GLFR 24W/827 E27		4058075**619111**	4099854**069895**	24	200	3452	—	2700	80	—	95 x 162	E27	15000	A–G D		4	12	65,00
PFM CLA 200 GLFR 24W/840 E27		4058075**619135**	4099854**069918**	24	200	3452	—	4000	80	—	95 x 162	E27	15000	A–G D		4	12	65,00

[1] Les lampes LED peuvent fonctionner avec un grand nombre de variateurs disponibles dans le commerce ; voir détails et résultats des tests de compatibilité sur www.ledvance.fr/compatibilite
[2] Garantie 4 ans pour les versions SUPERSTAR et 3 ans pour les STAR



LEDVANCE SUPERIOR CLASS - COMFORT LIGHT CLASSIC B Gradable[1] VERRE - Ra 90

Réduction du pic de bleu – Excellent rendu des couleurs – Spectre proche de la lumière naturelle – Réduction de la fatigue oculaire – 220-240 V – Très bon comportement à la variation – Garantie 5 ans – ON/OFF X 100 000

Désignation	Code précédent	Code actuel	W	lm	cd	K	Ra	mm ø x L	DURÉE DE VIE	No.	UNITAIRE	CR SA
SUP CL CLB 40 FIL DIM 3,4W/927 E14	4058075**758261**	4099854**061653**	3,4	470	—	2700	90	✓	35 x 100	E14	15000	D	10	1	20,00
SUP CL CLB 40 FIL DIM 3,4W/940 E14	4058075**758322**	4099854**061714**	3,4	470	—	4000	90	✓	35 x 100	E14	15000	D	10	1	20,00
SUP CL CLB 40 GLFR DIM 3,4W/927 E14	4058075**758285**	4099854**061738**	3,4	470	—	2700	90	✓	35 x 100	E14	15000	D	10	2	20,00
SUP CL CLB 40 GLFR DIM 3,4W/940 E14	4058075**758346**	4099854**061790**	3,4	470	—	4000	90	✓	35 x 100	E14	15000	D	10	2	20,00
SUP CL CLB 40 GLFR DIM 3,4W/927 B22d	4058075**758308**	4099854**062001**	3,4	470	—	2700	90	✓	35 x 91	B22d	15000	D	10	3	20,00
SUP CL CLBA 40 FIL DIM 3,4W/927 E14	4058075**758360**	4099854**060618**	3,4	470	—	2700	90	✓	35 x 121	E14	15000	D	10	4	21,00
SUP CL CLBW 40 FIL DIM 3,4W/940 E14	4058075**758407**	4099854**060632**	3,4	470	—	4000	90	✓	35 x 100	E14	15000	D	10	5	21,00
SUP CL CLBW 40 GLFR DIM 3,4W/927 E14	4058075**758384**	4099854**060694**	3,4	470	—	2700	90	✓	35 x 100	E14	15000	D	10	6	21,00
SUP CL CLBW 40 GLFR DIM 3,4W/940 E14	4058075**758421**	4099854**060779**	3,4	470	—	4000	90	✓	35 x 100	E14	15000	D	10	6	21,00

LEDVANCE SUPERIOR CLASS DIM - CLASSIC B Gradable[1] VERRE – Ra 97

220-240 V – Claire – Garantie 5 ans – ON/OFF X 100 000

	Désignation	Code précédent	Code actuel	W	lm	cd	K	Ra	mm ø x L	DURÉE DE VIE	No.	UNITAIRE	CR SA
	SUP CLB40 FIL DIM 4,2W/927 IRC97 E14	4058075**591776**	4099854**065590**	4,2	470	—	2700	97	✓	35 x 100	E14	15000	E	10	1	25,00
NEW	SUP CLB40 FR DIM 4,2W/927 IRC97 E14	—	4099854**065613**	4,2	470	—	2700	97	✓	35 x 100	E14	15000	E	10	2	25,00

LEDVANCE SUPERIOR CLASS - Label énergie B (EELB) - CLASSIC B - Verre

Classe énergétique B – Rendement lumineux exceptionnel de 185 lm/W – 220-240 V – Garantie 5 ans – ON/OFF X 500 000

	Désignation	Code précédent	Code actuel	W	lm	cd	K	Ra	mm ø x L	DURÉE DE VIE	No.	UNITAIRE	CR SA
NEW	SUP CLB40 FILCL EELB 2.5W 827 E14 S	—	4058075**747821**	2,5	470	—	2700	80	—	35 x 100	E14	50000	B	6	7	16,50
NEW	SUP CLB40 FILFR EELB 2.5W 827 E14 S	—	4099854**066467**	2,5	470	—	2700	80	—	35 x 100	E14	50000	B	6	2	16,50

LEDVANCE SUPERIOR CLASS - Label énergie C (EELC) DIM - CLASSIC B - Gradable[1] - Verre

Classe énergétique B – Rendement lumineux exceptionnel de 162 lm/W – 220-240 V – Garantie 5 ans – ON/OFF X 500 000

	Désignation	Code précédent	Code actuel	W	lm	cd	K	Ra	mm ø x L	DURÉE DE VIE	No.	UNITAIRE	CR SA
NEW	SUP CLB40 FIL DIM EELC 2,9W/827 E14	—	4099854**066276**	2,9	470	—	2700	80	✓	35 x 100	E14	50000	C	6	7	25,00
NEW	SUP CLB40 FIFR DIM EELC 2,9W/827 E14	—	4099854**066382**	2,9	470	—	2700	80	✓	35 x 100	E14	50000	C	6	2	25,00

LEDVANCE PERFORMANCE CLASS DIM - CLASSIC B Gradable[1] VERRE

220-240V – Claire & Dépolie – Garantie 5 ans[2] – ON/OFF X 100 000

	Désignation	Code précédent	Code actuel	W	lm	cd	K	Ra	mm ø x L	DURÉE DE VIE	No.	UNITAIRE	CR SA
	PFM CLB 40 FIL DIM 4,8W/827 E14	4058075**591219**	4099854**067532**	4,8	470	—	2700	80	✓	35 x 97	E14	15000	F	10	1	20,00
	PFM CLB 40 GLFR DIM 4,8W/827 E14	4058075**591257**	4099854**067556**	4,8	470	—	2700	80	✓	35 x 97	E14	15000	F	10	2	20,00
	PFM CLB 40 FIL DIM 4,8W/827 E27	4058075**590670**	4099854**067495**	4,8	470	—	2700	80	✓	35 x 95	E27	15000	F	10	8	20,00
	SSTAR DIM CLB40 GL FR 827 E27 OSRAM CR 38	4058075**435025**	4058075**435025**	4,8	470	—	2700	80	✓	35 x 95	E27	15000	F	6	9	NC
	SSTAR DIM CLB40 FIL CL 840 E14 OSRAM CR 38	4058075**434943**	4058075**434943**	4,8	470	—	4000	80	✓	35 x 97	E14	15000	F	6	10	NC
	PFM CLB 40 GLFR DIM 4,8W/827 B22d	4058075**590755**	4099854**067518**	4,8	470	—	2700	80	✓	35 x 94	B22d	15000	F	10	3	20,00
	SSTAR DIM CLBA40 FIL CL 827 E14 OSRAM CR 38	4058075**434561**	4058075**434561**	4	470	—	2700	80	✓	35 x 121	E14	15000	E	6	4	NC
	SSTAR DIM CLBA40 GL FR 827 E14 OSRAM CR 38	4058075**434585**	4058075**434585**	4	470	—	2700	80	✓	35 x 121	E14	15000	E	6	11	NC
	PFM CLB 60 GLFR DIM 5,5W/827 E14	4058075**590717**	4099854**060533**	5,5	806	—	2700	80	✓	35 x 100	E14	15000	D	10	2	28,50

[1] Les lampes LED peuvent fonctionner avec un grand nombre de variateurs disponibles dans le commerce ; voir détails et résultats des tests de compatibilité sur www.ledvance.fr/compatibilite
[2] Garantie 4 ans pour les versions SUPERSTAR et 3 ans pour les STAR

LAMPES LED



Désignation	Code précédent	Code actuel	W		lm	cd	K	Ra		mm ø x L		DURÉE DE VIE			No.	€ UNITAIRE

LEDVANCE PERFORMANCE CLASS - CLASSIC B VERRE

220-240V – Claire & Dépolie – Garantie 4 ans[2] – ON/OFF X 100 000

																	CR SA
PERFORMANCE CLB 25 FIL 2,5W/827 E14		4058075**590533**	4099854**069451**	2,5	25	250	—	2700	80	—	35 x 100	E14	15000	F	10	1	12,00
PERFORMANCE CLB25 FIL 2,5W/827 B22d		4058075**590274**	4099854**069376**	2,5	25	250	—	2700	80	—	35 x 91	B22d	15000	F	10	2	12,00
PERFORMANCE CLB25 GLFR 2,5W/827 E14		4058075**590519**	4099854**069437**	2,5	25	250	—	2700	80	—	35 x 100	E14	15000	F	10	3	12,00
STAR CLBA25 FIL CLAIRE 827 E14 OSRAM	CR 38	4058075**436640**	4058075**436640**	2,5	25	250	—	2700	80	—	35 x 121	E14	15000	F	6	4	NC
PERFORMANCE CLB 40 FIL 4W/827 E14		4058075**590458**	4099854**069413**	4	40	470	—	2700	80	—	35 x 100	E14	15000	E	10	1	12,00
PERFORMANCE CLB 40 FIL 4W/840 E14		4058075**591493**	4099854**069291**	4	40	470	—	4000	80	—	35 x 100	E14	15000	E	10	1	12,00
PERFORMANCE CLB 40 FIL 4W/827 E27		4058075**591479**	4099854**069277**	4	40	470	—	2700	80	—	35 x 92	E27	15000	E	10	5	12,00
PERFORMANCE CLB 40 FIL 4W/827 B22d		4058075**591516**	4099854**069314**	4	40	470	—	2700	80	—	35 x 91	B22d	15000	E	10	6	12,00
PERFORMANCE CLB 40 GLFR 4W/827 E14		4058075**590359**	4099854**069390**	4	40	470	—	2700	80	—	35 x 100	E14	15000	E	10	3	12,00
PERFORMANCE CLB 40 GLFR 4W/827 B22d		4058075**591899**	4099854**069338**	4	40	470	—	2700	80	—	35 x 91	B22d	15000	E	10	7	12,00
STAR CLB40 GL FR 865 E14 OSRAM	CR 38	4058075**446786**	4058075**446786**	4	40	470	—	6500	80	—	35 x 100	E14	15000	E	6	3	NC
PERFORMANCE CLBA 40 FIL 4W/827 E14		4058075**590250**	4099854**069475**	4	40	470	—	2700	80	—	35 x 121	E14	15000	E	10	4	15,00
PERFORMANCE CLBW 40 FIL 4W/827 E14		4058075**590236**	4099854**069352**	4	40	470	—	2700	80	—	35 x 100	E14	15000	E	10	8	15,00
PERFORMANCE CLB 60 FIL 5,5W/827 E14		4058075**591011**	4099854**062308**	5,5	60	806	—	2700	80	—	35 x 100	E14	15000	D	10	1	19,00
PERFORMANCE CLB60 GLFR 5,5W/827 E14		4058075**591035**	4099854**062346**	5,5	60	806	—	2700	80	—	35 x 100	E14	15000	D	10	3	19,00

LEDVANCE SUPERIOR CLASS - COMFORT LIGHT CLASSIC P Gradable[1] VERRE - Ra 90

Réduction du pic de bleu – Excellent rendu des couleurs – Spectre proche de la lumière naturelle – Réduction de la fatigue oculaire – 220-240 V – Très bon comportement à la variation – Garantie 5 ans — ON/OFF X 100 000

																CR SA
SUP CL CLP 40 FIL DIM 3,4W/927 E14	4058075**758445**	4099854**063244**	3,4	40	470	—	2700	90	✓	45 x 77	E14	15000	D	10	9	20,00
SUP CL CLP 40 FIL DIM 3,4W/940 E14	4058075**758520**	4099854**063329**	3,4	40	470	—	4000	90	✓	45 x 77	E14	15000	D	10	9	20,00
SUP CL CLP 40 GLFR DIM 3,4W/927 E14	4058075**758483**	4099854**063343**	3,4	40	470	—	2700	90	✓	45 x 77	E14	15000	D	10	10	20,00
SUP CL CLP 40 GLFR DIM 3,4W/940 E14	4058075**758568**	4099854**063404**	3,4	40	470	—	4000	90	✓	45 x 77	E14	15000	D	10	10	20,00
SUP CL CLP 40 FIL DIM 3,4W/927 E27	4058075**758469**	4099854**062964**	3,4	40	470	—	2700	90	✓	45 x 77	E27	15000	D	10	11	20,00
SUP CL CLP 40 FIL DIM 3,4W/940 E27	4058075**758544**	4099854**063008**	3,4	40	470	—	4000	90	✓	45 x 77	E27	15000	D	10	11	20,00
SUP CL CLP 40 GLFR DIM 3,4W/927 E27	4058075**758506**	4099854**063145**	3,4	40	470	—	2700	90	✓	45 x 77	E27	15000	D	10	12	20,00
SUP CL CLP 40 GLFR DIM 3,4W/940 E27	4058075**758582**	4099854**063206**	3,4	40	470	—	4000	90	✓	45 x 77	E27	15000	D	10	12	20,00

LEDVANCE SUPERIOR CLASS - LABEL ÉNERGIE B (EELB) - CLASSIC P - VERRE

Classe énergétique B – Rendement lumineux exceptionnel de 185 lm/W – 220-240 V – Garantie 5 ans – ON/OFF X 500 000

																CR SA
NEW SUP CLP40 FILCL EELB 2,5W/827 E14	—	4099854**066597**	2,5	40	470	—	2700	80	—	45 x 77	E14	50000	B	6	13	16,50
NEW SUP CLP40 GLFR EELB 2,5W/827 E14	—	4099854**066641**	2,5	40	470	—	2700	80	—	45 x 77	E14	50000	B	6	10	16,50

LEDVANCE SUPERIOR CLASS - LABEL ÉNERGIE C (EELC) DIM- CLASSIC P - GRADABLE[1] - VERRE

Classe énergétique B – Rendement lumineux exceptionnel de 162 lm/W – 220-240 V – Garantie 5 ans – ON/OFF X 500 000

																CR SA
NEW SUP CLP40 FILCL DIM EELC 2,9W/827 E14	—	4099854**066535**	2,9	40	470	—	2700	80	✓	45 x 77	E14	50000	C	6	13	25,00
NEW SUP CLP40 GLFR DIM EELC 2,9W/827 E14	—	4058075**747845**	2,9	40	470	—	2700	80	✓	45 x 77	E14	50000	C	6	10	25,00

[1] Les lampes LED peuvent fonctionner avec un grand nombre de variateurs disponibles dans le commerce ; voir détails et résultats des tests de compatibilité sur www.ledvance.fr/compatibilite
[2] Garantie 4 ans pour les versions SUPERSTAR et 3 ans pour les STAR



LEDVANCE SUPERIOR CLASS DIM - CLASSIC P Gradable[1] VERRE – Ra 97

220-240 V – Claire – Garantie 5 ans – ON/OFF X 100 000

	Désignation		Code précédent	Code actuel	W		lm	cd	K	Ra				DURÉE DE VIE				No.	UNITAIRE	CR SA
	SUP CLP40 FIL DIM 4,2W/927 IRC97 E14		4058075**591752**	4099854**065750**	4,2	40	470	—	2700	97	✓	45 x 77	E14	15000	E	10	1	18,00
NEW	SUP CLP40 FR DIM 4,2W/927 IRC97 E14		—	4099854**065828**	4,2	40	470	—	2700	97	✓	45 x 77	E14	15000	E	10	2	18,00
	SUP CLP40 FIL DIM 4,2W/927 IRC97 E27		4058075**591738**	4099854**077968**	4,2	40	470	—	2700	97	✓	45 x 77	E27	15000	E	10	3	25,00

LEDVANCE PERFORMANCE CLASS DIM - CLASSIC P Gradable[1] VERRE

220-240V – Claire & Dépolie – Garantie 5 ans[2] – ON/OFF X 100 000

	Désignation		Code précédent	Code actuel	W		lm	cd	K	Ra				DURÉE DE VIE				No.	UNITAIRE	CR SA
	PFM CLP 25 GLFR DIM 2,8W/827 E14		4058075**591134**	4099854**067662**	2,8	25	250	—	2700	80	✓	45 x 78	E14	15000	F	10	2	18,00
	PFM CLP 25 GLFR DIM 2,8W/827 E27		4058075**590816**	4099854**067631**	2,8	25	250	—	2700	80	✓	45 x 77	E27	15000	F	10	4	18,00
	PFM CLP 40 FIL DIM 4,8W/827 E14		4058075**591196**	4099854**067686**	4,8	40	470	—	2700	80	✓	45 x 78	E14	15000	F	10	5	20,00
	PFM CLP 40 FIL DIM 4,8W/827 E27		4058075**590694**	4099854**067570**	4,8	40	470	—	2700	80	✓	45 x 77	E27	15000	F	10	6	20,00
	PFM CLP 40 GLFR DIM 4,8W/827 E14		4058075**591233**	4099854**067709**	4,8	40	470	—	2700	80	✓	45 x 78	E14	15000	F	10	2	20,00
	PFM CLP 40 GLFR DIM 4,8W/827 E27		4058075**590779**	4099854**067594**	4,8	40	470	—	2700	80	✓	45 x 77	E27	15000	F	10	4	20,00
	PFM CLP 40 GLFR DIM 4,8W/827 B22d		4058075**590793**	4099854**067617**	4,8	40	470	—	2700	80	✓	45 x 76	B22d	15000	F	10	7	20,00
	SSTAR DIM CLP60 FIL CL 827 E14 OSRAM	CR 38	4058075**447875**	4058075**447875**	6,5	60	806	—	2700	80	✓	45 x 78	E14	15000	E	6	5	NC
	PFM CLP 60 GLFR DIM 5,5W/827 E14		4058075**590731**	4099854**065552**	5,5	60	806	—	2700	80	✓	45 x 77	E14	15000	D	10	2	23,50
	SSTAR DIM CLP60 GL FR 840 E14 OSRAM	CR 38	4058075**434684**	4058075**434684**	6,5	60	806	—	4000	80	✓	45 x 78	E14	15000	E	6	2	NC

LEDVANCE PERFORMANCE CLASS - CLASSIC P VERRE

220-240V – Claire & Dépolie – Garantie 4 ans[1] – ON/OFF X 100 000

	Désignation		Code précédent	Code actuel	W		lm	cd	K	Ra				DURÉE DE VIE				No.	UNITAIRE	CR SA
	PFM CLP 15 FIL 1,5W/827 E27		4058075**590557**	4099854**069253**	1,5	15	136	—	2700	80	—	45 x 77	E27	15000	F	10	6	12,00
	PFM CLP 25 FIL 2,5W/827 E14		4058075**590472**	4099854**069215**	2,5	25	250	—	2700	80	—	45 x 77	E14	15000	F	10	8	12,00
	PFM CLP 25 FIL 2,5W/827 E27		4058075**590410**	4099854**069192**	2,5	25	250	—	2700	80	—	45 x 77	E27	15000	F	10	6	12,00
	STAR CLP25 FIL CLAIRE 827 B22 OSRAM	CR 38	4058075**450592**	4058075**450592**	2,5	25	250	—	2700	80	—	45 x 76	B22d	15000	F	6	9	NC
	PFM CLP25 GLFR 2,5W/827 E14		4058075**590496**	4099854**069239**	2,5	25	250	—	2700	80	—	45 x 77	E14	15000	F	10	2	12,00
	PFM CLP25 GLFR 2,5W/827 E27		4058075**590212**	4099854**069123**	2,5	25	250	—	2700	80	—	45 x 77	E27	15000	F	10	4	12,00
	PFM CLP 40 FIL 4W/827 E14		4058075**590397**	4099854**069178**	4	40	470	—	2700	80	—	45 x 77	E14	15000	E	10	10	12,00
	STAR CLP40 FIL CLAIRE 827 E27 OSRAM	CR 38	4058075**435162**	4058075**435162**	4	40	470	—	2700	80	—	45 x 77	E27	15000	E	6	6	NC
	PFM CLP 40 GLFR 4W/827 E14		4058075**590335**	4099854**069154**	4	40	470	—	2700	80	—	45 x 77	E14	15000	E	10	2	12,00
	PFM CLP 40 GLFR 4W/827 E27		4058075**591356**	4099854**069086**	4	40	470	—	2700	80	—	45 x 77	E27	15000	E	10	4	12,00
	PFM CLP 40 GLFR 4W/827 B22d		4058075**591370**	4099854**069109**	4	40	470	—	2700	80	—	45 x 76	B22d	15000	E	10	7	12,00
	STAR CLP40 GL FR 840 E14 OSRAM	CR 38	4058075**437081**	4058075**437081**	4	40	470	—	4000	80	—	45 x 77	E14	15000	E	6	2	NC
	STAR CLP40 GL FR 865 E14 OSRAM	CR 38	4058075**435186**	4058075**435186**	4	40	470	—	6500	80	—	45 x 77	E14	15000	E	6	2	NC
	STAR CLP40 GL FR 840 E27 OSRAM	CR 38	4058075**435124**	4058075**435124**	4	40	470	—	4000	80	—	45 x 77	E27	15000	E	6	4	NC
	PFM CLP 60 FIL 5,5W/827 E14		4058075**590977**	4099854**062223**	5,5	60	806	—	2700	80	—	45 x 77	E14	15000	D	10	5	19,00
	PFM CLP 60 FIL 5,5W/827 E27		4058075**590953**	4099854**062209**	5,5	60	806	—	2700	80	—	45 x 77	E27	15000	D	10	3	19,00
	PFM CLP60 GLFR 5,5W/827 E14		4058075**590991**	4099854**062261**	5,5	60	806	—	2700	80	—	45 x 77	E14	15000	D	10	2	19,00
	STAR CLP60 GL FR 827 E27 OSRAM	CR 38	4058075**434905**	4058075**434905**	5,5	60	806	—	2700	80	—	45 x 77	E27	15000	D	6	4	NC

[1] Les lampes LED peuvent fonctionner avec un grand nombre de variateurs disponibles dans le commerce ; voir détails et résultats des tests de compatibilité sur www.ledvance.fr/compatibilite
[2] Garantie 4 ans pour les versions SUPERSTAR et 3 ans pour les STAR

LAMPES LED



LEDVANCE SUPERIOR CLASS - COMFORT LIGHT GLOBE Gradable[1] VERRE - Ra 90

Réduction du pic de bleu – Excellent rendu des couleurs – Spectre proche de la lumière naturelle – Réduction de la fatigue oculaire – 220-240 V – Très bon comportement à la variation – Garantie 5 ans – ON/OFF X 100 000

Désignation	Code précédent	Code actuel	W		lm	cd	K	Ra		mm ø x L		DURÉE DE VIE			No.	€ UNITAIRE	CR	SA	
SUP CL GLB125 100FIL DIM 11W/927 E27	4058075**758148**	4099854**062087**	11,0	100	1521	—	2700	90	✓	124 x 168	E27	15000	A–G D		10	1	40,00		
SUP CL GLB125 100FIL DIM 11W/940 E27	4058075**758162**	4099854**062162**	11,0	100	1521	—	4000	90	✓	124 x 168	E27	15000	A–G D		10	1	40,00		
SUP CL GLB95 100 FIL DIM 11W/927 E27	4058075**758186**	4099854**060755**	11,0	100	1521	—	2700	90	✓	95 x 135	E27	15000	A–G D		10	2	41,00		
SUP CL GLB95 100GLFR DIM 11W/927 E27	4058075**758209**	4099854**061578**	11,0	100	1521	—	2700	90	✓	95 x 135	E27	15000	A–G D		10	3	41,00		
SUP CL GLB95 100 FIL DIM 11W/940 E27	4058075**758223**	4099854**061219**	11,0	100	1521	—	4000	90	✓	95 x 135	E27	15000	A–G D		10	2	41,00		
SUP CL GLB95 100GLFR DIM 11W/940 E27	4058075**758247**	4099854**061752**	11,0	100	1521	—	4000	90	✓	95 x 135	E27	15000	A–G D		10	3	41,00		

LEDVANCE PERFORMANCE CLASS DIM - GLOBE Gradable[1] VERRE

220-240 V – Dépolie – Garantie 5 ans – ON/OFF X 100 000

Désignation	Code précédent	Code actuel	W		lm	cd	K	Ra		mm ø x L		DURÉE DE VIE			No.	€ UNITAIRE	CR	SA	
PFM GLBE95 75 GLFR DIM 7,5W/827 E27	4058075**590915**	4099854**060717**	7,5	75	1055	—	2700	80	✓	95 x 135	E27	15000	A–G D		6	3	29,50		
PFM GLOBE95 100GLFR DIM 11W/827 E27	4058075**590939**	4099854**060793**	11	100	1521	—	2700	80	✓	95 x 135	E27	15000	A–G D		6	3	41,00		

LEDVANCE EFFICIENCE - Label énergie A - GLOBE ET EDISON - VERRE

Classe énergétique A – Rendement lumineux exceptionnel de 210 lm/W – 220-240 V – Garantie 5 ans – ON/OFF X 500 000

Désignation	Code précédent	Code actuel	W		lm	cd	K	Ra		mm ø x L		DURÉE DE VIE			No.	€ UNITAIRE	CR	SA	
SUP CL GLB95 FIL EELA 3,8W/830 E27	4099854**002908**	4099854**060250**	3,8	60	806	—	3000	80	—	95 x 138	E27	50000	A–G A		6	4	39,00		
SUP CL GLB95 GLFR EELA 3,8W/830 E27	4099854**002922**	4099854**060274**	3,8	60	806	—	3000	80	—	95 x 138	E27	50000	A–G A		6	5	39,00		
SUP CL EDI60 FIL EELA 3,8W/830 E27	4099854**002946**	4099854**060236**	3,8	60	806	—	3000	80	—	95 x 140	E27	50000	A–G A		6	6	39,00		

LEDVANCE PERFORMANCE CLASS - GLOBE VERRE

220-240V – Claire & Dépolie – Garantie 4 ans – ON/OFF X 100 000

Désignation	Code précédent	Code actuel	W		lm	cd	K	Ra		mm ø x L		DURÉE DE VIE			No.	€ UNITAIRE	CR	SA	
PFM GLOBE125 25 FIL 2,5W/827 E27	4058075**590656**	4099854**054259**	2,5	25	250	—	2700	80	—	125 x 178	E27	15000	A–G F		10	7	25,00		
PFM GLOBE125 40 FIL 4W/827 E27	4058075**591455**	4099854**054198**	4	40	470	—	2700	80	—	125 x 178	E27	15000	A–G E		10	1	28,00		
PFM GLOBE125 60 FIL 7W/827 E27	4058075**591431**	4099854**054761**	7	60	806	—	2700	80	—	125 x 178	E27	15000	A–G E		10	1	30,50		
PFM GLOBE95 60 GLFR 6,5W/827 E27	4058075**591417**	4099854**062384**	6,5	60	806	—	2700	80	—	95 x 135	E27	15000	A–G E		6	3	30,00		
PFM GLOBE95 100 GLFR 11W/827 E27	4058075**590618**	4099854**062865**	11	100	1521	—	2700	80	—	95 x 135	E27	15000	A–G D		6	3	34,50		

LEDVANCE SUPERIOR CLASS - COMFORT LIGHT EDISON Gradable[1] VERRE - Ra 90

Réduction du pic de bleu – Excellent rendu des couleurs – Spectre proche de la lumière naturelle – Réduction de la fatigue oculaire – 220-240 V – Très bon comportement à la variation – Garantie 3 ans – ON/OFF X 100 000

Désignation	Code précédent	Code actuel	W		lm	cd	K	Ra		mm ø x L		DURÉE DE VIE			No.	€ UNITAIRE	CR	SA	
SUP CL EDI 60 FIL DIM 5,8W/927 E27	4058075**758100**	4099854**062322**	5,8	60	806	—	2700	90	✓	64 x 143	E27	15000	A–G D		10	8	23,50		
SUP CL EDI 60 FIL DIM 5,8W/940 E27	4058075**758124**	4099854**062483**	5,8	60	806	—	4000	90	✓	64 x 143	E27	15000	A–G D		10	8	23,50		

LEDVANCE SUPERIOR CLASS - EDISON VERRE

220-240 V – Claire – Garantie 4 ans – ON/OFF X 100 000

Désignation	Code précédent	Code actuel	W		lm	cd	K	Ra		mm ø x L		DURÉE DE VIE			No.	€ UNITAIRE	CR	SA	
PFM EDISON 40 FIL 4W/827 E27	4058075**590632**	4099854**070013**	4	40	470	—	2700	80	—	64 x 143	E27	15000	A–G E		10	8	22,00		
PFM EDISON 40 GLFR 4W/827 E27	4058075**590595**	4099854**069994**	4	40	470	—	2700	80	—	64 x 143	E27	15000	A–G E		10	9	22,00		
PFM EDISON 55 GLFR 6,5W/827 E27	4058075**590571**	4099854**062803**	6,5	55	730	—	2700	80	—	64 x 143	E27	15000	A–G E		10	9	26,50		

[1] Les lampes LED peuvent fonctionner avec un grand nombre de variateurs disponibles dans le commerce ; voir détails et résultats des tests de compatibilité sur www.ledvance.fr/compatibilite



LEDVANCE SUPERIOR CLASS - Comfort Light - CLASSIC - Ra 97

Réduction du pic de bleu – Excellent rendu des couleurs – Spectre proche de la lumière naturelle – Réduction de la fatigue oculaire – 220-240 V – Très bon comportement à la variation – Garantie 3 ans – ON/OFF X 100 000

	Désignation	Code précédent	Code actuel	W	lm	cd	K	Ra			DURÉE DE VIE			No.	UNITAIRE
NEW	SUP CL CLA40 FR 4,9W/927 IRC97 E27	—	4099854**075407**	4,9	40	470	—	2700	97	—	60 x 107	E27	30000	10	1	7,50
NEW	SUP CL CLA60 FR 9,4W/927 IRC97 E27	—	4099854**075421**	9,4	60	806	—	2700	97	—	60 x 112	E27	30000	10	2	7,50
NEW	SUP CL CLB 25 FR 2,8W/927 IRC97 E14	—	4099854**075445**	2,8	25	245	—	2700	97	—	37 x 96	E14	30000	10	3	12,00
NEW	SUP CL CLB 40 FR 4,9W/927 IRC97 E14	—	4099854**075469**	4,9	40	470	—	2700	97	—	38 x 106	E14	30000	10	4	12,00
NEW	SUP CL CLP 40 FR 4,9W/927 IRC97 E14	—	4099854**075483**	4,9	40	470	—	2700	97	—	47 x 89	E14	30000	10	5	12,00

LEDVANCE PERFORMANCE CLASS DIM - CLASSIC A Gradable[1]

220-240 V – Dépolie – Garantie 5 ans – ON/OFF X 100 000

Désignation	Code précédent	Code actuel	W	lm	cd	K	Ra			DURÉE DE VIE			No.	UNITAIRE
PFM CLA 60 FR DIM 8,8W/827 E27	4058075**594180**	4099854**043970**	8,8	60	806	—	2700	80	✓	60 x 108	E27	25000	10	1	16,50
PFM CLA 75 FR DIM 10,5W/827 E27	4058075**594203**	4099854**043994**	10,5	75	1055	—	2700	80	✓	60 x 112	E27	25000	10	2	19,50
PFM CLA 100 FR DIM 14W/827 E27	4058075**594227**	4099854**044014**	14	100	1521	—	2700	80	✓	60 x 120	E27	25000	10	6	23,00
PFM CLA 150 FR DIM 20W/827 E27	4058075**594241**	4099854**044038**	20	150	2452	—	2700	80	✓	70 x 137	E27	25000	10	7	37,50

LEDVANCE PERFORMANCE CLASS - CLASSIC A

220-240 V – 200° – Dépolie – Garantie 4 ans[2] – ON/OFF X 100 000

Désignation	Code précédent	Code actuel	W	lm	cd	K	Ra			DURÉE DE VIE			No.	UNITAIRE
PFM CLA 40 FR 4,9W/827 E27	4058075**593275**	4099854**049460**	4,9	40	470	—	2700	80	—	55 x 95	E27	15000	10	1	7,50
PFM CLA 40 FR 4,9W/840 E27	4058075**593299**	4099854**049538**	4,9	40	470	—	4000	80	—	55 x 95	E27	15000	10	1	7,50
PFM CLA 60 FR 8,5W/827 E27	4058075**593176**	4099854**049088**	8,5	60	806	—	2700	80	—	60 x 107	E27	15000	10	1	7,50
PFM CLA 60 FR 8,5W/827 B22d	4058075**593213**	4099854**049101**	8,5	60	806	—	2700	80	—	60 x 107	B22d	15000	10	8	7,50
PFM CLA 60 FR 8,5W/840 E27	4058075**593190**	4099854**049149**	8,5	60	806	—	4000	80	—	60 x 107	E27	15000	10	1	7,50
PFM CLA 75 FR 10W/827 E27	4058075**593091**	4099854**048821**	10	75	1055	—	2700	80	—	60 x 113	E27	15000	10	2	9,50
PFM CLA 75 FR 10W/840 E27	4058075**593114**	4099854**048869**	10	75	1055	—	4000	80	—	60 x 113	E27	15000	10	2	9,50
PFM CLA 100 FR 13W/827 E27	4058075**593138**	4099854**048944**	13	100	1521	—	2700	80	—	60 x 118	E27	15000	10	6	13,00
PFM CLA 100 FR 13W/840 E27	4058075**593152**	4099854**048968**	13	100	1521	—	4000	80	—	60 x 118	E27	15000	10	6	13,00
PFM CLA 150 FR 19W/827 E27	4058075**593077**	4099854**048784**	19	150	2452	—	2700	80	—	65 x 131	E27	15000	10	9	34,50

LEDVANCE PERFORMANCE CLASS DIM - CLASSIC B Gradable[1]

220-240 V – 240° – Dépolie – Garantie 5 ans – ON/OFF X 100 000

Désignation	Code précédent	Code actuel	W	lm	cd	K	Ra			DURÉE DE VIE			No.	UNITAIRE
PFM CLB 40 FR DIM 4,9W/827 E14	4058075**594265**	4099854**044052**	4,9	40	470	—	2700	80	✓	35 x 100	E14	25000	10	10	18,50

LEDVANCE PERFORMANCE CLASS - CLASSIC B

220-240 V – 200° – Dépolie – Garantie 4 ans[2] – ON/OFF X 100 000

Désignation	Code précédent	Code actuel	W	lm	cd	K	Ra			DURÉE DE VIE			No.	UNITAIRE
PFM CLB 40 FR 4,9W/827 E14	4058075**593237**	4099854**049309**	4,9	40	470	—	2700	80	—	37 x 96	E14	15000	10	3	12,00
STAR CLB40 FR 4,9W/840 E14 OSRAM CR 38	4058075**431058**	4058075**431058**	4,9	40	470	—	4000	80	—	37 x 100	E14	15000	6	4	NC

LEDVANCE PERFORMANCE CLASS DIM - CLASSIC P Gradable[1]

220-240 V – 220° – Dépolie – Garantie 5 ans – ON/OFF X 100 000

Désignation	Code précédent	Code actuel	W	lm	cd	K	Ra			DURÉE DE VIE			No.	UNITAIRE
PFM CLP 40 FR DIM 4,9W/827 E14	4058075**594289**	4099854**044083**	4,9	40	470	—	2700	80	✓	45 x 82	E14	25000	10	11	18,50

LEDVANCE PERFORMANCE CLASS - CLASSIC P

220-240 V – 200° – Dépolie – Garantie 4 ans[2] – ON/OFF X 100 000

Désignation	Code précédent	Code actuel	W	lm	cd	K	Ra			DURÉE DE VIE			No.	UNITAIRE
PFM CLP 40 FR 4,9W/827 E14	4058075**593251**	4099854**049385**	4,9	40	470	—	2700	80	—	45 x 79	E14	15000	10	5	12,00
STAR CLP40 FR 827 E27 OSRAM CR 38	4058075**431034**	4058075**431034**	4,9	40	470	—	2700	80	—	45 x 82	E27	15000	6	12	NC
STAR CLP40 FR 840 E14 OSRAM CR 38	4058075**430815**	4058075**430815**	4,9	40	470	—	4000	80	—	45 x 82	E14	15000	6	5	NC

[1] Les lampes LED peuvent fonctionner avec un grand nombre de variateurs disponibles dans le commerce ; voir détails et résultats des tests de compatibilité sur www.ledvance.fr/compatibilite
[2] Garantie 3 ans pour les versions STAR

LAMPES LED



Désignation	Code précédent	Code actuel	W		lm	cd	K	Ra		mm Ø x L		DURÉE DE VIE				No.	€ UNITAIRE

LEDVANCE VALUE CLASS - CLASSIC A

VALUE CLASS

220-240 V – 200° – Dépolie

CR SA

VALUE CLA 60 FR 8,5W/827 E27	4052899**326842**	4099854**049620**	8,5	60	806	—	2700	80	—	60 x 107	E27	10000		10	1	5,90
VALUE CLA 60 FR 8,5W/840 E27	4052899**973381**	4099854**049187**	8,5	60	806	—	4000	80	—	60 x 107	E27	10000		10	1	5,90
VALUE CLA 75 FR 10W/827 E27	4052899**971028**	4099854**048807**	10	75	1055	—	2700	80	—	60 x 113	E27	10000		10	2	8,80
VALUE CLA 75 FR 10W/840 E27	4052899**973404**	4099854**048883**	10	75	1055	—	4000	80	—	60 x 113	E27	10000		10	2	8,80

LEDVANCE SUPERIOR CLASS - COMFORT LIGHT STICK Gradable[1] Ra 90

SUPERIOR CLASS

Réduction du pic de bleu – Excellent rendu des couleurs – Spectre proche de la lumière naturelle – Réduction de la fatigue oculaire – 220-240 V – Très bon comportement à la variation – Garantie 5 ans – ON/OFF X 100 000

CR SA

SUP CL STICK 70 FR DIM 11W/927 E27	4058075**759602**	4099854**055713**	11	70	1000	—	2700	90	✔	44 x 121	E27	25000		10	3	15,50
SUP CL STICK 75 FR DIM 11W/940 E27	4058075**759626**	4099854**055751**	11	75	1050	—	4000	90	✔	44 x 121	E27	25000		10	3	15,50
SUP CL STICK 75 FR DIM 11W/965 E27	4058075**759640**	4099854**055850**	11	75	1050	—	6500	90	✔	44 x 121	E27	25000		10	3	15,50

LEDVANCE PERFORMANCE CLASS - STICK

PERFORMANCE CLASS

220-240 V – 200° – Ø 40,4 – Dépolie – Garantie 4 ans[2] – ON/OFF X 100 000

CR SA

PERFORMANCE STICK 60 FR 8W/827 E27	4058075**593374**	4099854**057113**	8	60	806	—	2700	80	—	36 x 116	E27	15000		10	3	11,00
STAR STICK60 827 FR E14 OSRAM CR 38	4058075**428362**	4058075**428362**	8	60	806	—	2700	80	—	36 x 118	E14	15000		6	4	NC
PERFORMANCE STICK 60 FR 8W/840 E27	4058075**593312**	4099854**057151**	8	60	806	—	4000	80	—	36 x 116	E27	15000		10	3	11,00
STAR STICK60 840 FR E14 OSRAM CR 38	4058075**428423**	4058075**428423**	8	60	806	—	4000	80	—	36 x 118	E14	15000		6	4	NC
PERFORMANCE STICK 75 FR 9W/827 E27	4058075**593350**	4099854**057175**	9	75	1050	—	2700	80	—	36 x 116	E27	15000		10	3	14,00
STAR STICK75 827 FR E14 OSRAM CR 38	4058075**428386**	4058075**428386**	9	75	1050	—	2700	80	—	36 x 118	E14	15000		6	4	NC
PERFORMANCE STICK 75 FR 9W/840 E27	4058075**593336**	4099854**057250**	9	75	1050	—	4000	80	—	36 x 116	E27	15000		10	3	14,00
STAR STICK75 840 FR E14 OSRAM CR 38	4058075**428409**	4058075**428409**	9	75	1050	—	4000	80	—	36 x 118	E14	15000		6	4	NC
STAR STICK75 865 FR E27 OSRAM CR 38	4058075**466258**	4058075**466258**	9	75	1050	—	6500	80	—	36 x 116	E27	15000		6	3	NC
STAR STICK75 865 FR E14 OSRAM CR 38	4058075**466272**	4058075**466272**	9	75	1050	—	6500	80	—	36 x 118	E14	15000		6	4	NC

LEDVANCE SUPERIOR CLASS - FACILITY - Classic A et B

SUPERIOR CLASS

Grand nombre de cycles de commutation – AC 220-240 V, DC 176-250 V – Températures de fonctionnement entre -30°C et +50°C – Garantie 5 ans – ON/OFF X 500 000

CR SA

SUPERIOR CLA 60 FACIL FR 7W/827 E27	4058075**757509**	4099854**044151**	7	60	806	—	2700	80	—	60 x 108	E27	25000		10	1	17,50
NEW SUPERIOR CLA 60 FACIL FR 7W/840 E27	—	4099854**044175**	7	60	806	—	4000	80	—	60 x 108	E27	25000		10	1	17,50
SUPERIOR CLA 75 FACIL FR 9W/827 E27	4058075**757523**	4099854**044199**	9	75	1055	—	2700	80	—	60 x 112	E27	25000		10	2	23,00
NEW SUPERIOR CLA 75 FACIL FR 9W/840 E27	—	4099854**044212**	9	75	1055	—	4000	80	—	60 x 112	E27	25000		10	2	23,00
NEW SUPERIOR CLB 60 FAC FR 7,3W/827 E14	—	4099854**086342**	7,3	60	806	—	2700	80	—	37 x 107	E14	25000		10	5	30,50
NEW SUPERIOR CLB 60 FAC FR 7,3W/840 E14	—	4099854**086366**	7,3	60	806	—	4000	80	—	37 x 107	E14	25000		10	5	30,50

LEDVANCE SUPERIOR CLASS - Daylight Sensor - Crépusculaire - Classic A

SUPERIOR CLASS

Allumage automatique selon le niveau de lumière naturelle (détection spectrale) – 220-240V – Verre claire (FIL CLAIRE) ou version plastique dépolie – Garantie 5 ans – ON/OFF X 100 000

CR SA

SUPERIOR CLA 40 DS FIL 4,9W/827 E27	4058075**761995**	4099854**048197**	4,9	40	470	—	2700	80	—	60 x 106	E27	15000		10	6	25,00
SUPERIOR CLA 60 DS FR 8,8W/827 E27	4058075**594166**	4099854**043956**	8,8	60	806	—	2700	80	—	60 x 108	E27	25000		10	1	27,50
SUPERIOR CLA 60 DS FIL 7,3W/827 E27	4058075**762015**	4099854**048210**	7,3	60	806	—	2700	80	—	60 x 106	E27	15000		10	6	29,00

[1] Les lampes LED peuvent fonctionner avec un grand nombre de variateurs disponibles dans le commerce ; voir détails et résultats des tests de compatibilité sur www.ledvance.fr/compatibilite
[2] Garantie 3 ans pour les versions STAR



Désignation	Code précédent	Code actuel	W		lm	cd	K	Ra				DURÉE DE VIE			No.	UNITAIRE

LEDVANCE SUPERIOR CLASS - MOTION SENSOR - DÉTECTEUR DE MOUVEMENT - CLASSIC A

Allumage automatique par détection de mouvement – 220-240V – Version en verre (FIL) ou version plastique dépolie – Version en plastique dépolie (FR) également équipée d'un détecteur crépusculaire - Garantie 5 ans – ON/OFF X 100 000

SUPERIOR CLASS

CR SA

NEW	SUP LED CLA60 MS 8,8W 827 FR E27	—	4099854**094200**	8,8	60	806	—	2700	80	—	60 x 112	E27	25000	F	10	1	23,00
NEW	SUP LED CLA60 MS 7,3W 827 FIL CL E27	—	4099854**096051**	7,3	60	806	—	2700	80	—	60 x 116	E27	15000	E	10	2	25,00
NEW	SUP LED CLA75 MS 10W 827 FR E27	—	4099854**094224**	10	75	1055	—	2700	80	—	60 x 112	E27	25000	F	10	1	25,50

OSRAM STAR Très Basse Tension 12-36 V - Classic A

Fonctionnement en très basse tension – Utilisation sur batterie pour les bateaux, camping-car, maisons de jardin – 12-36 V – Garantie 4 ans – ON/OFF X 100 000

CR 38

LED STAR+ LOW VOLTAGE CL A FR 45 non-dim 6.5W/840 E27	4058075**757608**	4058075**757608**	6,5	45	600	—	4000	80	—	60 x 118	E27	20000	F	6	1	7,51
LED STAR+ LOW VOLTAGE CL A FR 65 non-dim 9W/840 E27	4058075**757622**	4058075**757622**	9	65	940	—	4000	80	—	60 x 118	E27	20000	F	6	1	9,39

LEDVANCE PERFORMANCE CLASS - MIRROR Argenté

Formes Classic et Sphérique – 220-240 V – Garantie 4 ans – ON/OFF X 100 000

PERFORMANCE CLASS

CR SA

PFM CLP31 FIL MIROIR ARG 4W/827 E14	4058075**591394**	4099854**070037**	4	31	350	—	2700	80	—	45 x 77	E14	15 000	F	10	4	17,00
PFM CLA50 FIL MIR ARG 6,5W/827 E27	4058075**591691**	4099854**062742**	6,5	50	650	—	2700	80	—	60 x 105	E27	15 000	F	10	3	17,00

OSRAM PARATHOM® SPECIAL T SLIM – Gradable[1]

220-240 V – Claire – Garantie 3 ans – ON/OFF X 100 000

CR SA

SPECIAL DIM TSLIM 75 CLAIRE 827 B15d OSRAM	4058075**607194**	4058075**607194**	9	75	1055	—	2700	80	✓	18 x 100	B15d	15 000	E	4	5	96,00
SPECIAL DIM TSLIM 60 CLAIRE 827 E14 OSRAM CR 38	4058075**607316**	4058075**607316**	7	60	806	—	2700	80	✓	20 x 92	E14	15 000	E	6	6	NC
SPECIAL DIM TSLIM 60 CLAIRE 827 E27 OSRAM CR 38	4058075**607347**	4058075**607347**	7,3	60	806	—	2700	80	✓	32 x 90	E27	15 000	E	6	7	NC
SPECIAL DIM TSLIM 60 CLAIRE 827 GU10 OSRAM CR 38	4058075**607378**	4058075**607378**	7	60	806	—	2700	80	✓	20 x 82	GU10	15 000	E	6	8	NC

OSRAM PARATHOM® SPECIAL T SLIM B15d

220-240 V – Claire – Garantie 3 ans – ON/OFF X 100 000

CR SA

SPECIAL TSLIM 60 CLAIRE 827 B15d OSRAM	4058075**606968**	4058075**606968**	7	60	806	—	2700	80	—	18 x 90	B15d	15 000	E	4	9	75,00

LEDVANCE PERFORMANCE CLASS - SPECIAL T26

220-240V – Claire & Dépolie – Garantie 4 ans[2] – ON/OFF X 100 000

PERFORMANCE CLASS

CR SA

STAR T26 5 FIL CLAIRE 1,3W/824 E14 OSRAM CR 38	4058075**432819**	4058075**432819**	1,6	5	50	—	2400	80	—	26 x 63	E14	15 000	G	6	10	NC
PFM SPECIAL T26 10 FIL 1,3W/827 E14	4058075**616912**	4099854**066108**	1,3	10	110	—	2700	80	—	26 x 65	E14	15 000	G	20	10	16,50
PFM SPECIAL T26 25 FIL 2,8W/827 E14	4058075**616875**	4099854**066320**	2,8	25	250	—	2700	80	—	26 x 65	E14	15 000	F	20	11	17,50
PFM SPECIAL T26 25 FIL 2,8W/865 E14	4058075**616837**	4099854**066498**	2,8	25	250	—	6500	80	—	26 x 65	E14	15 000	F	20	11	16,50
PFM SPECIAL T26 40 FIL 4,2W/827 E14	4058075**616790**	4099854**066665**	4,2	40	470	—	2700	80	—	25 x 83	E14	15 000	E	20	12	17,50
STAR T26 55 FIL CLAIRE 6,5W/824 E14 OSRAM CR 38	4058075**432963**	4058075**432963**	6,5	55	730	—	2700	80	—	25 x 80	E14	15 000	E	6	12	NC
PFM SPECIAL T26 20 FR 2,3W/827 E14	4058075**620254**	4099854**066993**	2,3	20	200	—	2700	80	—	25 x 58	E14	15 000	F	20	13	16,50
PFM SPECIAL T26 20 FR 2,3W/865 E14	4058075**620155**	4099854**067020**	2,3	20	200	—	6500	80	—	25 x 58	E14	15 000	F	20	13	16,50

CIRCOLUX® LED

220-240 V – Angle diffusion 160° – Garantie 3 ans – ON/OFF X 100 000

CR SA

LED CIRCOLUX 14,5W/827 230V FR E27 OSRAM	4058075**606999**	4058075**606999**	14,5	—	1521	—	2700	80	—	260 x 86	E27	15000	F	4	14	39,50

[1] Les lampes LED peuvent fonctionner avec un grand nombre de variateurs disponibles dans le commerce ; voir détails et résultats des tests de compatibilité sur www.ledvance.fr/compatibilite
[2] Garantie 3 ans pour les versions STAR

LAMPES LED



Désignation	Code précédent	Code actuel	W		lm	cd	K	Ra		mm ⌀ x L		DURÉE DE VIE			No.	€ UNITAIRE
LEDVANCE PERFORMANCE CLASS DIM - LEDPIN G9 Gradable[1]																PERFORMANCE CLASS
220-240 V – Garantie 5 ans – ON/OFF X 100 000																CR SA
PFM SPECIAL PIN 30 CL DIM 3W/827 G9	4058075**622890**	4099854**048586**	3	30	320	—	2700	80	✔	16 x 52	G9	25000			20	1	33,50
PFM SPECIAL PIN 40 CL DIM 4W/827 G9	4058075**622265**	4099854**064814**	4	40	470	—	2700	80	✔	18 x 59	G9	25000			20	2	39,00
LEDVANCE PERFORMANCE CLASS - LEDPIN G9																PERFORMANCE CLASS
220-240 V – Garantie 4 ans[2] – ON/OFF X 100 000																CR SA
PFM SPECIAL PIN 20 CL 1,9W/827 G9	4058075**625969**	4099854**064579**	1,9	20	200	—	2700	80	—	15 x 46	G9	15000			20	3	18,50
LEDPIN20 1,9W/827 DEPOLIE G9 6X1 OSRAM	4058075**757943**	4058075**757943**	1,9	19	180	—	2700	80	—	15 x 46	G9	15000			6	4	18,50
PFM SPECIAL PIN 30 CL 2,6W/827 G9	4058075**626041**	4099854**064548**	2,6	30	320	—	2700	80	—	15 x 47	G9	15000			20	5	18,50
LEDPIN30 2,6W/827 DEPOLIE G9 6X1 OSRAM	4058075**757967**	4058075**757967**	2,6	28	290	—	2700	80	—	15 x 47	G9	15000			6	6	18,50
PFM SPECIAL PIN 30 CL 2,6W/840 G9	4058075**626010**	4099854**064517**	2,6	30	320	—	4000	80	—	15 x 47	G9	15000			20	5	18,50
LEDPIN40 4,2W/827 DEPOLIE G9 6X1 OSRAM	4058075**757981**	4058075**757981**	4,2	37	430	—	2700	80	—	19 x 52	G9	15000			6	7	28,00
PFM SPECIAL PIN 40 CL 4,2W/827 G9	4058075**626072**	4099854**064609**	4,2	40	470	—	2700	80	—	19 x 52	G9	15000			20	8	28,00
PFM SPECIAL PIN 40 CL 4,2W/840 G9	4058075**626102**	4099854**064630**	4,2	40	470	—	4000	80	—	19 x 52	G9	15000			20	8	28,00
PFM SPECIAL PIN 50 CL 4,8W/827 G9	4058075**622234**	4099854**064784**	4,8	50	600	—	2700	80	—	18 x 59	G9	15000			20	9	41,00
PFM SPECIAL PIN 50 CL 4,8W/840 G9	4058075**622203**	4099854**064845**	4,8	50	600	—	4000	80	—	18 x 59	G9	15000			20	9	41,00
OSRAM PARATHOM® LEDPIN DIM GY6.35 Gradable[1]																
12 V – Garantie 4 ans – ON/OFF X 100 000																CR SA
SPECIAL PIN DIM 40 CLAIRE 827 GY6.35 OSRAM	4058075**607255**	4058075**607255**	4,5	40	470	—	2700	80	✔	18 x 50	GY6.35	20000			6	10	27,00
LEDVANCE PERFORMANCE CLASS - LEDPIN GY6.35																PERFORMANCE CLASS
12 V – Garantie 4 ans – ON/OFF X 100 000																CR SA
PFM SPEC PIN 28 CL 2,6W/827 GY6.35	4058075**622418**	4099854**048470**	2,6	28	300	—	2700	80	—	14 x 40	GY6.35	15000			20	11	18,50
PFM SPECIAL PIN 40 CL 4W/827 GY6.35	4058075**622357**	4099854**064692**	4	40	470	—	2700	80	—	18 x 50	GY6.35	15000			20	10	22,50
LEDVANCE PERFORMANCE CLASS DIM - LEDPIN G4 Gradable[1]																PERFORMANCE CLASS
12 V – Garantie 5 ans – ON/OFF X 100 000																CR SA
PFM SPEC PIN 20 CL DIM 2W/827 G4	4058075**622388**	4099854**064661**	2	20	200	—	2700	80	✔	15 x 40	G4	25000			20	12	22,50
LEDVANCE PERFORMANCE CLASS - LEDPIN G4																PERFORMANCE CLASS
12 V – Garantie 4 ans[2] – ON/OFF X 100 000																CR SA
LEDPIN MICRO10 CLAIRE 827 G4 OSRAM	4058075**523098**	4058075**523098**	1	10	100	—	2700	80	—	10 x 30	G4	15 000			6	13	19,50
PFM SPECIAL PIN 10 CL 0,9W/827 G4	4058075**622722**	4099854**064722**	0,9	10	100	—	2700	80	—	12 x 33	G4	15 000			20	14	14,50
PFM SPECIAL PIN 20 CL 1,8W/827 G4	4058075**622692**	4099854**064753**	1,8	20	200	—	2700	80	—	13 x 36	G4	15 000			20	14	18,50
PFM SPECIAL PIN 28 CL 2,6W/827 G4	4058075**622449**	4099854**048616**	2,6	28	300	—	2700	80	—	14 x 40	G4	15 000			20	11	18,50
TRANSFORMATEUR RECOMMANDÉ POUR LES LAMPES LEDPIN 12 V GY6.35 et G4																CR LB
OSRAM HTM 70/230…240	4050300**442310**	4050300**442310**	70	—	—	—	—	—	—	—	—	—	—	—	1	15	43,50

[1] Les lampes LED peuvent fonctionner avec un grand nombre de variateurs disponibles dans le commerce ; voir détails et résultats des tests de compatibilité sur www.ledvance.fr/compatibilite
[2] Garantie 3 ans pour les versions G9 SPECIAL PIN 19, 28 et 37, LEDPIN 30 et G4 LEDPIN MICRO10

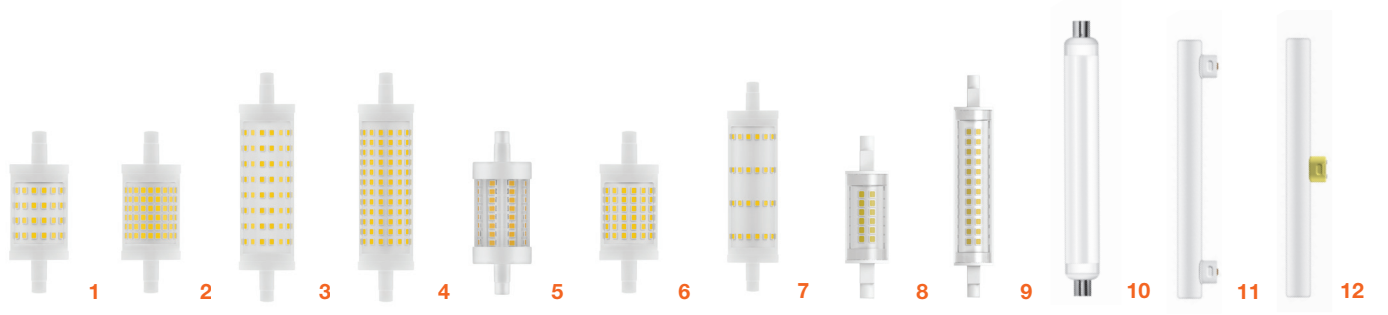

Désignation	Code précédent	Code actuel	W		lm	cd	K	Ra				DURÉE DE VIE			No.	UNITAIRE

LEDVANCE PERFORMANCE DIM LINE R7s Gradable[1]

PERFOR-MANCE CLASS

220-240 V – Angle diffusion 300° – 78 & 118mm – Garantie 5 ans – ON/OFF X 100 000

CR SA

PFM SPEC LINE 78 75 DIM 9,5W/827 R7S	4058075**626935**	4099854**064906**	9,5	75	1055	—	2700	80	✓	28 x 78	R7s	25 000	E	20	1	40,50
PFM SPEC LINE 78 100 DIM 12W/827 R7S	4058075**626966**	4099854**064876**	12	100	1521	—	2700	80	✓	28 x 78	R7s	25 000	E	20	2	52,00
PFM SPEC LINE 118 125 DIM 15W/827 R7S	4058075**626812**	4099854**048753**	15	125	2000	—	2700	80	✓	28 x 118	R7s	25 000	E	20	3	57,00
PFM SPEC LINE 118 150 DIM 18,5W/827 R7S	4058075**626782**	4099854**048678**	18,2	150	2452	—	2700	80	✓	28 x 118	R7s	25 000	E	20	4	68,00

LEDVANCE PERFORMANCE LINE R7s

PERFOR-MANCE CLASS

220-240 V – Angle diffusion 300° – 78 & 118 mm – Garantie 4 ans – ON/OFF X 100 000

CR SA

PFM SPEC LINE 78 60 7,3W/827 R7S	4058075**653283**	4099854**049682**	7,3	60	806	—	2700	80	—	28 x 78	R7s	15000	E	20	5	26,00
PFM SPEC LINE 78 75 8W/827 R7S	4058075**653221**	4099854**049736**	8	75	1055	—	2700	80	—	28 x 78	R7s	15000	E	20	5	31,00
PFM SPEC LINE 78 100 12W/827 R7S	4058075**627055**	4099854**049767**	11,5	100	1521	—	2700	80	—	28 x 78	R7s	15000	E	20	6	44,50
PFM SPEC LINE 118 100 13W/827 R7S	4058075**626874**	4099854**064937**	13	100	1521	—	2700	80	—	28 x 118	R7s	15000	E	20	7	41,00
PFM SPEC LINE 118 125 15W/827 R7S	4058075**626843**	4099854**048647**	15	125	2000	—	2700	80	—	28 x 118	R7s	15000	E	20	3	50,00
PFM SPEC LINE 118 150 18,5W/827 R7S	4058075**626904**	4099854**048722**	18,2	150	2452	—	2700	80	—	28 x 118	R7s	15000	E	20	4	82,00

OSRAM LED LINE R7s

220-240 V – Angle diffusion 300° – 118 mm – Garantie 3 ans – ON/OFF X 100 000

CR 38

LED LINE 100 118mm 840 R7s OSRAM	4099854**022241**	4099854**022241**	13	100	1521	—	4 000	80	—	28 x 118	R7s	15000	E	6	7	18,08
LED LINE 100 118mm 865 R7s OSRAM	4099854**022289**	4099854**022289**	13	100	1521	—	6 500	80	—	28 x 118	R7s	15000	E	6	7	35,01
LED LINE 150 118mm 840 R7s OSRAM	4099854**022340**	4099854**022340**	19	150	2452	—	4 000	80	—	28 x 118	R7s	15000	E	6	4	82,45
LED LINE 150 118mm 865 R7s OSRAM	4099854**022364**	4099854**022364**	19	150	2452	—	6 500	80	—	28 x 118	R7s	15000	E	6	4	82,45

SLIM LINE R7s

Dimensions réduites – 220-240 V– Angle de diffusion 300° – 78 & 118 mm – Garantie 3 ans – ON/OFF X 100 000

CR SA

SLIM LINE 60 78mm 827 R7s OSRAM	4058075**432710**	4058075**432710**	7	60	806	—	2700	80	—	20 x 78	R7s	15000	E	6	8	30,00
SLIM LINE 100 118mm 827 R7s OSRAM	4058075**432734**	4058075**432734**	12	100	1521	—	2700	80	—	20 x 118	R7s	15000	E	6	9	40,00

OSRAM STAR LINE S19

220-240 V – Angle diffusion 140° – Garantie 3 ans – ON/OFF X 100 000

CR 38

LED STAR SPECIAL S19 FR 60 non-dim 9W/827 S19	4052899**955066**	4099854**059674**	9	60	830	—	2700	80	—	38 x 310	S19	15000	F	10	10	14,79

OSRAM LEDinestra® DIM VERRE Gradable[1]

220-240 V – Angle diffusion 200° – Garantie 4 ans – ON/OFF X 100 000

CR SA

LEDINESTRA 827 S14s DIM – 300 mm OSRAM	4058075**607033**	4058075**607033**	3,1	27	275	—	2700	80	✓	29 x 300	S14s	25000	F	10	11	61,00
LEDINESTRA 827 S14d DIM – 300 mm OSRAM	4058075**607019**	4058075**607019**	3,1	27	275	—	2700	80	✓	29 x 300	S14d	25000	F	10	12	61,00
LEDINESTRA 827 S14s DIM – 500 mm OSRAM	4058075**607071**	4058075**607071**	4,9	40	470	—	2700	80	✓	29 x 500	S14s	25000	F	10	11	72,00
LEDINESTRA 827 S14d DIM – 500 mm OSRAM	4058075**607057**	4058075**607057**	4,9	40	470	—	2700	80	✓	29 x 500	S14d	25000	F	10	12	72,00
LEDINESTRA 827 S14s DIM – 1000mm OSRAM	4058075**607095**	4058075**607095**	9,9	75	1055	—	2700	80	✓	29 x 1000	S14s	25000	F	5	11	126,00

OSRAM LEDinestra®

220-240 V – Angle diffusion 145° – Garantie 3 ans – ON/OFF X 100 000

CR 38

LEDinestra 30cm 3.5W/827 FR S14d OSRAM	—	4058075**762398**	3,5	—	370	—	2700	80	—	28 x 300	S14d	15000	F	10	11	NC
LEDinestra 30cm 3.5W/827 FR S14s OSRAM	—	4058075**762374**	3,5	—	370	—	2700	80	—	28 x 300	S14s	15000	F	10	12	NC
LEDinestra 50cm 6W/827 FR S14d OSRAM	—	4058075**762435**	6	—	640	—	2700	80	—	28 x 500	S14d	15000	F	10	11	NC
LEDinestra 50cm 6W/827 FR S14s OSRAM	—	4058075**762411**	6	—	640	—	2700	80	—	28 x 500	S14s	15000	F	10	12	NC

[1] Les lampes LED peuvent fonctionner avec un grand nombre de variateurs disponibles dans le commerce ; voir détails et résultats des tests de compatibilité sur www.ledvance.fr/compatibilite

LAMPES LED



LEDVANCE DULUX® D LED - EM & AC - 2 PINS

Douille rotative – 220-240 V – Angle diffusion >120° – Pour alimentation conventionnelle ou branchement direct – Garantie 3 ans – Ta-20°C à + 45°C – ON/OFF X 200 000 – Ne convient pas pour un fonctionnement en duo

	Désignation	Code précédent	Code actuel	W		lm	cd	K	Ra		mm Ø x L		DURÉE DE VIE			No.	UNITAIRE	CR SA
NEW	DULUX LED D10 EM V 5W/830 G24D-1	—	4058075**823051**	5	10	540	—	3000	80	—	35 x 110	G24d-1	30000		10	1		18,00
NEW	DULUX LED D10 EM V 5W/840 G24D-1	—	4058075**823075**	5	10	600	—	4000	80	—	35 x 110	G24d-1	30000		10	1		18,00
	DULUX LED D13 EM V 6W/830 G24D-1	4058075**558106**	4058075**823099**	6	13	600	—	3000	80	—	35 x 148	G24d-1	30000		10	1		24,00
	DULUX LED D13 EM V 6W/840 G24D-1	4058075**558182**	4058075**823112**	6	13	660	—	4000	80	—	35 x 148	G24d-1	30000		10	1		24,00
	DULUX LED D18 EM V 7W/830 G24D-2	4058075**558328**	4058075**823136**	7	18	700	—	3000	80	—	35 x 148	G24d-2	30000		10	1		28,00
	DULUX LED D18 EM V 7W/840 G24D-2	4058075**558502**	4058075**823150**	7	18	770	—	4000	80	—	35 x 148	G24d-2	30000		10	1		28,00
	DULUX LED D26 EM V 9W/830 G24D-3	4058075**558564**	4058075**823174**	10	26	990	—	3000	80	—	35 x 171	G24d-3	30000		10	1		31,50
	DULUX LED D26 EM V 9W/840 G24D-3	4058075**558601**	4058075**823198**	10	26	1100	—	4000	80	—	35 x 171	G24d-3	30000		10	1		31,50

LEDVANCE DULUX® D VERTICAL LED - EM & AC - 2 PINS

220-240 V – Angle diffusion >120° – Pour alimentation conventionnelle ou branchement direct
Pour une utilisation verticale uniquement – Garantie 3 ans – Ta-20°C à + 45°C – ON/OFF X 200 000

	Désignation	Code précédent	Code actuel	W		lm	cd	K	Ra		mm Ø x L		DURÉE DE VIE			No.	UNITAIRE	CR SA
NEW	DULUX LED D13 VT EM V 5.5W/830 G24D-1	—	4058075**821811**	5,5	13	640	—	3000	80	—	37,7 x 103	G24d-1	30000		10	2		24,00
NEW	DULUX LED D13 VT EM V 5.5W/840 G24D-1	—	4058075**821835**	5,5	13	700	—	4000	80	—	37,7 x 103	G24d-1	30000		10	2		24,00
NEW	DULUX LED D18 VT EM V 7.5W/830 G24D-2	—	4058075**821859**	7,5	18	870	—	3000	80	—	37,7 x 117	G24d-2	30000		10	2		28,00
NEW	DULUX LED D18 VT EM V 7.5W/840 G24D-2	—	4058075**821873**	7,5	18	950	—	4000	80	—	37,7 x 117	G24d-2	30000		10	2		28,00
NEW	DULUX LED D26 VT EM V 9.5W/830 G24D-3	—	4058075**821897**	9,5	26	1080	—	3000	80	—	37,7 x 125.50	G24d-3	30000		10	2		31,50
NEW	DULUX LED D26 VT EM V 9.5W/840 G24D-3	—	4058075**821910**	9,5	26	1200	—	4000	80	—	37,7 x 125.50	G24d-3	30000		10	2		31,50

LEDVANCE DULUX® D/E LED - HF[1] & AC - 4 PINS

Douille rotative – 220-240 V – Angle diffusion >120° – Pour alimentation électronique compatible ou branchement direct
Garantie 3 ans – Ta-20°C à + 45°C – ON/OFF X 200 000

Désignation	Code précédent	Code actuel	W		lm	cd	K	Ra		mm Ø x L		DURÉE DE VIE			No.	UNITAIRE	CR SA
DULUX LED DE13 HF V 6W/830 G24Q-1	4058075**558663**	4058075**821934**	6	13	600	—	3000	80	—	33 x 142,8	G24q-1	30000		10	3		31,00
DULUX LED DE13 HF V 6W/840 G24Q-1	4058075**559103**	4058075**821958**	6	13	660	—	4000	80	—	33 x 142,8	G24q-1	30000		10	3		31,00
DULUX LED DE18 HF V 7W/830 G24Q-2	4058075**559127**	4058075**821972**	7	18	700	—	3000	80	—	33 x 142,8	G24q-2	30000		10	3		31,00
DULUX LED DE18 HF V 7W/840 G24Q-2	4058075**559158**	4058075**821996**	7	18	770	—	4000	80	—	33 x 142,8	G24q-2	30000		10	3		31,00
DULUX LED DE26 HF V 10W/830 G24Q-3	4058075**559172**	4058075**822016**	10	26	990	—	3000	80	—	33 x 169,8	G24q-3	30000		10	3		41,50
DULUX LED DE26 HF V 10W/840 G24Q-3	4058075**559196**	4058075**822030**	10	26	1100	—	4000	80	—	33 x 169,8	G24q-3	30000		10	3		41,50

LEDVANCE DULUX® S LED - EM & AC - 2 PINS

220-240 V – Angle diffusion >120° – Pour alimentation conventionnelle ou branchement direct – Installation duo[2] possible (câblage parallèle) – Garantie 3 ans – Ta-20°C à + 45°C – ON/OFF X 200 000

	Désignation	Code précédent	Code actuel	W		lm	cd	K	Ra		mm Ø x L		DURÉE DE VIE			No.	UNITAIRE	CR SA
NEW	DULUX LED S7 EM V 3.5W/830 G23	—	4058075**822931**	3,5	7	360	—	3000	80	—	32,3 x 135	G23	30000		10	4		24,50
NEW	DULUX LED S7 EM V 3.5W/840 G23	—	4058075**822955**	3,5	7	400	—	4000	80	—	32,3 x 135	G23	30000		10	4		24,50
	DULUX LED S9 EM V 4W/830 G23	4058075**557994**	4058075**822979**	4	9	500	—	3000	80	—	32,3 x 165	G23	30000		10	4		26,00
	DULUX LED S9 EM V 4W/840 G23	4058075**558045**	4058075**822993**	4	9	550	—	4000	80	—	32,3 x 165	G23	30000		10	4		26,00
	DULUX LED S11 EM V 6W/830 G23	4058075**558069**	4058075**823013**	6	11	630	—	3000	80	—	32,3 x 220	G23	30000		10	4		27,00
	DULUX LED S11 EM V 6W/840 G23	4058075**558083**	4058075**823037**	6	11	700	—	4000	80	—	32,3 x 220	G23	30000		10	4		27,00

Les DULUX LED et tubes LED ne conviennent pas pour toutes les applications dans lesquelles une lampe fluocompacte ou un tube fluorescent sont utilisés. Veuillez vous reporter à la notice d'installation pour plus d'informations.

[1] Voir liste de compatibilité des ballasts électroniques sur ledvance.fr/compatibilite
[2] En cas d'installation en duo (2 lampes sur un ballast), le câblage doit être en parallèle.
Si le câblage d'origine est en série, préférez un câblage direct



Désignation	Code précédent	Code actuel	W		lm	cd	K	Ra				DURÉE DE VIE			No.	UNITAIRE

LEDVANCE DULUX® L LED - HF[1] & AC VERRE - 4 PINS

VALUE CLASS

220-240 V – Angle diffusion >140° – Pour alimentation électronique compatible ou branchement direct – Garantie 3 ans – Ta-20°C à + 45°C – ON/OFF X 200 000

																	CR SA
DULUX LED L18 HF V 8W/830 2G11	4058075**557390**	4058075**822054**	8	18	900	—	3000	80	—	44 x 229,5	2G11	30000	E	10	1	62,00
DULUX LED L18 HF V 8W/840 2G11	4058075**557499**	4058075**822078**	8	18	1000	—	4000	80	—	44 x 229,5	2G11	30000	E	10	1	62,00
DULUX LED L24 HF V 12W/830 2G11	4058075**559219**	4058075**822092**	12	24	1350	—	3000	80	—	44 x 324,5	2G11	30000	E	10	1	62,00
DULUX LED L24 HF V 12W/840 2G11	4058075**559233**	4058075**822115**	12	24	1500	—	4000	80	—	44 x 324,5	2G11	30000	E	10	1	62,00
DULUX LED L36 HF V 18W/830 2G11	4058075**557772**	4058075**822139**	18	36	2070	—	3000	80	—	44 x 416,5	2G11	30000	E	10	1	70,00
DULUX LED L36 HF V 18W/840 2G11	4058075**557833**	4058075**822153**	18	36	2300	—	4000	80	—	44 x 416,5	2G11	30000	E	10	1	70,00
DULUX LED L55 HF V 25W/830 2G11	4058075**559257**	4058075**822177**	25	55	2950	—	3000	80	—	44 x 537	2G11	30000	E	10	1	70,00
DULUX LED L55 HF V 25W/840 2G11	4058075**559271**	4058075**822191**	25	55	3250	—	4000	80	—	44 x 537	2G11	30000	E	10	1	70,00

LEDVANCE DULUX® T LED - EM & AC - 2 PINS

VALUE CLASS

Douille rotative – 220-240 V – Angle diffusion >120° – Pour alimentation conventionnelle ou branchement direct – Garantie 3 ans – Ta-20°C à + 45°C – ON/OFF X 200 000

																	CR SA
NEW	DULUX LED T13 EM V 6W 830 GX24D-1	—	4058075**823211**	6	13	630	—	3000	80	—	38 x 132	GX24D-1	30000	F	10	2	35,50
NEW	DULUX LED T13 EM V 6W 840 GX24D-1	—	4058075**823235**	6	13	700	—	4000	80	—	38 x 132	GX24D-1	30000	E	10	2	35,50
NEW	DULUX LED T18 EM V 7W 830 GX24D-2	—	4058075**823259**	7	18	720	—	3000	80	—	38 x 132	GX24D-2	30000	F	10	2	42,50
NEW	DULUX LED T18 EM V 7W 840 GX24D-2	—	4058075**823273**	7	18	800	—	4000	80	—	38 x 132	GX24D-2	30000	E	10	2	42,50
NEW	DULUX LED T26 EM V 9W 830 GX24D-3	—	4058075**823297**	9	26	1000	—	3000	80	—	38 x 147	GX24D-3	30000	E	10	2	46,00
NEW	DULUX LED T26 EM V 9W 840 GX24D-3	—	4058075**823310**	9	26	1100	—	4000	80	—	38 x 147	GX24D-3	30000	E	10	2	46,00

LEDVANCE DULUX® T/E LED HF[1] & AC - 4PINS

VALUE CLASS

Douille rotative – 220-240 V – Angle diffusion >120° – Pour alimentation électronique compatible ou branchement direct – Garantie 3 ans – Ta -20°C à + 45°C – ON/OFF X 200 000

																	CR SA
NEW	DULUX LED TE13 HF V 6W/830 GX24Q-1	—	4058075**822214**	6	13	630	—	3000	80	—	45 x 102,8	GX24Q-1	30000	F	10	3	40,00
NEW	DULUX LED TE13 HF V 6W/840 GX24Q-1	—	4058075**822238**	6	13	700	—	4000	80	—	45 x 102,8	GX24Q-1	30000	E	10	3	40,00
	DULUX LED TE18 HF V 7W/830 GX24Q-2	4058075**559349**	4058075**822252**	7	18	720	—	3000	80	—	45 x 119,8	GX24Q-2	30000	F	10	3	42,00
	DULUX LED TE18 HF V 7W/840 GX24Q-2	4058075**559370**	4058075**822276**	7	18	800	—	4000	80	—	45 x 119,8	GX24Q-2	30000	E	10	3	42,00
	DULUX LED TE26 HF V 10W/830 GX24Q-3	4058075**559394**	4058075**822290**	10	26	990	—	3000	80	—	45 x 139,8	GX24Q-3	30000	F	10	3	46,00
	DULUX LED TE26 HF V 10W/840 GX24Q-3	4058075**559417**	4058075**822313**	10	26	1100	—	4000	80	—	45 x 139,8	GX24Q-3	30000	E	10	3	46,00
	DULUX LED TE32 HF V 16W/830 GX24Q-3	4058075**559431**	4058075**822337**	16	32	1620	—	3000	80	—	45 x 154,8	GX24Q-3	30000	F	10	3	51,00
	DULUX LED TE32 HF V 16W/840 GX24Q-3	4058075**559455**	4058075**822351**	16	32	1800	—	4000	80	—	45 x 154,8	GX24Q-3	30000	E	10	3	51,00
	DULUX LED TE42 HF V 20W/830 GX24Q-4	4058075**559479**	4058075**822375**	20	42	2025	—	3000	80	—	45 x 164,8	GX24Q-4	30000	F	10	3	54,00
	DULUX LED TE42 HF V 20W/840 GX24Q-4	4058075**559493**	4058075**822399**	20	42	2250	—	4000	80	—	45 x 164,8	GX24Q-4	30000	E	10	3	54,00

LEDVANCE DULUX® F LED EM & AC VERRE - 4 PINS

VALUE CLASS

220-240 V – Angle diffusion >130° – Pour alimentation conventionnelle ou branchement direct après retrait du starter existant – Garantie 3 ans – Ta -20°C à + 45°C – ON/OFF X 200 000

																	CR SA
NEW	DULUX LED F18 EM V 8W/830 2G10	—	**4058075822412**	8	18	900	—	3000	80	—	89,5 x 128	2G10	30000	E	10	4	53,00
NEW	DULUX LED F18 EM V 8W/840 2G10	—	**4058075822436**	8	18	1000	—	4000	80	—	89,5 x 128	2G10	30000	E	10	4	53,00
NEW	DULUX LED F24 EM V 12W/830 2G10	—	**4058075822450**	12	24	1350	—	3000	80	—	89,5 x 169,5	2G10	30000	E	10	4	56,00
NEW	DULUX LED F24 EM V 12W/840 2G10	—	**4058075822474**	12	24	1500	—	4000	80	—	89,5 x 169,5	2G10	30000	E	10	4	56,00
	DULUX LED F36 EM V 20W/830 2G10	**4058075559295**	**4058075822498**	20	36	2250	—	3000	80	—	89 x 221,5	2G10	30000	E	10	4	55,00
	DULUX LED F36 EM V 20W/840 2G10	**4058075559318**	**4058075822511**	20	36	2500	—	4000	80	—	89 x 221,5	2G10	30000	E	10	4	55,00

Les DULUX LED et tubes LED ne conviennent pas pour toutes les applications dans lesquelles une lampe fluocompacte ou un tube fluorescent sont utilisés. Veuillez vous reporter à la notice d'installation pour plus d'informations.

[1] Voir liste de compatibilité des ballasts électroniques sur ledvance.fr/compatibilite

LAMPES LED



1

Désignation	Code précédent	Code actuel	W		lm	cd	K	Ra		mm ø x L		DURÉE DE VIE			No.	€ UNITAIRE

LEDVANCE DULUX® LED SQUARE EM & AC - 2 PINS

VALUE CLASS

220-240 V – Angle diffusion >130° – Pour branchement direct ou alimentation conventionnelle après retrait du starter existant – Garantie 3 ans – Ta-20°C à + 45°C – ON/OFF X 200 000

CR SA

NEW	DULUX LED SQ16 EM V 7W/830 GR8	—	4058075**822535**	7	16	720	—	3000	80	—	134 x 137,1	GR8	30000	F	10	1	36,00
NEW	DULUX LED SQ16 EM V 7W/835 GR8	—	4058075**822559**	7	16	720	—	3500	80	—	134 x 137,1	GR8	30000	F	10	1	36,00
NEW	DULUX LED SQ28 EM V 13W/830 GR8	—	4058075**822573**	13	28	1350	—	3000	80	—	202 x 204	GR8	30000	F	10	1	47,00
NEW	DULUX LED SQ28 EM V 13W/835 GR8	—	4058075**822597**	13	28	1350	—	3500	80	—	202 x 204	GR8	30000	F	10	1	47,00

Les DULUX LED et tubes LED ne conviennent pas pour toutes les applications dans lesquelles une lampe fluocompacte ou un tube fluorescent sont utilisés. Veuillez vous reporter à la notice d'installation pour plus d'informations.



Désignation	Code saison 2023	Code actuel	W		lm	cd	K	Ra				DURÉE DE VIE			No.	UNITAIRE

LEDVANCE HQL LED PERFORMANCE CLASS - EM & AC - ECLAIRAGE PUBLIC

220-240V – IP65 – Protection ≥6kV – Plage de températures : Ta -40°C à +60°C – Branchement direct 230V ou sur alimentation ferromagnétique HQL ou NAV en retirant l'amorceur – Fournie avec filin de sécurité (90W) – Utilisation dans des lampadaires ouverts et/ou en position "culot en bas" conseillée – Utilisation uniquement dans des luminaires appropriés – Garantie 5 ans – ON/OFF X 100000

PERFORMANCE CLASS

CR SA

HQL LED P HQL 50FR 14,5W/827 E27	4058075**765856**	4099854**040603**	14,5	50	1800	—	2700	80	—	56 x 138	E27	60000	E	6	1	109,00
HQL LED P HQL 50FR 14,5W/840 E27	4058075**765870**	4099854**040627**	14,5	50	2000	—	4000	80	—	56 x 138	E27	60000	D	6	1	109,00
HQL LED P HQL 80FR 21,5W/827 E27	4058075**765894**	4099854**040641**	21,5	80	2700	—	2700	80	—	76 x 145	E27	60000	E	6	2	128,00
HQL LED P HQL 80FR 21,5W/840 E27	4058075**765917**	4099854**040665**	21,5	80	3000	—	4000	80	—	76 x 145	E27	60000	D	6	2	128,00
HQL LED P HQL 80 FR 29W/827 E27	4058075**765931**	4099854**040689**	29	80	3600	—	2700	80	—	76 x 172	E27	60000	E	6	3	143,00
HQL LED P HQL 80 FR 29W/840 E27	4058075**765955**	4099854**040702**	29	80	4000	—	4000	80	—	76 x 172	E27	60000	D	6	3	143,00
HQL LED P HQL 125 FR 41W/827 E27[1]	4058075**765979**	4099854**040726**	41	125	5400	—	2700	80	—	80 x 195	E27	60000	E	6	4	191,00
HQL LED P HQL 125 FR 41W/840 E27[1]	4058075**765993**	4099854**040740**	41	125	6000	—	4000	80	—	80 x 195	E27	60000	D	6	4	191,00
HQL LED P HQL 125 FR 41W/827 E40[1]	4058075**766013**	4099854**040764**	41	125	5400	—	2700	80	—	80 x 202	E40	60000	E	6	5	191,00
HQL LED P HQL 125 FR 41W/840 E40[1]	4058075**766037**	4099854**040788**	41	125	6000	—	4000	80	—	80 x 202	E40	60000	D	6	5	191,00
HQL LED P HQL 250 CL 90W/827 E40	4058075**766051**	4099854**040801**	90	250	11700	—	2700	80	—	110 x 270	E40	60000	E	6	6	286,00
HQL LED P HQL 250 CL 90W/840 E40	4058075**766075**	4099854**040825**	90	250	13000	—	4000	80	—	110 x 270	E40	60000	D	6	6	286,00

LEDVANCE Réflecteur anti-éblouissement pour HQL LED PERFORMANCE

Accessoire pour protéger les maisons de l'éclairage des luminaires – Installation facile – Pour HQL LED PRO 14,5W, 21,5W et 29W

CR SA

REFLECTEUR HQL LED 2000LM 14,5W[2]	4058075**788923**	4099854**040849**	56 x 90	6	7	4,90
REFLECTEUR HQL LED 3000LM 21,5W[3]	4058075**788947**	4099854**040863**	64 x 96	6	7	6,30
REFLECTEUR HQL LED 4000LM 29W[4]	4058075**788961**	4099854**040887**	64 x 125	6	7	6,30

TABLEAUX DE CONVERSION POSSIBLE LAMPE À DÉCHARGE TRADITIONNELLE / LAMPE LED HQL

	HQL LED 2000 lm 14,5W E27	HQL LED 3000 lm 21,5W E27	HQL LED 4000 lm 29W E27	HQL LED 6000 lm 41W E27	HQL LED 6000 lm 41W E40	HQL LED 13000 lm 90W E40
HQL 50W 1800 lm	HQL 50W					
HQL 80W 3800 lm		HQL 80W	HQL 80W			
HQL 125W 6000 lm			HQL 125W	HQL 125W		
HQL 250W 13000 lm					HQL 250W	HQL 250W
NAV 70W 5900 lm				NAV 70W		
NAV 100W 13000 lm					NAV 100W	NAV 100W
NAV 150W 17000 lm						NAV 150W

Remplacement avec le flux similaire au flux initial des HQL, NAV ou HWL.

Le flux initial de la lampe LED correspond au flux de la lampe à décharge en fin de vie. La substitution reste techniquement possible.

Schéma de câblage

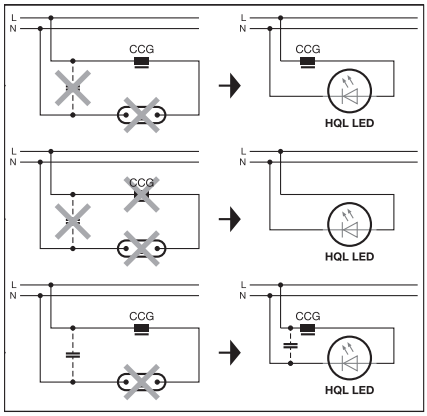

[1] Position horizontale selon résistance mécanique de la douille existante, ou position verticale, culot en bas I [2] Réflecteur compatible avec les HQL LED Gen4 et Gen5 de 1800 et 2000 lm I [3] Réflecteur compatible avec les HQL LED Gen4 et Gen5 de 2700 lm et 3000 lm I [4] Réflecteur compatible avec les HQL LED Gen5 de 3600lm et 4000 lm



1

Désignation	Code précédent	Code actuel	W		lm	cd	K	Ra				DURÉE DE VIE				No.	UNITAIRE

LEDVANCE HID LED HIGHBAY UNIVERSEL

IP40 – Protection ≥4kV – Plage de températures : -20°C à +50°C – Branchement direct 230V ou alimentation ferromagnétique avec ou sans amorceur - Ne fonctionne pas sur alimentation électronique (voir schémas de câblage en bas de page) – Garantie 5 ans – ON/OFF X 100 000 – Fournie avec un filin de sécurité

																	CR SA
HID LED HIGHBAY250 UN 105W 14000lm E40 - 1130g	4058075**780385**	4058075**780385**	105	250	14000	—	4000	80	—	250 x 263	E40	50000	E	1	1	332,00
HID LED HIGHBAY400 UN 150W 21000lm E40 - 1380g	4058075**780408**	4058075**780408**	150	400	21000	—	4000	80	—	250 x 263	E40	50000	D	1	1	406,00
HID LED HIGHBAY400 UN 160W 25000lm E40 - 1400g	4058075**780422**	4058075**780422**	160	400	25000	—	4000	80	—	250 x 263	E40	50000	D	1	1	446,00

TABLEAUX DE CONVERSION POSSIBLE
LAMPE À DÉCHARGE TRADITIONNELLE / LAMPE LED HQL, HQI ou HID UN

	HQL LED HB 95W	HQL LED HB 140W	HQI LED HB 95W	HQI LED HB 140W	HID LED UN 105W	HID LED UN 150W	HID LED UN 160W
HQL 250W 13000 lm	HQL 250W				HQL 250W		
HQL 400W 22000 lm		HQL 400W				HQL 400W	
HQI 250W 17000 lm			HQI 250W		HQI 250W		
HQI 400W 32000 lm				HQI 400W			HQI 400W

HQI LED HB RETROFIT sur alimentation iodure ou sodium sans aucune modification

HQL LED HB en câblage direct ou sur alimentation ferromagnétique après avoir retiré l'amorceur

HID LED UN en câblage direct ou sur alimentation ferromagnétique avec ou sans amorceur

Schéma de câblage des HQL LED UNIVERSEL

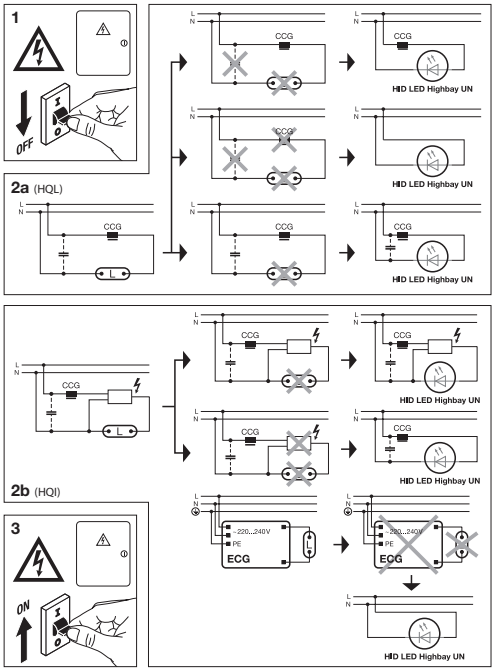



	Désignation	Code précédent	Code actuel	W		lm	cd	K	Ra				DURÉE DE VIE			No.	UNITAIRE

LEDVANCE NAV LED Filament VALUE CLASS - EM & AC - Eclairage public

Même forme que les lampes NAV traditionnelles – IP65 – Efficacité lumineuse jusqu'à 190 lm/W – Protection jusqu'à 2kV – Plage de températures : -20°C à +50°C – Branchement direct 230V ou alimentation ferromagnétique sans amorceur (à retirer) – L'utilisation du condensateur peut entraîner une diminution du facteur de puissance – Ne fonctionne pas sur alimentation électronique (voir schémas de câblage en bas de page) – Garantie 5 ans

VALUE CLASS

																	CR SA
NEW	NAV 50 LED FIL V 3600LM 21W 727 E27	—	4099854**071973**	21	50	3600	—	2700	70	—	38 x 170	E27	25000	C	6	1	84,00
NEW	NAV 50 LED FIL V 4000LM 21W 740 E27	—	4099854**071997**	21	50	4000	—	4000	70	—	38 x 170	E27	25000	B	6	1	84,00
NEW	NAV 70 LED FIL V 5400LM 35W 727 E27	—	4099854**072017**	35	70	5400	—	2700	70	—	38 x 210	E27	25000	D	6	2	92,00
NEW	NAV 70 LED FIL V 6000LM 35W 740 E27	—	4099854**072031**	35	70	6000	—	4000	70	—	38 x 210	E27	25000	C	6	2	92,00
NEW	NAV 100 LED FIL V 7000LM 41W 727E40	—	4099854**072055**	41	100	7000	—	2700	70	—	46 x 225	E40	25000	C	6	3	142,00
NEW	NAV 100 LED FIL V 7500LM 41W 740E40	—	4099854**072079**	41	100	7500	—	4000	70	—	46 x 225	E40	25000	C	6	3	142,00

LEDVANCE HQL LED Filament VALUE CLASS - EM & AC - Eclairage public

Même forme que les lampes HQL traditionnelles – IP65 – Efficacité lumineuse jusqu'à 166 lm/W – Protection jusqu'à 2kV – Plage de températures : -20°C à +50°C – Branchement direct 230V ou alimentation ferromagnétique sans amorceur (à retirer) – L'utilisation du condensateur peut entraîner une diminution du facteur de puissance – Ne fonctionne pas sur alimentation électronique (voir schémas de câblage en bas de page) – Garantie 5 ans

VALUE CLASS

																	CR SA
NEW	HQL LED FIL V 1800LM 13W 827 E27	—	4099854**071737**	13	50	1800	—	2700	80	—	75 x 151	E27	25000	D	6	4	52,00
NEW	HQL LED FIL V 2000LM 13W 840 E27	—	4099854**071751**	13	50	2000	—	4000	80	—	75 x 151	E27	25000	D	6	4	52,00
NEW	HQL LED FIL V 2700LM 20W 827 E27	—	4099854**071775**	20	80	2700	—	2700	80	—	75 x 151	E27	25000	D	6	4	53,00
NEW	HQL LED FIL V 3000LM 20W 840 E27	—	4099854**071799**	20	80	3000	—	4000	80	—	75 x 151	E27	25000	D	6	4	53,00
NEW	HQL LED FIL V 3600LM 24W 827 E27	—	4099854**071812**	24	80	3600	—	2700	80	—	90 x 217	E27	25000	D	6	5	87,00
NEW	HQL LED FIL V 4000LM 24W 840 E27	—	4099854**071836**	24	80	4000	—	4000	80	—	90 x 217	E27	25000	C	6	5	87,00
NEW	HQL LED FIL V 5400LM 38W 827 E27	—	4099854**071850**	38	125	5400	—	2700	80	—	90 x 217	E27	25000	D	6	5	116,00
NEW	HQL LED FIL V 6000LM 38W 840 E27	—	4099854**071874**	38	125	6000	—	4000	80	—	90 x 217	E27	25000	D	6	5	116,00
NEW	HQL LED FIL V 5400LM 38W 827 E40	—	4099854**071898**	38	125	5400	—	2700	80	—	90 x 202	E40	25000	D	6	6	116,00
NEW	HQL LED FIL V 6000LM 38W 840 E40	—	4099854**071911**	38	125	6000	—	4000	80	—	90 x 202	E40	25000	D	6	6	116,00
NEW	HQL LED FIL V 8100LM 60W 827 E40	—	4099854**071935**	60	250	8100	—	2700	80	—	120 x 260	E40	25000	D	6	7	213,00
NEW	HQL LED FIL V 9000LM 60W 840 E40	—	4099854**071959**	60	250	9000	—	4000	80	—	120 x 260	E40	25000	D	6	7	213,00

Schéma de câblage des NAV LED FIL V/HQL LED FIL V

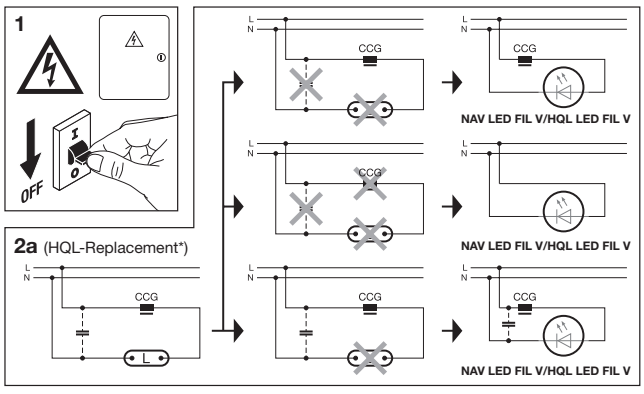

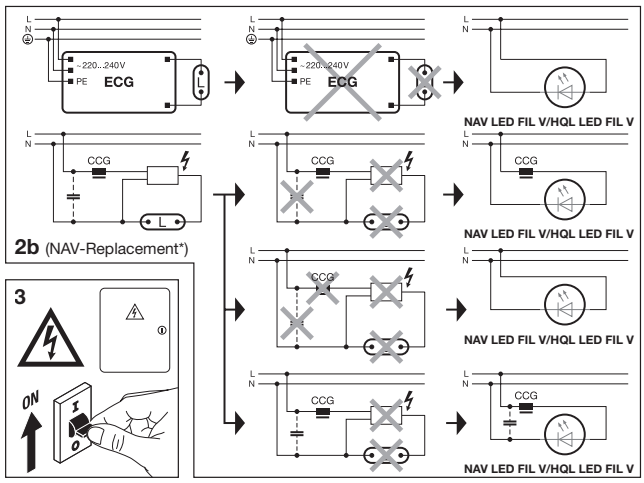

LEDVANCE



LAMPES LED DÉCO

SOMMAIRE

ECV

OSRAM VINTAGE 1906 - FILAMENT LED CLASSIC	216
OSRAM VINTAGE 1906 - FILAMENT LED - FORMES DESIGN	217
OSRAM VINTAGE 1906 - MAGNETIC FILAMENT LED	218
OSRAM VINTAGE 1906 - FILAMENT LED SPIRAL - FORMES DESIGN	219
OSRAM VINTAGE 1906 - FILAMENT LED SPIRAL ULTRA FIN - TRANSPARENT - FORMES CLASSIQUES	219
OSRAM VINTAGE 1906 - FILAMENT LED SPIRAL ULTRA FIN - COULEUR SMOKE - FORME EDISON ET GLOBE	220
OSRAM VINTAGE 1906 - FILAMENT LED DROIT ULTRA FIN - COULEUR SMOKE - FORME EDISON ET GLOBE	220
OSRAM VINTAGE 1906 - FILAMENT LED SPIRAL ULTRA FIN - COULEUR DORÉE - FORME CLASSIQUE, EDISON ET GLOBE	220
OSRAM VINTAGE 1906 - FILAMENT LED DROIT ULTRA FIN - COULEUR DORÉE - FORME EDISON ET GLOBE	220
OSRAM VINTAGE 1906 - FILAMENT LED ULTRA FIN - COULEURS ET FORMES SPÉCIALES	221
OSRAM VINTAGE 1906 - FILAMENT LED ULTRA FIN - COULEURS ET FORMES SPÉCIALES	221
OSRAM VINTAGE 1906 - FILAMENT LED - COULEUR SMOKE - FORME CLASSIQUE, GLOBE ET EDISON	221

NOTE RELATIVE AUX ÉQUIVALENCES INDIQUÉES DANS CE CHAPITRE

Les équivalences sont données à titre indicatif selon les règles de calcul édictées par le règlement européen 2019-2015.
Certaines lampes LED ne peuvent afficher d'équivalences encadrées par la réglementation car leurs technologies, tailles, formes et/ou fonctions ne sont pas adaptées aux équivalences prévues par la réglementation européenne.



Désignation	Code précédent	Code actuel	W		Couleur	lm	K	Ra				DURÉE DE VIE			No.	UNITAIRE

VINTAGE 1906 - FILAMENT LED CLASSIC

Formes Classique, Flamme et Sphérique – 220-240 V – ON/OFF X 100 000 – Garantie 3 ans CR 38

1906 LED CLA22 FIL GOLD 824 E27	4058075**293199**	4058075**293199**	2,5	22	Verre Doré	220	2400	80	—	60 x 105	E27	15000	F	6	1	6,93
1906 LED CLA35 FIL GOLD 824 E27	4058075**293090**	4058075**293090**	4	35	Verre Doré	410	2400	80	—	60 x 105	E27	15000	F	6	2	7,94
1906 LED CLA50 FIL GOLD 824 E27	4058075**293298**	4058075**293298**	6,5	50	Verre Doré	650	2400	80	—	60 x 105	E27	15000	F	6	2	8,95
1906 LED CLA63 FIL GOLD 824 E27	4058075**293359**	4058075**293359**	7,5	63	Verre Doré	865	2400	80	—	60 x 105	E27	15000	E	6	2	10,99
1906 LED CLB12 FIL GOLD 824 E14	4058075**293205**	4099854**091599**	1,5	12	Verre Doré	120	2400	80	—	35 x 100	E14	15000	G	6	3	6,93
1906 LED CLB22 FIL GOLD 824 E14	4058075**293212**	4099854**091575**	2,5	22	Verre Doré	220	2400	80	—	35 x 100	E14	15000	F	6	3	7,94
1906 LED CLB35 FIL GOLD 824 E14	4058075**293434**	4099854**091476**	4	35	Verre Doré	410	2400	80	—	35 x 100	E14	15000	F	6	4	8,95
1906 LED CLBA12 FIL GOLD 824 E14	4058075**293229**	4099854**091551**	1,5	12	Verre Doré	120	2400	80	—	35 x 121	E14	15000	G	10	5	6,93
1906 LED CLBA22 FIL GOLD 824 E14	4058075**293236**	4099854**091537**	2,5	22	Verre Doré	220	2400	80	—	35 x 121	E14	15000	F	10	5	7,94
1906 LED CLBW12 FIL GOLD 824 E14	4058075**293243**	4099854**091513**	1,5	12	Verre Doré	120	2400	80	—	35 x 100	E14	15000	G	6	6	6,93
1906 LED CLBW22 FIL GOLD 824 E14	4058075**293274**	4099854**091490**	2,5	22	Verre Doré	220	2400	80	—	35 x 100	E14	15000	F	6	6	7,94
1906 LED CLP22 FIL GOLD 824 E14	4058075**290815**	4058075**290815**	2,5	22	Verre Doré	220	2400	80	—	45 x 77	E14	15000	F	6	7	7,94
1906 LED CLP35 FIL GOLD 824 E14	4058075**293496**	4058075**293496**	4	35	Verre Doré	410	2400	80	—	45 x 77	E14	15000	F	6	8	9,99

LAMPES LED DÉCO



VINTAGE 1906 - FILAMENT LED - FORMES DESIGN

Décoration – 220-240 V – ON/OFF X 100 000 – Garantie 3 ans

CR 38

	Désignation	Code précédent	Code actuel	W		Couleur	lm	K	Ra		mm ⌀ x L		DURÉE DE VIE				No.	€ UNITAIRE
NEW	1906 LEDDIM GLOBE80 60 FILGOLD E27	—	4099854**137860**	7,2	60	Verre Doré	806	2400	80	✓	80 x 115	E27	15000	E	4	1	10,66
NEW	1906 LEDDIM GLOBE95 55 FILGOLD E27	—	4099854**132315**	6,5	55	Verre Doré	725	2400	80	✓	95 x 135	E27	15000	E	4	2	10,97
	1906 LED GLOBE125 55 FIL GOLD 824 E27 DIM[1]	4058075**808997**	4058075**808997**	6,5	55	Verre Doré	725	2400	80	✓	124 x 168	E27	15000	E	4	3	18,29
	1906 LED GLOBE125 22 FIL GOLD 824 E27	4058075**808980**	4058075**808980**	2,5	22	Verre Doré	220	2400	80	—	124 x 168	E27	15000	F	4	3	13,18
	1906 LED GLOBE125 35 FIL GOLD 824 E27	4052899**962071**	4099854**091179**	4	35	Verre Doré	410	2400	80	—	124 x 168	E27	15000	F	4	3	14,29
	1906 LED GLOBE125 52 FIL GOLD 824 E27	4058075**809406**	4058075**809406**	6,5	55	Verre Doré	720	2400	80	—	124 x 168	E27	15000	E	4	3	15,76
	1906 LED EDISON 55 FIL GOLD 824 E27 DIM[1]	4052899**972360**	4099854**081514**	6,5	55	Verre Doré	725	2400	80	✓	64 x 143	E27	15000	E	4	4	16,27
	1906 LED EDISON 22 FIL GOLD 824 E27	4058075**808706**	4099854**091339**	2,5	22	Verre Doré	220	2400	80	—	64 x 143	E27	15000	F	4	4	9,51
NEW	1906 LED EDISON 60 FILGOLD E27	—	4099854**137822**	7,2	60	Verre Doré	806	2400	80	✓	64 x 143	E27	15000	E	4	5	10,45
	1906 LED EDISON 35 FIL GOLD 825 E27	4052899**962095**	4099854**091377**	4	35	Verre Doré	410	2400	80	—	64 x 143	E27	15000	F	4	4	11,60
	1906 LED TUBE 20 FIL GOLD 820 E27	4058075**808171**	4099854**091858**	2,5	20	Verre Doré	200	2000	80	—	32 x 127	E27	15000	G	4	6	11,42
	1906 LED TUBE 35 FIL GOLD 820 E27	4058075**808188**	4099854**091889**	4	35	Verre Doré	400	2000	80	—	32 x 185	E27	15000	F	4	6	12,85
	1906 LED OVAL 40 FIL GOLD 824 E27	4058075**091979**	4099854**091117**	4	40	Verre Doré	470	2400	80	—	75 x 156	E27	15000	E	4	7	21,16
	1906 LED PINECONE40 FIL GOLD 824 E27	4058075**092037**	4058075**092037**	4	40	Verre Doré	470	2400	80	—	125 x 168	E27	15000	E	4	8	21,16
	1906 LED DIAMOND40 FIL GOLD 824 E27	4058075**091955**	4058075**091955**	4	40	Verre Doré	470	2400	80	—	110 x 142	E27	15000	E	4	9	21,16

[1] Les lampes LED peuvent fonctionner avec un grand nombre de variateurs disponibles dans le commerce ; voir détails et résultats des tests de compatibilité sur www.ledvance.fr/compatibilite





Désignation	Code précédent	Code actuel	W		Couleur	lm	K	Ra		mm ⌀ x L		DURÉE DE VIE			No.	€ UNITAIRE	
VINTAGE 1906 - MAGNETIC FILAMENT LED - CLASSIC ET DESIGN[1]																	
Décoration - Technologie unique de filament magnétique - Formes Classiques et Design en ellipses ou en ovales[1] - 220–240 V - ON/OFF																	
X 100 000 - Garantie 3 ans																	CR 38
NEW 1906 LED CLA10 FIL 1,8W/827 E27	—	4099854**049972**	1,8	10	—	100	2700	80	—	60 x 105	E27	15000		6	1	18,99	
NEW 1906 LED CLA16 EDISON FIL 2,2W/827 E27	—	4099854**049859**	2,2	16	—	150	2700	80	—	64 x 140	E27	15000		4	2	21,19	
NEW 1906 LED GLOBE 95 16 FIL 2,2W/827 E27	—	4099854**049910**	2,2	16	—	150	2700	80	—	95 x 138	E27	15000		4	3	21,19	
NEW 1906 LED CLA8 FIL GOLD 1,8W/827 E27	—	4099854**049996**	1,8	8	Verre Doré	80	2700	80	—	60 x 105	E27	15000		6	4	19,99	
NEW 1906 LED CLA12 EDISON FIL GOLD 2,2W/827 E27	—	4099854**049873**	2,2	12	Verre Doré	120	2700	80	—	64 x 140	E27	15000		4	5	21,19	
NEW 1906 LED GLOBE 95 12 FIL GOLD 2,2W/827 E27	—	4099854**049934**	2,2	12	Verre Doré	120	2700	80	—	95 x 138	E27	15000		4	6	21,19	
NEW 1906 LED CLA4 FIL SMOKE 1,8W/818 E27	—	4099854**050015**	1,8	4	Verre Fumé	40	1800	80	—	60 x 105	E27	15000	—	6	7	19,99	
NEW 1906 LED CLA6 EDISON FIL SMOKE 2,2W/818 E27	—	4099854**049897**	2,2	6	Verre Fumé	60	1800	80	—	64 x 140	E27	15000	—	4	8	21,19	
NEW 1906 LED GLOBE 95 6 FIL SMOKE 2,2W/818 E27	—	4099854**049958**	2,2	6	Verre Fumé	60	1800	80	—	95 x 138	E27	15000	—	4	9	21,19	
NEW 1906 LED MAGNET Ellipse 2,5W/827 FIL Ambré E27 [1]	—	4099854**173806**	2,5	12	Verre Ambré	120	2700	80	—	300 x 210	E27	15000		4	10	NC	
NEW 1906 LED MAGNET Oval 3,4W/827 FIL Ambré E27 [1]	—	4099854**173844**	3,4	25	Verre Ambré	250	2700	80	—	250 x 300	E27	15000		4	11	NC	
NEW 1906 LED MAGNET Ellipse Oval 4W/827 FIL Ambré E27 [1]	—	4099854**173882**	4,0	27	Verre Ambré	280	2700	80	—	200 x 370	E27	15000		4	12	NC	
NEW 1906 LED MAGNET Ellipse 4W/818 FIL SMOKE E27 [1]	—	4099854**173929**	4,0	6	Verre Fumé	60	1800	80	—	300 x 210	E27	15000	—	4	13	NC	
NEW 1906 LED MAGNET Oval 4W/818 FIL SMOKE E27 [1]	—	4099854**173943**	4,0	10	Verre Fumé	100	1800	80	—	250 x 300	E27	15000	—	4	14	NC	
NEW 1906 LED MAGNET Ellipse Oval 4W/818 FIL SMOKE E27 [1]	—	4099854**173981**	4,0	12	Verre Fumé	120	1800	80	—	200 x 370	E27	15000	—	4	15	NC	

[1]Disponible à partir du 1er trimestre 2024.



Désignation	Code précédent	Code actuel	W		Couleur	lm	K	Ra		mm Ø x L		DURÉE DE VIE			No.	€ UNITAIRE
VINTAGE 1906 - FILAMENT LED SPIRAL - FORMES DESIGN																
Décoration – 220-240 V – ON/OFF X 100 000 – Garantie 3 ans														CR 38		
1906 LED CLA160 16 FIL SPIRAL SMOKE 27 DIM[1]	4058075**270022**	4058075**270022**	4	15	Verre Fumé	140	1800	80	✓	160 x 290	E27	15000	A G	4	1	45,76
1906 LED CLA160 16 FIL SPIRAL SMOKE E27	4058075**269903**	4058075**269903**	4	15	Verre Fumé	140	1800	80	—	160 x 290	E27	15000	A G	4	1	40,68
1906 LED GLOB200 16 FIL SPIRAL SMOKE E27 DIM[1]	4058075**270046**	4058075**270046**	4	15	Verre Fumé	140	1800	80	✓	200 x 290	E27	15000	A G	4	2	45,76
1906 LED GLOBE200 16 FIL SPIRAL SMOKE E27	4058075**269927**	4058075**269927**	4	15	Verre Fumé	140	1800	80	—	200 x 290	E27	15000	A G	4	2	40,68
1906 LED GLOBE125 16 FIL SPIRAL SMOKE E27	4058075**269989**	4058075**269989**	4	15	Verre Fumé	140	1800	80	—	124 x 168	E27	15000	A G	4	2	20,34
1906 LED EDISON 16 FIL SPIRAL SMOKE E27	4058075**269941**	4099854**091315**	4	15	Verre Fumé	140	1800	80	—	64 x 143	E27	15000	A G	4	3	14,11
1906 LED CLA160 28 FIL SPIRAL GOLD E27 DIM[1]	4058075**269705**	4058075**269705**	4	28	Verre Doré	300	2000	80	✓	160 x 290	E27	15000	A G	4	4	45,76
1906 LED CLA160 28 FIL SPIRAL GOLD E27	4058075**091993**	4058075**091993**	4	28	Verre Doré	300	2000	80	—	160 x 290	E27	15000	A G	4	4	39,68
1906 LED GLOB200 28 FIL SPIRAL GOLD E27 DIM[1]	4058075**269729**	4058075**269729**	4	28	Verre Doré	300	2000	80	✓	200 x 290	E27	15000	A G	4	5	45,76
1906 LED GLOBE200 28 FIL SPIRAL GOLD E27	4058075**092013**	4058075**092013**	4	28	Verre Doré	300	2000	80	—	200 x 290	E27	15000	A G	4	5	48,62
1906 LED GLOBE125 28 FIL SPIRAL GOLD E27 DIM[1]	4058075**270008**	4058075**270008**	4	28	Verre Doré	300	2000	80	✓	124 x 168	E27	15000	A G	4	5	16,27
1906 LED GLOBE125 28 FIL SPIRAL GOLD E27	4058075**092136**	4058075**092136**	4	28	Verre Doré	300	2000	80	—	124 x 168	E27	15000	A G	4	5	14,11
1906 LED EDISON 28 FIL SPIRAL GOLD E27 DIM[1]	4058075**269965**	4099854**090103**	4	28	Verre Doré	300	2000	80	✓	64 x 143	E27	15000	A G	4	6	12,20
1906 LED EDISON 28 FIL SPIRAL GOLD E27	4058075**092112**	4099854**091292**	4	28	Verre Doré	300	2000	80	—	64 x 143	E27	15000	A G	4	6	10,07
VINTAGE 1906 - FILAMENT LED SPIRAL ULTRA FIN - TRANSPARENT - FORMES CLASSIQUES																
Décoration – Gradable[1] – 220-240 V – ON/OFF X 100 000 – Garantie 3 ans														CR 38		
NEW 1906 LED DIM CLA40 FIL DIM 4,8W/827 E27	—	4099854**075643**	4,8	40	—	470	2700	80	✓	60 x 105	E27	15000	A F	6	7	15,04
NEW 1906 LED DIM CLA40 EDI FIL DIM 4,8W/827 E27	—	4099854**075667**	4,8	40	—	470	2700	80	✓	64 x 140	E27	15000	A F	4	8	15,04
NEW 1906 LED DIM GLOBE 95 40 FIL DIM 4,8W/827 E27	—	4099854**075681**	4,8	40	—	470	2700	80	✓	95 x 138	E27	15000	A F	4	9	18,80
NEW 1906 LED DIM GLOBE 80 40 FIL DIM 4,8W/827 E27	—	4099854**075704**	4,8	40	—	470	2700	80	✓	80 x 120	E27	15000	A F	4	10	17,86
NEW 1906 LED DIM CLB40 FIL DIM 4,8W/827 E14	—	4099854**075728**	4,8	40	—	470	2700	80	✓	35 x 97	E14	15000	A F	6	11	21,19
NEW 1906 LED DIM CLP40 FIL DIM 4,8W/827 E14	—	4099854**075742**	4,8	40	—	470	2700	80	✓	45 x 78	E14	15000	A F	6	12	21,19

[1] Les lampes LED peuvent fonctionner avec un grand nombre de variateurs disponibles dans le commerce ; voir détails et résultats des tests de compatibilité sur www.ledvance.fr/compatibilite

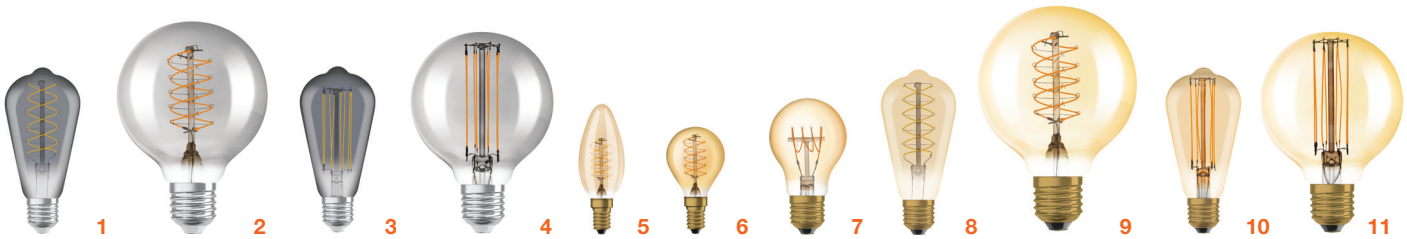

VINTAGE 1906 - FILAMENT LED SPIRAL ULTRA FIN - COULEUR SMOKE - FORME EDISON ET GLOBE

Décoration – Gradable – 220-240 V – ON/OFF X 100 000 – Garantie 3 ans

CR 38

Désignation	Code précédent	Code actuel	W		Couleur	lm	K	Ra		mm Ø x L		DURÉE DE VIE				No.	UNITAIRE
1906 LED EDISON 30 FIL SPIRAL SMOKE E27 DIM[1]	4058075**761094**	4099854**090981**	7,8	30	Verre fumé	360	1 800	80	✓	64 x 140	E27	15 000	G	4	1		16,92
1906 LED GLOBE80 30 FIL SPIRAL SMOKE E27 DIM[1]	4058075**761179**	4099854**090745**	7,8	30	Verre fumé	360	1 800	80	✓	80 x 120	E27	15 000	G	4	2		16,92
1906 LED GLOBE95 30 FIL SPIRAL SMOKE E27 DIM[1]	4058075**761216**	4058075**761216**	7,8	30	Verre fumé	360	1 800	80	✓	95 x 138	E27	15 000	G	4	2		18,80
1906 LED GLOBE125 30 FIL SPIRAL SMOKE E27 DIM[1]	4058075**761254**	4058075**761254**	7,8	30	Verre fumé	360	1 800	80	✓	124 x 173	E27	15 000	G	4	2		21,62
1906 LED GLOBE200 10 FIL SPIRAL SMOKE E27 DIM[1]	4058075**761278**	4058075**761278**	4,8	16	Verre fumé	150	1 800	80	✓	200 x 295	E27	15 000	G	4	2		49,84

VINTAGE 1906 - FILAMENT LED DROIT ULTRA FIN - COULEUR SMOKE - FORME EDISON ET GLOBE

Décoration – Gradable – 220-240 V – ON/OFF X 100 000 – Garantie 3 ans

CR 38

Désignation	Code précédent	Code actuel	W		Couleur	lm	K	Ra		mm Ø x L		DURÉE DE VIE				No.	UNITAIRE
1906 LED EDISON 42 FIL SMOKE E27 DIM[1]	4058075**761131**	4099854**091001**	11,0	42	Verre fumé	500	1 800	80	✓	64 x 140	E27	15 000	G	4	3		20,68
1906 LED GLOBE80 42 FIL SMOKE E27 DIM[1]	4058075**761315**	4099854**090783**	11,0	42	Verre fumé	500	1 800	80	✓	80 x 120	E27	15 000	G	4	4		20,68
1906 LED GLOBE95 42 FIL SMOKE E27 DIM[1]	4058075**761353**	4058075**761353**	11,0	42	Verre fumé	500	1 800	80	✓	95 x 138	E27	15 000	G	4	4		21,62
1906 LED GLOBE125 42 FIL SMOKE E27 DIM[1]	4058075**761391**	4058075**761391**	11,0	42	Verre fumé	500	1 800	80	✓	124 x 173	E27	15 000	G	4	4		24,44

VINTAGE 1906 - FILAMENT LED SPIRAL ULTRA FIN - COULEUR DORÉE - FORME CLASSIQUE, EDISON ET GLOBE

Décoration – Gradable – 220-240 V – ON/OFF X 100 000 – Garantie 3 ans

CR 38

	Désignation	Code précédent	Code actuel	W		Couleur	lm	K	Ra		mm Ø x L		DURÉE DE VIE				No.	UNITAIRE
	1906 LED CLB25 FIL SPIRAL GOLD E14 DIM[1]	4058075**761414**	4099854**091612**	3,4	25	Verre Doré	250	2 200	80	✓	35 x 97	E14	15 000	G	6	5		15,04
	1906 LED CLP25 FIL SPIRAL GOLD E14 DIM[1]	4058075**761438**	4058075**761438**	3,4	25	Verre Doré	250	2 200	80	✓	45 x 78	E14	15 000	G	6	6		15,04
	1906 LED CLA35 FIL SPIRAL GOLD E27 DIM[1]	4058075**761452**	4058075**761452**	4,8	35	Verre Doré	400	2 200	80	✓	60 x 105	E27	15 000	G	6	7		15,04
	1906 LED EDISON37 SPIRAL GOLD E27 DIM[1]	4058075**761476**	4099854**091025**	4,8	37	Verre Doré	420	2 200	80	✓	64 x 140	E27	15 000	G	4	8		15,04
	1906 LED EDISON48 SPIRAL GOLD E27 DIM[1]	4058075**761490**	4099854**091049**	7,0	48	Verre Doré	600	2 200	80	✓	64 x 140	E27	15 000	F	4	8		16,92
	1906 LED GLOBE37 SPIRAL GOLD E27 DIM[1]	4058075**761575**	4099854**090806**	4,8	37	Verre Doré	420	2 200	80	✓	80 x 120	E27	15 000	G	4	9		15,04
	1906 LED GLOBE48 SPIRAL GOLD E27 DIM[1]	4058075**761599**	4099854**090820**	7,0	48	Verre Doré	600	2 200	80	✓	80 x 120	E27	15 000	F	4	9		16,92
	1906 LED GLOBE37 D95 FIL SPIRAL GOLD E27 DIM[1]	4058075**761612**	4058075**761612**	4,8	37	Verre Doré	420	2 200	80	✓	95 x 138	E27	15 000	G	4	9		16,92
	1906 LED GLOBE48 D95 FIL SPIRAL GOLD E27 DIM[1]	4058075**761636**	4058075**761636**	7,0	48	Verre Doré	600	2 200	80	✓	95 x 138	E27	15 000	F	4	9		18,80
	1906 LED GLOBE37 D125 FIL SPIRAL GOLD E27 DIM[1]	4058075**761650**	4058075**761650**	4,8	37	Verre Doré	420	2 200	80	✓	124 x 173	E27	15 000	G	4	9		19,74
	1906 LED GLOBE48 D125 FIL SPIRAL GOLD E27 DIM[1]	4058075**761674**	4058075**761674**	7,0	48	Verre Doré	600	2 200	80	✓	124 x 173	E27	15 000	F	4	9		21,62
NEW	1906 LED GLOBE60 FILSPI GOLD E27 DIM[1]	—	4099854137884	8,8	60	Verre Doré	300	2 400	80	✓	125 x 168	E27	15 000	F	4	-		21,62
	1906 LED GLOBE33 FIL SPIRAL GOLD E27 DIM[1]	4058075**761698**	4058075**761698**	4,8	33	Verre Doré	400	2 200	80	✓	200 x 295	E27	15 000	G	4	9		51,72
NEW	1906 LED EDISON60 FIL SPIRAL GOLD E27 DIM[1]	—	4099854137846	8,8	60	Verre Doré	300	2 400	80	✓	64 x 143	E27	15 000	F	4	-		18,29

VINTAGE 1906 - FILAMENT LED DROIT ULTRA FIN - COULEUR DOREE - FORME EDISON ET GLOBE

Décoration – Gradable – 220-240 V – ON/OFF X 100 000 – Garantie 3 ans

CR 38

Désignation	Code précédent	Code actuel	W		Couleur	lm	K	Ra		mm Ø x L		DURÉE DE VIE				No.	UNITAIRE
1906 LED EDISON 40 FIL GOLD E27 DIM[1]	4058075**761513**	4099854**091063**	5,8	40	Verre Doré	470	2 200	80	✓	64 x 140	E27	15 000	G	4	10		18,80
1906 LED EDISON 60 FIL GOLD E27 DIM[1]	4058075**761537**	4099854**091087**	8,8	60	Verre Doré	806	2 200	80	✓	64 x 140	E27	15 000	F	4	10		18,80
1906 LED GLOBE80 40 FIL GOLD E27 DIM[1]	4058075**761711**	4099854**090844**	5,8	40	Verre Doré	470	2 200	80	✓	80 x 120	E27	15 000	G	4	11		17,86
1906 LED GLOBE80 60 FIL GOLD E27 DIM[1]	4058075**761735**	4099854**090943**	8,8	60	Verre Doré	806	2 200	80	✓	80 x 120	E27	15 000	F	4	11		18,80
1906 LED GLOBE95 40 FIL GOLD E27 DIM[1]	4058075**761759**	4058075**761759**	5,8	40	Verre Doré	470	2 200	80	✓	95 x 138	E27	15 000	G	4	11		18,80
1906 LED GLOBE95 60 FIL GOLD E27 DIM[1]	4058075**761773**	4058075**761773**	8,8	60	Verre Doré	806	2 200	80	✓	95 x 138	E27	15 000	F	4	11		20,68
1906 LED GLOBE125 40 FIL GOLD E27 DIM[1]	4058075**761797**	4058075**761797**	5,8	40	Verre Doré	470	2 200	80	✓	124 x 173	E27	15 000	G	4	11		21,62
1906 LED GLOBE125 60 FIL GOLD E27 DIM[1]	4058075**761810**	4058075**761810**	8,8	60	Verre Doré	806	2 200	80	✓	124 x 173	E27	15 000	F	4	11		23,50

[1] Les lampes LED peuvent fonctionner avec un grand nombre de variateurs disponibles dans le commerce ; voir détails et résultats des tests de compatibilité sur www.ledvance.fr/compatibilite



Désignation	Code précédent	Code actuel	W		Couleur	lm	K	Ra		mm Ø x L		DURÉE DE VIE				No.	€ UNITAIRE
VINTAGE 1906 - FILAMENT LED ULTRA FIN - COULEURS ET FORMES SPÉCIALES																	
Décoration – Gradable – 220-240 V – ON/OFF X 100 000 – Garantie 3 ans																	CR 38
1906 LED GLOBE140E 15 FIL SMOKE E27 DIM[1]	4058075**760974**	4058075**760974**	4,5	15	Verre fumé	150	1600	80	✓	140 x 200	E27	15000			4	1	28,20
1906 LED GLOBE Froissé Vert 20 FIL SPIRAL E27 DIM[1]	4058075**761858**	4058075**761858**	4,5	18	Vert	180	1600	80	✓	125 x 176	E27	15000			4	2	37,61
1906 LED BALLON Bleu 8 FIL SPIRAL E27 DIM[1]	4058075**761872**	4058075**761872**	4,5	10	Bleu	100	1600	80	✓	170 x 270	E27	15000			4	3	37,61
1906 LED BALLON Rose 15 FIL SPIRAL E27 DIM[1]	4058075**761896**	4058075**761896**	4,5	15	Rose	220	1600	80	✓	170 x 270	E27	15000			4	4	37,61
1906 LED BALLON Blanc 30 FIL SPIRAL E27 DIM[1]	4058075**761919**	4058075**761919**	4,8	30	Blanc	400	2700	80	✓	170 x 270	E27	15000			4	5	37,61
1906 LED CLA160 15 FIL SMOKE E27 DIM[1]	4058075**760998**	4058075**760998**	4,5	15	Verre fumé	150	1700	80	✓	165 x 270	E27	15000			4	6	47,01
1906 LED CLAW188 15 FIL SMOKE E27 DIM[1]	4058075**761018**	4058075**761018**	4	15	Verre fumé	140	1800	80	✓	193 x 400	E27	15000			4	7	37,61
1906 LED CLC125 15 FIL SMOKE E27 DIM[1]	4058075**761032**	4099854**090325**	4	15	Verre fumé	140	1800	80	✓	125 x 283	E27	15000			4	8	33,85
VINTAGE 1906 - FILAMENT LED ULTRA FIN - COULEURS ET FORMES SPÉCIALES																	
Décoration – Gradable – 220-240 V – ON/OFF X 100 000 – Garantie 3 ans																	CR 38
1906 LED Essaim d'abeilles 10 FIL SPIRAL SMOKE E27 DIM[1]	4058075**761056**	4058075**761056**	4,8	10	Verre fumé	100	1800	80	—	200 x 405	E27	15000			4	9	65,82
1906 LED Essaim d'abeilles 33 FIL SPIRAL GOLD E27 DIM[1]	4058075**761834**	4058075**761834**	4,8	33	Verre Doré	360	2200	80	—	200 x 405	E27	15000			4	10	56,42
1906 LED TUBE 40 FIL GOLD E27 DIM[1]	4058075**761551**	4099854**091803**	4,8	40	Verre Doré	470	2200	80	—	32 x 165	E27	15000			4	11	15,98
LED VINTAGE 1906 - FILAMENT LED - COULEUR SMOKE - FORME CLASSIQUE, GLOBE ET EDISON																	
Décoration – Non gradable – 220-240 V – ON/OFF X 100 000 – Garantie 3 ans																	CR 38
1906 LED CLA 10 FIL SPIRAL SMOKE E27	4058075**760912**	4058075**760912**	3,4	10	Verre fumé	100	1800	80	—	60 x 105	E27	15000			6	12	11,28
1906 LED EDISON 10 FIL SPIRAL SMOKE E27	4058075**760936**	4099854**091353**	3,4	10	Verre fumé	100	1800	80	—	64 x 140	E27	15000			4	13	13,16
1906 LED GLOBE95 10 FIL SMOKE E27	4058075**760950**	4058075**760950**	3,4	10	Verre fumé	100	1800	80	—	95 x 138	E27	15000			4	14	14,10

[1] Les lampes LED peuvent fonctionner avec un grand nombre de variateurs disponibles dans le commerce ; voir détails et résultats des tests de compatibilité sur www.ledvance.fr/compatibilite

LEDVANCE



TUBES LED

SOMMAIRE

ECV

TUBES LED T8 EXT GRADABLES - Pour alimentation EXT

LEDVANCE TUBE T8 EXT GRADABLE 224

TUBES LED T8 UN UNIVERSEL

LEDVANCE LEDTUBE T8 UN UO Performance Class 225

LEDVANCE LEDTUBE T8 UNIVERSAL Performance Class 225

LEDVANCE LEDTUBE T8 UNIVERSAL Value Class 225

TUBES LED T8 HF - Pour alimentation électronique

LEDVANCE LEDTUBE T8 HF UO ET HF Performance Class 226

LEDVANCE LEDTUBE T8 HF Value Class 226

TUBES LED T8 EM - Pour alimentation conventionnelle ou branchement direct

LEDVANCE LEDTUBE T8 EM UO Superior Class 227

LEDVANCE LED TUBE T8 EM Ultra Output (UO) et EM Performance Class 229

LEDVANCE LED TUBE T8 EM Ultra Output (UO) Value Class et EM Value Class 230

TUBES LED T8 EM CONNECTÉS

LEDVANCE LEDTUBE T8 EM Connected Performance Class 231

LEDVANCE CONNECTED SENSOR 231

TUBES LED POUR APPLICATIONS SPÉCIALES

LEDVANCE LEDTUBE T8 EM Performance Class 232

LEDVANCE LEDTUBE T8 FOOD EM Performance Class 232

LEDVANCE LEDTUBE T9 EM CIRCULAIRE Value Class 232

TUBES LED T5 EXT GRADABLES - Pour alimentation EXT

LEDVANCE TUBE T5 EXT HO ET HE GRADABLE Performance Class 233

TUBES LED T5 HF - Pour alimentation électronique

LEDVANCE LEDTUBE T5 HO HF & HE HF Performance Class 234

LEDVANCE LED TUBE T5 HF SHORT Value Class 234

TUBES LED T5 AC - Pour branchement direct

LEDVANCE LEDTUBE T5 HO AC & HE AC Performance Class - G5 235

Comment remplacer un tube fluo par un tube LED ? 237



1



2

GRADABLES TUBES

Désignation	Code précédent	Code actuel	[mm]	W	lm	lm/W	K	Ra	L70 B50			No.	UNITAIRE

TUBES LED T8 EXT GRADABLES

BRANCHEMENT SUR ALIMENTATION EXTERNE LEDVANCE SPÉCIFIQUE[1]

PERFORMANCE CLASS

LEDVANCE TUBE T8 EXT GRADABLE PERFORMANCE CLASS - G13

Tube verre avec gaine anti-éclats de série - Tube T8 gradable spécifiquement dédié à un usage avec les alimentations DALI EXT LEDVANCE (non fournies - voir ci-après l'alimentation requise selon installation mono ou duo) - Gradabilité parfaite avec les alimentations DALI EXT - Branchement unidirectionnel sur le côté marqué "DC Input" - Grande stabilité de la teinte (SDCM ≤ 5) - Ø 26 mm - ON/OFF X 200 000 - Plage de températures Ta -20°C à +50°C[2] - 50 000 h - Garantie 5 ans

															CR SA
NEW	T8 LED EXT P 36 1,2m 15W 830 2160lm	—	4099854**015281**	1200	15	2160	144	3000	190°	80	50000h	E	25	1	32,00
	T8 LED EXT P 36 1,2m 15W 840 2400lm	4058075**730595**	4058075**730595**	1200	15	2400	160	4000	190°	80	50000h	D	25	1	32,00
	T8 LED EXT P 36 1,2m 15W 865 2400lm	4058075**730618**	4058075**730618**	1200	15	2400	160	6500	190°	80	50000h	D	25	1	32,00
NEW	T8 LED EXT P 58 1,5m 23W 830 3350lm	—	4099854**015328**	1500	23	3350	146	3000	190°	80	50000h	E	25	1	36,00
	T8 LED EXT P 58 1,5m 23W 840 3700lm	4058075**730557**	4058075**730557**	1500	23	3700	161	4000	190°	80	50000h	D	25	1	36,00
	T8 LED EXT P 58 1,5m 23W 865 3700lm	4058075**730571**	4058075**730571**	1500	23	3700	161	6500	190°	80	50000h	D	25	1	36,00

Désignation	Code précédent	Code actuel	W	I[mA]	Ta	PROTECTION CLASS	mm	L70 B50	IP		No.	UNITAIRE

LEDVANCE ALIMENTATION DALI POUR TUBE T8 EXT GRADABLE

Alimentation dédiée à un usage spécifique avec les tubes EXT gradables - Convertisseur LED à courant constant - SELV - Gradable DALI - Fonction Push DIM - Sélecteur de puissance DIP SWITCH - Taux de distorsion harmonique <5% - 100 000 h - Garantie 5 ans

												CR SA
Driver LED EXT DALI-P-1X15-37W 220-240	4058075**730632**	4058075**730632**	1x 15-37	<210	–20° à +50°C	I	284.0 x 21.2 x 30.2	100000h	IP20	1	2	102,00
Driver LED EXT DALI-P-2X15-26W 220-240	4058075**730656**	4058075**730656**	2x 15-26	<300	–20° à +50°C	I	360.0 x 21.2 x 30.2	100000h	IP20	1	2	119,00

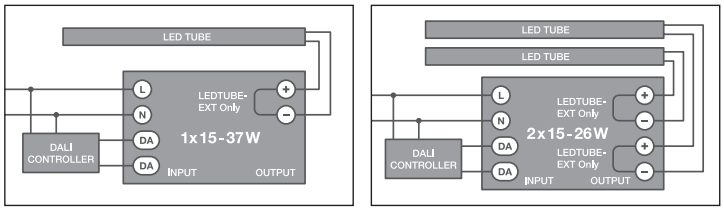

Schéma de câblage DALI

www.ledvance.fr/ext-system

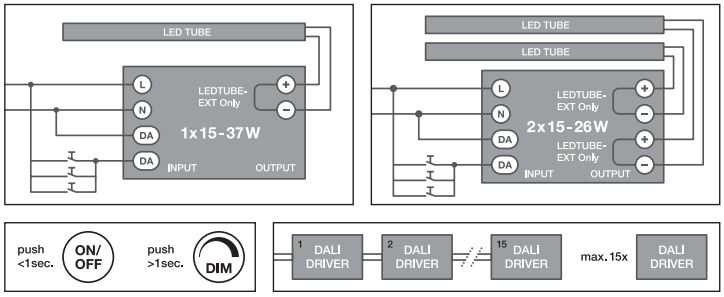

Schéma de câblage fonction PUSH DIM

[1] Tube EXT à utiliser uniquement avec les alimentations EXT DALI mono (4058075**730632**) ou duo (4058075**730656**) et à commander séparément. Ne pas utiliser les tubes EXT sans alimentation, ni avec une autre alimentation que celle qui leur est dédiée. LEDVANCE n'accepte aucune responsabilité ou garantie dans le cas d'utilisation d'autres alimentations. I [2] En cas de doute, des mesures de contrôle au point Tc du tube doivent être réalisées à l'aide d'un capteur thermique souple (par ex., de type "K") afin de s'assurer que la limite Tc n'est pas dépassée. Vous trouverez plus d'informations sur le sujet dans les fiches techniques des tubes LED





UNIVERSEL TUBES

Désignation	Code précédent	Code actuel	l [mm]	W	lm	lm/W	K		Ra	L70 B50			No.	UNITAIRE	

TUBES LED T8 UNIVERSEL

POUR ALIMENTATION ÉLECTRONIQUE COMPATIBLE[1], CONVENTIONNELLE OU DIRECT 230 V

LEDVANCE LEDTUBE T8 UN UO (Ultra Output) PERFORMANCE CLASS - G13

PERFORMANCE CLASS

Tube verre avec gaine anti-éclats de série - Autoprotection (coupure automatique et non définitive) du tube en cas de température de fonctionnement trop élevée - Ø 27,8 mm - ON/OFF X 200 000 - Grande stabilité de la teinte (SDCM ≤ 5) - LED Starter inclus pour installation sur alimentation conventionnelle - Plage de températures Ta -20°C à +45°C[2] - Faible flicker, conforme aux exigences européennes de 2024 (SVM ≤ 0,4 et PstLM ≤ 1,0) - Garantie 5 ans CR SA

T8 LED UN P U036 1,2m 15W 840 2400lm	4058075**546813**	4099854**026294**	1200	15	2400	160	4000	190°	80	60000h	C	10	1	72,00
T8 LED UN P U036 1,2m 15W 865 2400lm	4058075**546837**	4099854**026331**	1200	15	2400	160	6500	190°	80	60000h	C	10	1	72,00
T8 LED UN P U058 1,5m 23W 840 3700lm	4058075**546851**	4099854**026577**	1500	23	3700	160	4000	190°	80	60000h	C	10	1	79,00
T8 LED UN P U058 1,5m 23W 865 3700lm	4058075**546875**	4099854**026591**	1500	23	3700	160	6500	190°	80	60000h	C	10	1	79,00

LEDVANCE LEDTUBE T8 UNIVERSAL PERFORMANCE CLASS - G13

PERFORMANCE CLASS

Tube verre avec gaine anti-éclats de série - Autoprotection (coupure automatique et non définitive) du tube en cas de température de fonctionnement trop élevée - Ø 27,8 mm - ON/OFF X 200 000 - Grande stabilité de la teinte (SDCM ≤ 5) - LED Starter inclus pour installation sur alimentation conventionnelle - Plage de températures Ta -20°C à +45°C[2] - Faible flicker, conforme aux exigences européennes de 2024 (SVM ≤ 0,4 et PstLM ≤ 1,0) - Garantie 5 ans CR SA

NEW	T8 LED UN18 P 0,6m 7,5W 830 1100lm[3]	—	4099854**026119**	600	7,5	1000	133	3000	190°	80	60000h	E	10	1	55,50
NEW	T8 LED UN18 P 0,6m 7,5W 840 1100lm[3]	—	4099854**026157**	600	7,5	1100	146	4000	190°	80	60000h	D	10	1	55,50
NEW	T8 LED UN18 P 0,6m 7,5W 865 1000lm[3]	—	4099854**026218**	600	7,5	1100	146	6500	190°	80	60000h	D	10	1	55,50
NEW	T8 LED UN36 P 1,2m 14W 830 1900lm	—	4099854**026492**	1200	14	1900	135	3000	190°	80	60000h	D	10	1	63,00
NEW	T8 LED UN36 P 1,2m 14W 840 2100lm	—	4099854**026393**	1200	14	2100	150	4000	190°	80	60000h	D	10	1	63,00
NEW	T8 LED UN36 P 1,2m 14W 865 2100lm	—	4099854**026430**	1200	14	2100	150	6500	190°	80	60000h	D	10	1	63,00
NEW	T8 LED UN58 P 1,5m 20W 830 2800lm	—	4099854**026652**	1500	20	2800	140	3000	190°	80	60000h	D	10	1	68,00
NEW	T8 LED UN58 P 1,5m 20W 840 3100lm	—	4099854**026614**	1500	20	3100	155	4000	190°	80	60000h	D	10	1	68,00
NEW	T8 LED UN58 P 1,5m 20W 865 3100lm	—	4099854**026638**	1500	20	3100	155	6500	190°	80	60000h	D	10	1	68,00

LEDVANCE LEDTUBE T8 UNIVERSAL VALUE CLASS - G13

VALUE CLASS

Tube verre - Autoprotection (coupure automatique et non définitive) du tube en cas de température de fonctionnement trop élevée - Ø 27,8 mm - ON/OFF X 200 000 - LED Starter inclus pour installation sur alimentation conventionnelle - Plage de températures Ta -20°C à +45°C[2] - Faible flicker, conforme aux exigences européennes de 2024 (SVM ≤ 0,4 et PstLM ≤ 1,0) - Garantie 3 ans CR SA

NEW	T8 LED UN18 V 0,6m 8W 830 800lm[3]	—	4099854**026515**	600	8	800	100	3000	190°	80	30000h	F	10	2	43,50
NEW	T8 LED UN18 V 0,6m 8W 840 900lm[3]	—	4099854**026539**	600	8	900	112	4000	190°	80	30000h	E	10	2	43,50
NEW	T8 LED UN18 V 0,6m 8W 865 900lm[3]	—	4099854**026553**	600	8	900	112	6500	190°	80	30000h	E	10	2	43,50
	T8 LED UN36 V 1,2m 18W 830 1850lm	4058075**546899**	4099854**026317**	1200	18	1850	102	3000	190°	80	30000h	F	10	2	46,50
	T8 LED UN36 V 1,2m 18W 840 2000lm	4058075**546912**	4099854**026355**	1200	18	2000	111	4000	190°	80	30000h	E	10	2	46,50
	T8 LED UN36 V 1,2m 18W 865 2000lm	4058075**546936**	4099854**026379**	1200	18	2000	111	6500	190°	80	30000h	E	10	2	46,50
	T8 LED UN58 V 1,5m 24W 830 2550lm	4058075**546950**	4099854**026416**	1500	24	2550	106	3000	190°	80	30000h	F	10	2	52,00
	T8 LED UN58 V 1,5m 24W 840 2800lm	4058075**546974**	4099854**026454**	1500	24	2800	116	4000	190°	80	30000h	E	10	2	52,00
	T8 LED UN58 V 1,5m 24W 865 2800lm	4058075**546998**	4099854**026478**	1500	24	2800	116	6500	190°	80	30000h	E	10	2	52,00

[1] Vérifier la liste de compatibilité des ballasts électroniques sur Ledvance.fr ou directement sur l'emballage du tube, via le QR code I [2] En cas de doute, des mesures de contrôle au point Tc du tube doivent être réalisées à l'aide d'un capteur thermique souple (par ex., de type "K") afin de s'assurer que la limite Tc n'est pas dépassée. Vous trouverez plus d'informations sur le sujet dans les fiches techniques des tubes LED I [3] Tubes 60 cm UN : Non compatibles sur installation tandem ferromagnétique (encore appelé installation duo : câblage en série de 2 tubes sur un ballast ferromagnétique)

TUBES LED



HF TUBES

Désignation	Code précédent	Code actuel	(mm)	W	lm	lm/W	K		Ra	L70 B50			No.	€ UNITAIRE

TUBES LED T8 HF
POUR ALIMENTATION ÉLECTRONIQUE COMPATIBLE[1]

LEDVANCE LEDTUBE T8 HF UO (Ultra Output) ET HF PERFORMANCE CLASS - G13

PERFORMANCE CLASS

Tube verre avec gaine anti-éclats de série - Autoprotection (coupure automatique et non définitive) du tube en cas de température de fonctionnement trop élevée - Ø 27,8 mm - ON/OFF X 200 000 - Grande stabilité de la teinte (SDCM ≤ 5) - Plage de températures Ta -20°C à +45°C[2] - Faible flicker, conforme aux exigences européennes de 2024 (SVM ≤ 0,4 et PstLM ≤ 1,0) - Garantie 5 ans CR SA

LEDVANCE LEDTUBE T8 HF UO Performance Class (Ultra-Output = Fort flux lumineux)															
T8 LED HF P UO36 1,2m 15W 840 2400lm	4058075**545014**	4099854**026133**	1200	15	2400	160	4000	190°	80	75000 h	D	10	1	46,00
T8 LED HF P UO36 1,2m 15W 865 2400lm	4058075**545038**	4099854**026171**	1200	15	2400	160	6500	190°	80	75000 h	D	10	1	46,00
T8 LED HF P UO58 1,5m 23W 840 3700lm	4058075**545076**	4099854**026195**	1500	23	3700	160	4000	190°	80	75000 h	D	10	1	50,00
T8 LED HF P UO58 1,5m 23W 865 3700lm	4058075**545151**	4099854**026232**	1500	23	3700	160	6500	190°	80	75000 h	D	10	1	50,00
LEDVANCE LEDTUBE T8 HF Performance Class															
T8 LED HF18 P 0,6m 7,5W 830 1000lm	4058075**545052**	4099854**026058**	600	7,5	1000	133	3000	190°	80	75000 h	E	10	1	33,00
T8 LED HF18 P 0,6m 7,5W 840 1100lm	4058075**545090**	4099854**026072**	600	7,5	1100	146	4000	190°	80	75000 h	D	10	1	33,00
T8 LED HF18 P 0,6m 7,5W 865 1100lm	4058075**545113**	4099854**026096**	600	7,5	1100	146	6500	190°	80	75000 h	D	10	1	33,00
T8 LED HF36 P 1,2m 14W 830 1900lm	4058075**545137**	4099854**025914**	1200	14	1900	135	3000	190°	80	75000 h	E	10	1	40,00
T8 LED HF36 P 1,2m 14W 840 2100lm	4058075**545175**	4099854**025938**	1200	14	2100	150	4000	190°	80	75000 h	D	10	1	40,00
T8 LED HF36 P 1,2m 14W 865 2100lm	4058075**545205**	4099854**025952**	1200	14	2100	150	6500	190°	80	75000 h	D	10	1	40,00
T8 LED HF58 P 1,5m 20W 830 2800lm	4058075**545229**	4099854**025976**	1500	20	2800	140	3000	190°	80	75000 h	E	10	1	45,00
T8 LED HF58 P 1,5m 20W 840 3100lm	4058075**545243**	4099854**025990**	1500	20	3100	155	4000	190°	80	75000 h	D	10	1	45,00
T8 LED HF58 P 1,5m 20W 865 3100lm	4058075**545267**	4099854**026010**	1500	20	3100	155	6500	190°	80	75000 h	D	10	1	45,00

LEDVANCE LEDTUBE T8 HF VALUE CLASS - G13

VALUE CLASS

Tube verre - Autoprotection (coupure automatique et non définitive) du tube en cas de température de fonctionnement trop élevée - Ø 27,8 mm - ON/OFF X 200 000 - Plage de températures Ta -20°C à +45°C[2] - Faible flicker, conforme aux exigences européennes de 2024 (SVM ≤ 0,4 et PstLM ≤ 1,0) - Garantie 3 ans CR SA

T8 LED HF18 V 0,6m 8W 840 900lm	4058075**545366**	4099854**026256**	600	8	900	112	4000	190°	80	30000 h	F	10	2	34,50
T8 LED HF18 V 0,6m 8W 865 900lm	4058075**545380**	4099854**026270**	600	8	900	112	6500	190°	80	30000 h	F	10	2	34,50

Veuillez flasher ce code pour accéder à la liste de compatibilité des ballasts électroniques sur Ledvance.fr

[1] Vérifier la liste de compatibilité des ballasts électroniques sur Ledvance.fr ou directement sur l'emballage du tube, via le QR code I [2] En cas de doute, des mesures de contrôle au point Tc du tube doivent être réalisées à l'aide d'un capteur thermique souple (par ex., de type "K") afin de s'assurer que la limite Tc n'est pas dépassée. Vous trouverez plus d'informations sur le sujet dans les fiches techniques des tubes LED. Les TUBES LED T8 HF ne doivent pas être raccordés directement à la tension secteur (220-240 V) ni sur un ballast magnétique.



EM TUBES

TUBES LED T8 EM

BRANCHEMENT DIRECT 230 V OU ALIMENTATION CONVENTIONNELLE

LEDVANCE LEDTUBE T8 EM UO (Ultra Output) SUPERIOR CLASS ET EM SUPERIOR CLASS - G13

Tube verre avec gaine anti-éclats de série - Ø 26,7 mm - ON/OFF X 200 000 - Grande stabilité de la teinte (SDCM ≤ 5) - Ra jusqu'à 90 - LED Starter inclus - Plage de températures Ta -20°C à +50°C[2] - Certification VDE selon IEC 62776 - Faible flicker, conforme aux exigences européennes de 2024 (SVM ≤ 0,4 et PstLM ≤ 1,0) - Disponible en version 2700 K et 5000 K sur demande - Garantie 5 ans CR SA

Désignation	Code précédent	Code actuel	l [mm]	W	lm	lm/W	K		Ra	L70 B50			No.	UNITAIRE
LEDVANCE LED TUBE T8 EM Ultra Output (UO) CRI 90 Superior Class														
T8 LED EM U036 S 1,2m 14W 940 2600lm	4058075**757424**	4099854**037290**	1200	14	2600	185	4000	190°	90	75000h	A–G B	10	1	32,50
T8 LED EM U058 S 1,5m 22,2W 940 4100lm	4058075**757486**	4099854**037313**	1500	22,1	4100	185	4000	190°	90	75000h	A–G B	10	1	42,50
LEDVANCE LED TUBE T8 EM Ultra Output (UO) Superior Class														
T8 LED EM U036 S 1,2m 14W 830 2340lm	4058075**612037**	4099854**037092**	1200	14	2340	167	3000	190°	80	75000h	A–G C	10	1	30,50
T8 LED EM U036 S 1,2m 14W 840 2600lm	4058075**612051**	4099854**037115**	1200	14	2600	185	4000	190°	80	75000h	A–G B	10	1	30,50
T8 LED EM U036 S 1,2m 14W 850 2600lm	4058075**794108**	4099854**037177**	1200	14	2600	185	5000	190°	80	75000h	A–G B	10	1	30,50
T8 LED EM U036 S 1,2m 14W 865 2600lm	4058075**612075**	4099854**037191**	1200	14	2600	185	6500	190°	80	75000h	A–G B	10	1	30,50
T8 LED EM U058 S 1,5m 22,2W 830 3690lm	4058075**612099**	4099854**037214**	1500	22,2	3690	166	3000	190°	80	75000h	A–G C	10	1	38,50
T8 LED EM U058 S 1,5m 22,2W 840 4100lm	4058075**612112**	4099854**037238**	1500	22,1	4100	185	4000	190°	80	75000h	A–G B	10	1	38,50
T8 LED EM U058 S 1,5m 22,2W 850 4100lm	4058075**794122**	4099854**037252**	1500	22,1	4100	185	5000	190°	80	75000h	A–G B	10	1	38,50
T8 LED EM U058 S 1,5m 22,2W 865 4100lm	4058075**612136**	4099854**037276**	1500	22,1	4100	185	6500	190°	80	75000h	A–G B	10	1	38,50
LEDVANCE LED TUBE T8 EM Superior Class														
T8 LED EM15 S 438 5,1W 830 810lm DUO[1]	4058075**614475**	4099854**037337**	438	5,1	810	158	3000	190°	80	75000h	A–G D	10	1	19,00
T8 LED EM15 S 438 5,1W 840 900lm DUO[1]	4058075**614499**	4099854**037351**	438	5,1	900	176	4000	190°	80	75000h	A–G C	10	1	19,00
NEW T8 LED EM15 S 438 5,1W 865 900lm DUO[1]	—	4099854**037375**	438	5,1	900	176	6500	190°	80	75000h	A–G C	10	1	19,00
NEW T8 LED EM18 S 0,6m 6,3W 830 990lm DUO[1]	—	4099854**037399**	600	6,3	900	157	3000	190°	80	75000h	A–G D	10	1	19,50
T8 LED EM18 S 0,6m 6,3W 840 1100lm DUO[1]	4058075**612150**	4099854**037412**	600	6,3	1100	174	4000	190°	80	75000h	A–G C	10	1	19,50
T8 LED EM18 S 0,6m 6,3W 865 1100lm DUO[1]	4058075**612174**	4099854**037436**	600	6,3	1100	174	6500	190°	80	75000h	A–G C	10	1	19,50
NEW T8 LED EM30 S 0,9m 9,7W 830 1530lm DUO[1]	—	4099854**037450**	900	9,7	1530	157	3000	190°	80	75000h	A–G D	10	1	20,50
T8 LED EM30 S 0,9m 9,7W 840 1700lm DUO[1]	4058075**612198**	4099854**037474**	900	9,7	1700	175	4000	190°	80	75000h	A–G C	10	1	20,50
T8 LED EM30 S 0,9m 9,7W 865 1700lm DUO[1]	4058075**612211**	4099854**037498**	900	9,7	1700	175	6500	190°	80	75000h	A–G C	10	1	20,50
NEW T8 LED EM38 S 1m 11,4W 830 1800lm	—	4099854**037511**	1000	11,4	1800	157	3000	190°	80	75000h	A–G D	10	1	23,00
T8 LED EM38 S 1m 11,4W 840 2000lm	4058075**612235**	4099854**037535**	1000	11,4	2000	175	4000	190°	80	75000h	A–G C	10	1	23,00
T8 LED EM38 S 1m 11,4W 865 2000lm	4058075**612259**	4099854**037559**	1000	11,4	2000	175	6500	190°	80	75000h	A–G C	10	1	23,00
NEW T8 LED EM36 S 1,2m 12W 830 1890lm	—	4099854**037573**	1200	12	1890	157	3000	190°	80	75000h	A–G D	10	1	24,00
T8 LED EM36 S 1,2m 12W 840 2100lm	4058075**612273**	4099854**037597**	1200	12	2100	175	4000	190°	80	75000h	A–G C	10	1	24,00
T8 LED EM36 S 1,2m 12W 865 2100lm	4058075**612297**	4099854**037610**	1200	12	2100	175	6500	190°	80	75000h	A–G C	10	1	24,00
NEW T8 LED EM58 S 1,5m 17,7W 830 2790lm	—	4099854**037634**	1500	17,7	2790	157	3000	190°	80	75000h	A–G D	10	1	32,50
T8 LED EM58 S 1,5m 17,7W 840 3100lm	4058075**612310**	4099854**037658**	1500	17,7	3100	175	4000	190°	80	75000h	A–G C	10	1	32,50
T8 LED EM58 S 1,5m 17,7W 865 3100lm	4058075**612334**	4099854**037672**	1500	17,7	3100	175	6500	190°	80	75000h	A–G C	10	1	32,50

[1] Compatible en montage mono ou duo (câblage série) sur une alimentation conventionnelle. I [2] En cas de doute, des mesures de contrôle au point Tc du tube doivent être réalisées à l'aide d'un capteur thermique souple (par ex., de type "K") afin de s'assurer que la limite Tc n'est pas dépassée. Vous trouverez plus d'informations sur le sujet dans les fiches techniques des tubes LED.





EM TUBES

	Désignation	Code précédent	Code actuel											
	LOT DE 10 KITS DE CÂBLAGE 230 V POUR LEDVANCE LEDTUBE T8 EM ET EM UO - Pour luminaire existant à 1 tube (Mono KIT1) ou 2 tubes (Duo KIT2) - Contient le matériel nécessaire à la conversion en câblage direct - Notice détaillée étape par étape et validée par le TÜV disponible sur LEDVANCE.fr - KIT1 = 10 sachets de conversion + 10 Tubes LED pour la conversion de 10 luminaires - KIT2 = 5 sachets de conversion + 10 tubes LED pour la conversion de 5 luminaires											CR SA
	LEDTUBE T8 EM UO S 1,2m 14W 840 KIT1	4058075**692374**	4099854**101250**							1	1	717,00
	LEDTUBE T8 EM UO S 1,2m 14W 840 KIT2	4058075**692404**	4099854**101267**							1	2	753,00
	LEDTUBE T8EM UO S 1,5m 22,2W 840 KIT1	4058075**692381**	4099854**107818**							1	1	894,00
	LEDTUBE T8EM UO S 1,5m 22,2W 840 KIT2	4058075**692411**	4099854**107825**							[1]	2	694,00
NEW	LEDTUBE T8EM UO S 1,5m 22,2W 865 KIT1	—	4099854**107832**							1	1	894,00
NEW	LEDTUBE T8EM UO S 1,5m 22,2W 865 KIT2	—	4099854**107849**							1	2	694,00
NEW	LEDTUBE T8 EM S 0,6m 6.3W 840 KIT1	—	4099854**185960**							1	1	472,00
NEW	LEDTUBE T8 EM S 0,6m 6.3W 840 KIT2	—	4099854**112003**							1	1	472,00
NEW	LEDTUBE T8 EM S 1m 11.4W 830 KIT1	—	4099854**116353**							1	1	700,00
NEW	LEDTUBE T8 EM S 1m 11.4W 840 KIT1	—	4099854**113659**							1	1	700,00
	LEDTUBE T8 EM S 1,2m 12W 840 KIT1	4058075**692428**	4099854**107757**							1	1	719,00
	LEDTUBE T8 EM S 1,2m 12W 840 KIT2	4058075**692442**	4099854**107740**							1	2	515,00
	LEDTUBE T8 EM S 1,5m 17,7W 840 KIT1	4058075**692435**	4099854**107795**							1	1	822,00
	LEDTUBE T8 EM S 1,5m 17,7W 840 KIT2	4058075**692459**	4099854**107801**							1	2	621,00

[1] Compatible en montage mono ou duo (câblage série) sur une alimentation conventionnelle. I [2] En cas de doute, des mesures de contrôle au point Tc du tube doivent être réalisées à l'aide d'un capteur thermique souple (par ex., de type "K") afin de s'assurer que la limite Tc n'est pas dépassée. Vous trouverez plus d'informations sur le sujet dans les fiches techniques des tubes LED.



EM TUBES

	Désignation	Code précédent	Code actuel	L [mm]	W	lm	lm/W	K		Ra	L70 B50			No.	UNITAIRE

LEDVANCE LED TUBE T8 EM Ultra Output (UO) 6KV

Haute Protection contre surtensions (jusqu'à 6 kV) - Le tube se met en autoprotection en cas de surtension - Il peut redémarrer au bout de quelques secondes

NEW	T8 LED EM UO 6kV S1,2m 14W 840 2600lm	—	4099854147791	1200	14	2600	185	4000	190°	80	75000h	B	10	1	37,00
NEW	T8 LED EM UO 6kV S1,5m 22W 840 4100lm	—	4099854147814	1200	22,1	4100	185	4000	190°	80	75000h	B	10	1	46,50

LEDVANCE LED TUBE T8 EM UO (Ultra Output) PERFORMANCE et EM PERFORMANCE - G13

Tube verre - Ø 26,7 mm - ON/OFF X 200 000 - Grande stabilité de la teinte (SDCM ≤ 5) - LED STARTER inclus - Plage de températures Ta -20°C à +50°C[2] - Faible flicker, conforme aux exigences européennes de 2024 (SVM ≤ 0,4 et PstLM ≤ 1,0) - Disponible sur demande en version 2 700 K et 5 000 K en Superior et Performance - Garantie 5 ans (3 ans pour Value) CR SA

LEDVANCE LED TUBE T8 EM Ultra Output (UO) Performance Class

	T8 LED EM UO36 P 1,2m 15,6W 830 2250lm	4058075611917	4099854036774	1200	15,6	2250	144	3000	190°	80	60000h	D	10	1	22,00
	T8 LED EM UO36 P 1,2m 15,6W 840 2500lm	4058075611931	4099854036835	1200	15,6	2500	160	4000	190°	80	60000h	C	10	1	22,00
	T8 LED EM UO36 P 1,2m 15,6W 865 2500lm	4058075611955	4099854036873	1200	15,6	2500	160	6500	190°	80	60000h	C	10	1	22,00
	T8 LED EM UO58 P 1,5m 23,1W 830 3330lm	4058075611979	4099854037016	1500	23,1	3330	144	3000	190°	80	60000h	D	10	1	28,00
	T8 LED EM UO58 P 1,5m 23,1W 840 3700lm	4058075611993	4099854037030	1500	23,1	3700	160	4000	190°	80	60000h	C	10	1	28,00
	T8 LED EM UO58 P 1,5m 23,1W 865 3700lm	4058075612013	4099854037054	1500	23,1	3700	160	6500	190°	80	60000h	C	10	1	28,00

LEDVANCE LED TUBE T8 EM Performance Class

NEW	T8 LED EM18 P 0,6m 7W 830 990lm[1]	—	4099854036958	600	7	990	141	3000	190°	80	60000h	D	10	1	17,00
	T8 LED EM18 P 0,6m 7W 840 1100lm[1]	4058075611795	4099854036972	600	7	1100	157	4000	190°	80	60000h	D	10	1	17,00
	T8 LED EM36 P 0,6m 7W 865 1100lm[1]	4058075611818	4099854036996	600	7	1100	157	6500	190°	80	60000h	D	10	1	17,00
NEW	T8 LED EM36 P 1,2m 13,5W 830 1890lm	—	4099854036897	1200	13,5	1890	140	3000	190°	80	60000h	D	10	1	20,50
	T8 LED EM36 P 1,2m 13,5W 840 2100lm	4058075611832	4099854036910	1200	13,5	2100	155	4000	190°	80	60000h	D	10	1	20,50
	T8 LED EM36 P 1,2m 13,5W 865 2100lm	4058075611856	4099854036934	1200	13,5	2100	155	6500	190°	80	60000h	D	10	1	20,50
NEW	T8 LED EM58 P 1,5m 20W 830 2790lm	—	4099854037078	1500	20	2790	139	3000	190°	80	60000h	D	10	1	26,00
	T8 LED EM58 P 1,5m 20W 840 3100lm	4058075611870	4099854037139	1500	20	3100	155	4000	190°	80	60000h	D	10	1	26,00
	T8 LED EM58 P 1,5m 20W 865 3100lm	4058075611894	4099854037153	1500	20	3100	155	6500	190°	80	60000h	D	10	1	26,00

LOT DE 10 KITS DE CÂBLAGE 230 V POUR OSRAM ST8 EM ADV UO & ADV - Pour luminaire existant à 1 tube (kit mono) ou 2 tubes (kit duo) - Contient tout le matériel nécessaire à la conversion en câblage direct - Notice détaillée étape par étape et validée par le TÜV disponible sur LEDVANCE.fr - KIT1 = 10 sachets de conversion + 10 Tubes LED pour la conversion de 10 luminaires - KIT2 = 5 sachets de conversion + 10 tubes LED pour la conversion de 5 luminaires CR SA

	LEDTUBE T8 EM UO P 1,2m 15,6W 840 KIT1	4058075692503	4099854108273	1	2	695,00
	LEDTUBE T8 EM UO P 1,2m 15,6W 840 KIT2	4058075692510	4099854108280	1	3	490,00
	LEDTUBE T8 EM UO P 1,5m 23,1W 840 KIT1	4058075692466	4099854108297	1	2	766,00
	LEDTUBE T8 EM UO P 1,5m 23,1W 840 KIT2	4058075692473	4099854108303	1	3	564,00
	LEDTUBE T8 EM P 1,2m 13,5W 840 KIT1	4058075692527	4099854107863	1	2	679,00
	LEDTUBE T8 EM P 1,2m 13,5W 840 KIT2	4058075692534	4099854108037	1	3	474,00
	LEDTUBE T8 EM P 1,5m 20W 840 KIT1	4058075692480	4099854108129	1	2	743,00
	LEDTUBE T8 EM P 1,5m 20W 840 KIT2	4058075692497	4099854108150	1	3	539,00
NEW	LEDTUBE T8 EM UO P 1,5m 23,1W 865 KIT1	—	4099854111945	1	2	757,00
NEW	LEDTUBE T8 EM UO P 1,5m 23,1W 865 KIT2	—	4099854111952	1	3	564,00
NEW	LEDTUBE T8 EM P 1,5m 20W 865 KIT2	—	4099854108204	1	3	539,00

[1] Compatible en montage mono ou duo (câblage série) sur une alimentation conventionnelle. I [2] En cas de doute, des mesures de contrôle au point Tc du tube doivent être réalisées à l'aide d'un capteur thermique souple (par ex., de type "K") afin de s'assurer que la limite Tc n'est pas dépassée. Vous trouverez plus d'informations sur le sujet dans les fiches techniques des tubes LED.



EM TUBES

LEDVANCE LED TUBE T8 EM UO (Ultra Output) VALUE CLASS et EM VALUE CLASS - G13

Tube verre - Ø 26,7 mm - ON/OFF X 200 000 - LED STARTER inclus - Plage de températures Ta -20°C à +45°C[2] - Faible flicker, conforme aux exigences européennes de 2024 (SVM ≤ 0,4 et PstLM ≤ 1,0) - Garantie 3 ans

VALUE CLASS

CR SA

	Désignation	Code précédent	Code actuel	[mm]	W	lm	lm/W	K		Ra	L70 B50			No.	€ UNITAIRE
	LEDVANCE LED TUBE T8 EM Ultra Output Value Class														
NEW	T8 LED EM UO36 V 1,2m 20W 830 2160lm	—	4099854**038327**	1200	20	2160	108	3000	190°	80	30000h	F	10	1	16,00
NEW	T8 LED EM UO36 V 1,2m 20W 840 2400lm	—	4099854**038402**	1200	20	2400	120	4000	190°	80	30000h	E	10	1	16,00
NEW	T8 LED EM UO36 V 1,2m 20W 865 2400lm	—	4099854**038525**	1200	20	2400	120	6500	190°	80	30000h	E	10	1	16,00
NEW	T8 LED EM UO58 V 1,5m 29W 830 3150lm	—	4099854**038624**	1200	29	3150	108	3000	190°	80	30000h	F	10	1	22,00
NEW	T8 LED EM UO58 V 1,5m 29W 840 3500lm	—	4099854**038662**	1200	29	3500	120	4000	190°	80	30000h	E	10	1	22,00
NEW	T8 LED EM UO58 V 1,5m 29W 865 3500lm	—	4099854**038747**	1200	29	3500	120	6500	190°	80	30000h	E	10	1	22,00
	LEDVANCE LED TUBE T8 EM Value Class														
NEW	T8 LED EM15 V 438 5,4W 830 585lm DUO[1]	—	4099854**038907**	438	5,4	585	108	3000	190°	80	30000h	F	10	1	9,40
NEW	T8 LED EM15 V 438 5,4W 840 650lm DUO[1]	—	4099854**038921**	438	5,4	650	120	4000	190°	80	30000h	E	10	1	9,40
NEW	T8 LED EM15 V 438 5,4W 865 650lm DUO[1]	—	4099854**038945**	438	5,4	650	120	6500	190°	80	30000h	E	10	1	9,40
	T8 LED EM18 V 0,6m 6,6W 830 720lm DUO[1]	4058075**611610**	4099854**038969**	600	6,6	720	109	3000	190°	80	30000h	F	10	1	9,70
	T8 LED EM18 V 0,6m 6,6W 840 800lm DUO[1]	4058075**611634**	4099854**038983**	600	6,6	800	121	4000	190°	80	30000h	E	10	1	9,70
	T8 LED EM18 V 0,6m 6,6W 865 800lm DUO[1]	4058075**611658**	4099854**039003**	600	6,6	800	121	6500	190°	80	30000h	E	10	1	9,70
NEW	T8 LED EM16 V 720 7W 830 765lm DUO[1]	—	4099854**039027**	720	7	765	109	3000	190°	80	30000h	F	10	1	10,50
NEW	T8 LED EM16 V 720 7W 840 850lm DUO[1]	—	4099854**039041**	720	7	850	121	4000	190°	80	30000h	E	10	1	10,50
NEW	T8 LED EM16 V 720 7W 865 850lm DUO[1]	—	4099854**039065**	720	7	850	121	6500	190°	80	30000h	E	10	1	10,50
NEW	T8 LED EM30 V 0,9m 10W 830 1080lm DUO[1]	—	4099854**039102**	900	10	1080	108	3000	190°	80	30000h	F	10	1	11,00
NEW	T8 LED EM30 V 0,9m 10W 840 1200lm DUO[1]	—	4099854**039126**	900	10	1200	120	4000	190°	80	30000h	E	10	1	11,00
NEW	T8 LED EM30 V 0,9m 10W 865 1200lm DUO[1]	—	4099854**039164**	900	10	1200	120	6500	190°	80	30000h	E	10	1	11,00
NEW	T8 LED EM38 V 1m 11,6W 830 1260lm	—	4099854**039201**	1000	11,6	1260	108	3000	190°	80	30000h	F	10	1	12,00
NEW	T8 LED EM38 V 1m 11,6W 840 1400lm	—	4099854**039249**	1000	11,6	1400	120	4000	190°	80	30000h	E	10	1	12,00
NEW	T8 LED EM38 V 1m 11,6W 865 1400lm	—	4099854**038488**	1000	11,6	1400	120	6500	190°	80	30000h	E	10	1	12,00
	T8 LED EM36 V 1,2m 15W 830 1620lm	4058075**611672**	4099854**038143**	1200	15	1620	108	3000	190°	80	30000h	F	10	1	12,50
	T8 LED EM36 V 1,2m 15W 840 1800lm	4058075**611696**	4099854**038167**	1200	15	1800	120	4000	190°	80	30000h	E	10	1	12,50
	T8 LED EM36 V 1,2m 15W 865 1800lm	4058075**611719**	4099854**038181**	1200	15	1800	120	6500	190°	80	30000h	E	10	1	12,50
	T8 LED EM58 V 1,5m 18,3W 830 2000lm	4058075**611733**	4099854**038204**	1500	18,3	2000	109	3000	190°	80	30000h	F	10	1	15,00
	T8 LED EM58 V 1,5m 18,3W 840 2200lm	4058075**611757**	4099854**038228**	1500	18,3	2200	120	4000	190°	80	30000h	E	10	1	15,00
	T8 LED EM58 V 1,5m 18,3W 865 2200lm	4058075**611771**	4099854**038242**	1500	18,3	2200	120	6500	190°	80	30000h	E	10	1	15,00

[1] Compatible en montage mono ou duo (câblage série) sur une alimentation conventionnelle. I [2] En cas de doute, des mesures de contrôle au point Tc du tube doivent être réalisées à l'aide d'un capteur thermique souple (par ex., de type "K") afin de s'assurer que la limite Tc n'est pas dépassée. Vous trouverez plus d'informations sur le sujet dans les fiches techniques des tubes LED.



1



2



3

EM TUBES

Désignation	Code précédent	Code actuel	L [mm]	W	lm	lm/W	K		Ra	L70 B50			No.	UNITAIRE

TUBES LED T8 EM CONNECTÉS

POUR LUMINAIRES À ALIMENTATION CONVENTIONNELLE OU BRANCHEMENT DIRECT 230 V - STEP DIM - PILOTAGE AUTOMATIQUE SANS FIL

LEDVANCE LEDTUBE T8 EM Connected PERFORMANCE CLASS - ZigBee 3.0 - G13

PERFOR-MANCE CLASS

Tube verre avec gaine anti-éclats de série - Ø 28 mm - ON/OFF X 200 000 - LED STARTER inclus - Plage de températures Ta -20°C à +50°C[2] - Gestion sans fil par palier - À associer à une cellule de détection spécifique (ci-après) - Garantie 5 ans — CR SA

NEW	T8 LED EM CON P 0,6m 7,5W 830 1000lm[1]	—	4099854**144431**	600	7,5	1 000	133	3 000	160°	80	50 000 h	E	10	1	71,50
	T8 LED EM CON P 0,6m 7,5W 840 1100lm[1]	4058075**187337**	4058075**823938**	600	7,5	1 100	146	4 000	160°	80	50 000 h	D	10	1	71,50
	T8 LED EM CON P 0,6m 7,5W 865 1100lm[1]	4058075**187351**	4058075**823952**	600	7,5	1 100	146	6 500	160°	80	50 000 h	D	10	1	71,50
NEW	T8 LED EM CON P 1,2m 16W 830 2160lm	—	4099854**144455**	1200	16	2 160	135	3 000	160°	80	50 000 h	D	10	1	83,00
	T8 LED EM CON P 1,2m 16W 840 2400lm	4058075**187375**	4058075**823976**	1200	16	2 400	150	4 000	160°	80	50 000 h	D	10	1	83,00
	T8 LED EM CON P 1,2m 16W 865 2400lm	4058075**187399**	4058075**823990**	1200	16	2 400	150	6 500	160°	80	50 000 h	D	10	1	83,00
NEW	T8 LED EM CON P 1,5m 24W 830 3250lm	—	4099854**144479**	1500	24	3 250	135	3 000	160°	80	50 000 h	D	10	1	90,50
	T8 LED EM CON P 1,5m 24W 840 3600lm	4058075**187634**	4058075**824010**	1500	24	3 600	150	4 000	160°	80	50 000 h	D	10	1	90,50
	T8 LED EM CON P 1,5m 24W 865 3600lm	4058075**187658**	4058075**824034**	1500	24	3 600	150	6 500	160°	80	50 000 h	D	10	1	90,50

Désignation	Code précédent	Code actuel	Hauteur d'installation	W	IP	Dimensions mm	DURÉE DE VIE	Applications		No.	UNITAIRE

LEDVANCE CONNECTED SENSOR – Cellule de détection - Infrarouge passif - Zigbee 3.0

Jusqu'à 200 produits par réseau (tubes et cellules) - Fonction mesh - Fonctionnement cellules Maître/Esclave possible - Plage de températures Ta -20°C à +50°C[2] - Distance max entre chaque produit = 15 m - Garantie 5 ans — CR SA

CELLULE IR ST8 CONNECTED CR - IP54 - CIRCULAIRE	4058075**232969**	4058075**232969**	2,50–4,00 m	1	IP54	95x95x66	50 000 h	Parkings	27**	2	379,00
CELLULE IR ST8 CONNECTED HB - IP54 - GRANDE HAUTEUR	4058075**232983**	4058075**232983**	4,00–14,00 m	1	IP54	95x95x66	50 000 h	Industrie	27**	2	379,00
Télécommande infra-rouge pour CONNECTED SENSOR : permet le paramétrage facile depuis le sol une fois la cellule installée - Batterie incluse (Lithium, 3V) - Garantie 3 ans											
TÉLÉCOMMANDE POUR CELLULE CONNECTED -15°	4058075**374034**	4058075**374034**				52 x 94 x 8			10**	3	41,00

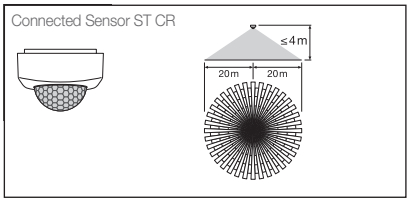

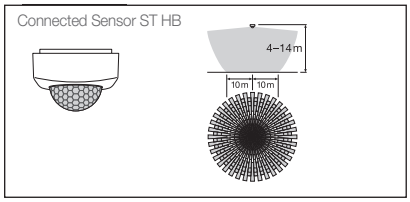



[1] Tube 60 cm CONNECTED : non compatible sur installation tandem ferromagnétique (encore appelée installation duo : câblage en série de 2 tubes sur un ballast ferromagnétique). I [2] En cas de doute, des mesures de contrôle au point Tc du tube doivent être réalisées à l'aide d'un capteur thermique souple (par ex., de type "K") afin de s'assurer que la limite Tc n'est pas dépassée. Vous trouverez plus d'informations sur le sujet dans les fiches techniques des tubes LED. I **Possibilité de commande à l'unité, merci de nous contacter pour valider le décolisage.

TUBES LED



1



2



3



4

EM TUBES

Désignation	Code précédent	Code actuel	[mm]	W	lm	lm/W	K		Ra	L70 B50			No.	UNITAIRE

TUBES LED POUR APPLICATIONS SPÉCIALES ET ACCESSOIRES

LEDVANCE LEDTUBE T8 EM PERFORMANCE CLASS Motion Sensor - G13[3]

Détection de présence (Radio 5,8 GHz) individuelle intégrée compatible avec luminaires fermés - Passage automatique à 20% du flux 5 mn après la dernière détection et extinction 2 mn après - Rayon de détection jusqu'à 5 m - Pour luminaires à alimentation conventionnelle ou branchement direct - Tube verre avec gaine anti-éclats de série - Ø 26,7 mm - ON/OFF X 200 000 - LED STARTER inclus - Plage de températures Ta -20°C à +50°C[2] - Certification VDE selon IEC 62776 - Garantie 5 ans CR SA

T8 LED EM18 MS P 0,6m 6,8W 840 1100lm[1]	4058075**594302**	4099854**044472**	600	6,8	1100	161	4000	190°	80	60000h	C	10	1	41,00
T8 LED EM36 MS P 1,2m 13,1W 840 2100lm	4058075**594326**	4099854**044960**	1200	13,1	2100	160	4000	190°	80	60000h	C	10	1	47,00
T8 LED EM58 MS P 1,5m 19,3W 840 3100lm	4058075**594340**	4099854**045066**	1500	19,3	3100	160	4000	190°	80	60000h	C	10	1	54,00

LEDVANCE LEDTUBE T8 FOOD EM PERFORMANCE CLASS - G13

Mise en valeur des aliments (boucherie) - Pour luminaires à alimentation conventionnelle ou branchement direct - Tube verre avec gaine anti-éclats de série - Ø 26,7 mm - Compatible démarche HACCP - R9 85 - ON/OFF X 200 000 - LED STARTER inclus - Plage de températures Ta -20°C à +50°C[2] - Certification VDE selon IEC 62776 - Garantie 5 ans CR SA

NEW	T8 LED EM18 FOOD P 0,6m 5,2W 833 500lm[1]	—	4099854**044793**	600	5,2	500	96	3300	190°	80	60000h	—	10	1	35,00
	T8 LED EM30 FOOD P 0,9m 7,9W 833 750lm	4058075**292475**	4099854**045226**	900	7,9	750	94	3300	190°	80	60000h	—	10	1	37,50
	T8 LED EM36 FOOD P 1,2m 11,6W 833 1100lm	4058075**292499**	4099854**045004**	1200	11,6	1100	94	3300	190°	80	60000h	—	10	1	40,00
	T8 LED EM58 FOOD P 1,5m 17,9W 833 1700lm	4058075**292512**	4099854**045127**	1500	17,9	1700	94	3300	190°	80	60000h	—	10	1	49,00

LEDVANCE LEDTUBE T9 EM CIRCULAIRE VALUE CLASS - G10q

220–240 V - Pour alimentation conventionnelle ou branchement direct - LED starter inclus - ON/OFF X 200 000 - Plage de températures Ta -20°C à +45°C[2] - Garantie 3 ans CR SA

NEW	T9C LED EM22 V 11W 830 G10Q 1200lm	—	4099854**042447**	212	11	1200	109	3000	110°	80	30000h	F	10	2	34,00
	T9C LED EM22 V 11W 840 G10Q 1320lm	4058075**604612**	4099854**042461**	212	11	1320	120	4000	110°	80	30000h	E	10	2	34,00
	T9C LED EM22 V 11W 865 G10Q 1320lm	4058075**604650**	4099854**042485**	212	11	1320	120	6500	110°	80	30000h	E	10	2	32,00
NEW	T9C LED EM32 V 18,3W 830 G10Q 2000lm	—	4099854**042508**	300	18,3	2000	109	3000	110°	80	30000h	F	10	2	42,50
	T9C LED EM32 V 18,3W 840 G10Q 2200lm	4058075**604674**	4099854**042522**	300	18,3	2200	120	4000	110°	80	30000h	E	10	2	42,50
	T9C LED EM32 V 18,3W 865 G10Q 2200lm	4058075**604698**	4099854**042546**	300	18,3	2200	120	6500	110°	80	30000h	E	10	2	42,50
NEW	T9C LED EM40 V 24W 840 G10Q 2900lm	—	4099854**042560**	400	24	2900	120	4000	110°	80	30000h	E	10	3	66,00
NEW	T9C LED EM40 V 24W 865 G10Q 2900lm	—	4099854**042584**	400	24	2900	120	6500	110°	80	30000h	E	10	3	66,00

LEDVANCE LED STARTER

CR SA

LED TUBE T8 EM STARTER 10X2	4058075**013674**	4099854**067150**	40	—	—	—	—	—	—	—	10	4	13,50

[1] Tubes 60 cm Motion Sensor et FOOD non compatibles sur installation tandem ferromagnétique (encore appelé installation duo : câblage en série de 2 tubes sur un ballast ferromagnétique).
[2] En cas de doute, des mesures de contrôle au point Tc du tube doivent être réalisées à l'aide d'un capteur thermique souple (par ex., de type "K") afin de s'assurer que la limite Tc n'est pas dépassée. Vous trouverez plus d'informations sur le sujet dans les fiches techniques des tubes LED.

[3] Utilisation du produit dans des applications très spécifiques. Nous consulter pour plus de renseignements.



1





2

GRADABLES TUBES

Désignation	Code précédent	Code actuel	[mm]	W	lm	lm/W	K		Ra	L70 B50			No.	UNITAIRE

TUBES LED T5 EXT GRADABLES

BRANCHEMENT SUR ALIMENTATION EXTERNE LEDVANCE SPÉCIFIQUE[1]

PERFORMANCE CLASS

LEDVANCE TUBE T5 EXT HO ET HE GRADABLE PERFORMANCE CLASS - G5

Tube verre avec gaine anti-éclats de série - Tube T5 gradable spécifiquement dédié à un usage avec les alimentations DALI EXT (non fournies - voir ci-après l'alimentation requise selon installation mono ou duo) - Gradabilité parfaite avec les alimentations DALI EXT Branchement unidirectionnel sur le côté marqué "DC Input" - Grande stabilité de la teinte (SDCM ≤5) - Ø 19 mm - ON/OFF X 200 000 - Plage de températures Ta -20°C à +50°C[3] - 50 000 h - Garantie 5 ans

	Désignation	Code précédent	Code actuel	[mm]	W	lm	lm/W	K		Ra	L70 B50		No.	UNITAIRE	CR SA
NEW	T5 LED EXT P HE35 1,5m 18W 830 2550lm	—	4099854**015151**	1449	18	2550	142	3000	180°	80	50000h	E	25	1	27,00
	T5 LED EXT P HE35 1,5m 18W 840 2800lm	4058075**730519**	4058075**730519**	1449	18	2800	156	4000	180°	80	50000h	D	25	1	27,00
	T5 LED EXT P HE35 1,5m 18W 865 2800lm	4058075**730533**	4058075**730533**	1449	18	2800	156	6500	180°	80	50000h	D	25	1	27,00
NEW	T5 LED EXT P HO49 1,5m 26W 830 3600lm	—	4099854**015175**	1449	26	3600	138	3000	180°	80	50000h	E	25	1	29,00
	T5 LED EXT P HO49 1,5m 26W 840 4000lm	4058075**730434**	4058075**730434**	1449	26	4000	154	4000	180°	80	50000h	D	25	1	29,00
	T5 LED EXT P HO49 1,5m 26W 865 4000lm	4058075**730458**	4058075**730458**	1449	26	4000	154	6500	180°	80	50000h	D	25	1	29,00
NEW	T5 LED EXT P HO54 1,2m 26W 830 3600lm	—	4099854**015199**	1449	26	3600	138	3000	180°	80	50000h	E	25	1	29,50
	T5 LED EXT P HO54 1,2m 26W 840 4000lm	4058075**730472**	4058075**730472**	1149	26	4000	154	4000	180°	80	50000h	D	25	1	29,50
	T5 LED EXT P HO54 1,2m 26W 865 4000lm	4058075**730496**	4058075**730496**	1149	26	4000	154	6500	180°	80	50000h	D	25	1	29,50
NEW	T5 LED EXT P HO80 1,5m 37W 830 5050lm[2]	—	4099854**015267**	1449	37	5050	136	3000	180°	80	50000h	E	25	1	35,50
	T5 LED EXT P HO80 1,5m 37W 840 5600lm[2]	4058075**730410**	4058075**730410**	1449	37	5600	151	4000	180°	80	50000h	D	25	1	35,50
	T5 LED EXT P HO80 1,5m 37W 865 5600lm[2]	4058075**730397**	4058075**730397**	1449	37	5600	151	6500	180°	80	50000h	D	25	1	35,50

Désignation	Code précédent	Code actuel	W	I[mA]	Ta	PROTECTION CLASS	mm	IP	No.	UNITAIRE

LEDVANCE ALIMENTATION DALI POUR TUBE T5 EXT HO et HE GRADABLE

Alimentation dédiée à un usage spécifique avec les tubes EXT gradables - Convertisseur LED à courant constant - SELV - Gradable DALI - Fonction Push DIM - Sélecteur de puissance DIP SWITCH - Taux de distorsion harmonique <5% - 100 000 h - Garantie 5 ans

	Code précédent	Code actuel									CR SA
Driver LED EXT DALI-P-1X15-37W 220-240	4058075**730632**	4058075**730632**	1x 15-37	<210	–20° à +50°C	I	284.0 x 21.2 x 30.2	IP20	1	2	78,00
Driver LED EXT DALI-P-2X15-26W 220-240	4058075**730656**	4058075**730656**	2x 15-26	<300	–20° à +50°C	I	360.0 x 21.2 x 30.2	IP20	1	2	91,00

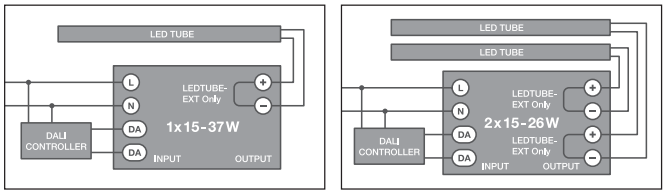

Schéma de câblage DALI

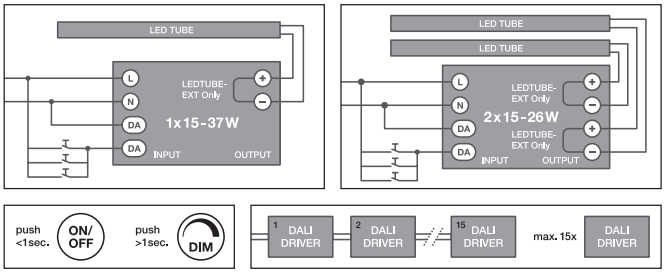

Schéma de câblage fonction PUSH DIM

[1] Tube EXT à utiliser uniquement avec les alimentations EXT DALI mono (4058075**730632**) ou duo (4058075**730656**) et à commander séparément. Ne pas utiliser les tubes EXT sans alimentation, ni avec une autre alimentation que celle qui leur est dédiée. LEDVANCE n'accepte aucune responsabilité ou garantie dans le cas d'utilisation d'autres alimentations. I [2] Les tubes T5 HO80 ne peuvent pas être utilisés avec le driver LED EXT 2X15-26W (4058075**730656**). I [3] En cas de doute, des mesures de contrôle au point Tc du tube doivent être réalisées à l'aide d'un capteur thermique souple (par ex., de type "K") afin de s'assurer que la limite Tc n'est pas dépassée. Vous trouverez plus d'informations sur le sujet dans les fiches techniques des tubes LED.



HF TUBES

Désignation	Code précédent	Code actuel	l [mm]	W	lm	lm/W	K	Ra	L70 B50			No.	UNITAIRE

TUBES LED T5 HF
POUR ALIMENTATION ÉLECTRONIQUE COMPATIBLE[1]

LEDVANCE LEDTUBE T5 HO HF & HE HF PERFORMANCE CLASS - G5

PERFORMANCE CLASS

Tube verre avec gaine anti-éclats de série - ON/OFF X 200 000 - Grande stabilité de la teinte (SDCM ≤ 5) - Plage de températures Ta -20°C à +45°C[2] - Ø 16 mm aux culots - Faible flicker, conforme aux exigences européennes de 2024 (SVM ≤ 0,4 et PstLM ≤ 1,0) - Garantie 5 ans

CR SA

	Désignation	Code précédent	Code actuel	l [mm]	W	lm	lm/W	K	Ra	L70 B50		No.	UNITAIRE	
	LEDVANCE LEDTUBE T5 HO HF													
	T5 LED HF HO54 P 1,2m 26W 830 3600lm	4058075**543003**	4099854**029257**	1149	26	3600	138	3000	190°	80	50000h	E	10	1	54,00
	T5 LED HF HO54 P 1,2m 26W 840 4000lm	4058075**543027**	4099854**029271**	1149	26	4000	153	4000	190°	80	50000h	D	10	1	54,00
	T5 LED HF HO54 P 1,2m 26W 865 4000lm	4058075**543041**	4099854**029301**	1149	26	4000	153	6500	190°	80	50000h	D	10	1	54,00
	T5 LED HF HO49 P 1,5m 26W 830 3600lm	4058075**543065**	4099854**029110**	1449	26	3600	138	3000	190°	80	50000h	E	10	1	51,00
	T5 LED HF HO49 P 1,5m 26W 840 4000lm	4058075**543089**	4099854**029134**	1449	26	4000	153	4000	190°	80	50000h	D	10	1	51,00
	T5 LED HF HO49 P 1,5m 26W 865 4000lm	4058075**543102**	4099854**029158**	1449	26	4000	153	6500	190°	80	50000h	D	10	1	51,00
	T5 LED HF HO80 P 1,5m 36W 830 5050lm	4058075**542945**	4099854**029059**	1449	36	5050	140	3000	190°	80	50000h	E	10	1	58,00
	T5 LED HF HO80 P 1,5m 36W 840 5600lm	4058075**542969**	4099854**029073**	1449	36	5600	155	4000	190°	80	50000h	D	10	1	58,00
	T5 LED HF HO80 P 1,5m 36W 865 5600lm	4058075**542983**	4099854**029097**	1449	36	5600	155	6500	190°	80	50000h	D	10	1	58,00
	LEDVANCE LEDTUBE T5 HE HF													
	T5 LED HF HE14 P 0,6m 7W 830 900lm	4058075**543300**	4099854**029448**	549	7	900	128	3000	190°	80	50000h	E	10	1	41,50
	T5 LED HF HE14 P 0,6m 7W 840 1000lm	4058075**543324**	4099854**029462**	549	7	1000	142	4000	190°	80	50000h	D	10	1	41,50
	T5 LED HF HE14 P 0,6m 7W 865 1000lm	4058075**543348**	4099854**029486**	549	7	1000	142	6500	190°	80	50000h	D	10	1	41,50
	T5 LED HF HE21 P 0,9m 10W 830 1350lm	4058075**543249**	4099854**029387**	849	10	1350	135	3000	190°	80	50000h	E	10	1	44,00
	T5 LED HF HE21 P 0,9m 10W 840 1500lm	4058075**543263**	4099854**029400**	849	10	1500	150	4000	190°	80	50000h	D	10	1	44,00
	T5 LED HF HE21 P 0,9m 10W 865 1500lm	4058075**543287**	4099854**029424**	849	10	1500	150	6500	190°	80	50000h	D	10	1	44,00
	T5 LED HF HE28 P 1,2m 16W 830 2160lm	4058075**543188**	4099854**029325**	1149	16	2160	135	3000	190°	80	50000h	E	10	1	46,00
	T5 LED HF HE28 P 1,2m 16W 840 2400lm	4058075**543201**	4099854**029349**	1149	16	2400	150	4000	190°	80	50000h	E	10	1	46,00
	T5 LED HF HE28 P 1,2m 16W 865 2400lm	4058075**543225**	4099854**029363**	1149	16	2400	150	6500	190°	80	50000h	E	10	1	46,00
	T5 LED HF HE35 P 1,5m 18W 830 2550lm	4058075**543126**	4099854**029172**	1449	18	2550	141	3000	190°	80	50000h	E	10	1	49,00
	T5 LED HF HE35 P 1,5m 18W 840 2800lm	4058075**543140**	4099854**029196**	1449	18	2800	155	4000	190°	80	50000h	D	10	1	49,00
	T5 LED HF HE35 P 1,5m 18W 865 2800lm	4058075**543164**	4099854**029219**	1449	18	2800	155	6500	190°	80	50000h	D	10	1	49,00

LEDVANCE LED TUBE T5 HF SHORT VALUE CLASS

VALUE CLASS

Tube verre avec gaine anti-éclats de série - ON/OFF X 200 000 - Grande stabilité de la teinte (SDCM ≤ 5) - Plage de températures Ta -20°C à +45°C[2] - Faible flicker, conforme aux exigences européennes de 2024 (SVM ≤ 0,4 et PstLM ≤ 1,0) - Tubes non compatibles avec des installations d'éclairage de secours - Garantie 3 ans

CR SA

	Désignation	Code précédent	Code actuel	l [mm]	W	lm	lm/W	K	Ra	L70 B50		No.	UNITAIRE	
NEW	T5 LED HF L8 SHRT V 288 4W 830 380lm	—	4058075**823617**	288	4	380	95	3000	190°	80	30000h	F	25	1	38,00
NEW	T5 LED HF L8 SHORT V 288 4W 840 400lm	—	4058075**823631**	288	4	400	100	4000	190°	80	30000h	F	25	1	38,00
NEW	T5 LED HF L13 SHORT V 517 7W 830 770lm	—	4058075**823655**	517	7	770	110	3000	190°	80	30000h	F	25	1	42,00
NEW	T5 LED HF L13 SHRT V 517 7W 840 850lm	—	4058075**823679**	517	7	850	121	4000	190°	80	30000h	E	25	1	42,00

[1] Vérifier la liste de compatibilité des ballasts électroniques sur Ledvance.fr ou directement sur l'emballage du tube, via ce QR code.
[2] En cas de doute, des mesures de contrôle au point Tc du tube doivent être réalisées à l'aide d'un capteur thermique souple (par ex., de type "K") afin de s'assurer que la limite Tc n'est pas dépassée. Vous trouverez plus d'informations sur le sujet dans les fiches techniques des tubes LED.

Veuillez flasher ce code pour accéder à la liste de compatibilité des ballasts électroniques sur Ledvance.fr



AC TUBES

TUBES LED T5 AC
POUR BRANCHEMENT DIRECT 230 V

LEDVANCE LEDTUBE T5 HO AC & HE AC PERFORMANCE CLASS - G5

PERFOR-MANCE CLASS

Tube verre avec gaine anti-éclats de série - ON/OFF X 100 000 - Grande stabilité de la teinte (SDCM ≤ 5) - Plage de températures Ta -20°C à +45°C[1] - Ø 16 mm - Faible flicker, conforme aux exigences européennes de 2024 (SVM ≤ 0,4 et PstLM ≤ 1,0) - Garantie 5 ans

CR SA

Désignation	Code précédent	Code actuel	[mm]	W	lm	lm/W	K		Ra	L70 B50			No.	€ UNITAIRE
LEDVANCE LEDTUBE T5 HO AC														
T5 LED AC HO24 P 0,6m 10W 830 1350lm	4058075**771680**	4099854**081200**	549	10	1350	135	3000	190°	80	50000h	D	10	1	41,00
T5 LED AC HO24 P 0,6m 10W 840 1500lm	4058075**771703**	4099854**081224**	549	10	1500	150	4000	190°	80	50000h	D	10	1	41,00
T5 LED AC HO24 P 0,6m 10W 865 1500lm	4058075**771727**	4099854**081248**	549	10	1500	150	6500	190°	80	50000h	D	10	1	41,00
T5 LED AC HO39 P 0,9m 16W 830 2160lm	4058075**771628**	4099854**081149**	849	16	2160	135	3000	190°	80	50000h	D	10	1	45,50
T5 LED AC HO39 P 0,9m 16W 840 2400lm	4058075**771642**	4099854**081163**	849	16	2400	150	4000	190°	80	50000h	D	10	1	45,50
T5 LED AC HO39 P 0,9m 16W 865 2400lm	4058075**771666**	4099854**081187**	849	16	2400	150	6500	190°	80	50000h	D	10	1	45,50
T5 LED AC HO54 P 1,2m 26W 830 3600lm	4058075**630529**	4058075**824119**	1149	26	3600	138	3000	190°	80	50000h	D	10	1	48,00
T5 LED AC HO54 P 1,2m 26W 840 4000lm	4058075**543409**	4058075**824133**	1149	26	4000	153	4000	190°	80	50000h	D	10	1	48,00
T5 LED AC HO54 P 1,2m 26W 865 4000lm	4058075**543423**	4058075**824157**	1149	26	4000	153	6500	190°	80	50000h	D	10	1	48,00
T5 LED AC HO49 P 1,5m 26W 830 3600lm	4058075**630543**	4058075**824171**	1449	26	3600	138	3000	190°	80	50000h	D	10	1	46,00
T5 LED AC HO49 P 1,5m 26W 840 4000lm	4058075**543447**	4058075**824195**	1449	26	4000	153	4000	190°	80	50000h	D	10	1	46,00
T5 LED AC HO49 P 1,5m 26W 865 4000lm	4058075**543461**	4058075**824218**	1449	26	4000	153	6500	190°	80	50000h	D	10	1	46,00
T5 LED AC HO80 P 1,5m 36W 830 5050lm	4058075**630505**	4058075**824058**	1449	36	5050	140	3000	190°	80	50000h	D	10	1	54,00
T5 LED AC HO80 P 1,5m 36W 840 5600lm	4058075**543362**	4058075**824072**	1449	36	5600	155	4000	190°	80	50000h	D	10	1	54,00
T5 LED AC HO80 P 1,5m 36W 865 5600lm	4058075**543386**	4058075**824096**	1449	36	5600	155	6500	190°	80	50000h	D	10	1	54,00
LEDVANCE LEDTUBE T5 HE AC														
T5 LED AC HE14 P 0,6m 8W 830 900lm	4058075**630611**	4058075**824416**	549	8	900	128	3000	190°	80	50000h	E	10	1	34,50
T5 LED AC HE14 P 0,6m 8W 840 1000lm	4058075**543560**	4058075**824430**	549	8	1000	142	4000	190°	80	50000h	D	10	1	34,50
T5 LED AC HE14 P 0,6m 8W 865 1000lm	4058075**543584**	4058075**824454**	549	8	1000	142	6500	190°	80	50000h	D	10	1	34,50
T5 LED AC HE21 P 0,9m 10W 830 1350lm	4058075**771741**	4058075**824355**	849	10	1350	135	3000	190°	80	50000h	D	10	1	38,00
T5 LED AC HE21 P 0,9m 10W 840 1500lm	4058075**771765**	4058075**824379**	849	10	1500	150	4000	190°	80	50000h	D	10	1	38,00
T5 LED AC HE21 P 0,9m 10W 865 1500lm	4058075**771789**	4058075**824393**	849	10	1500	150	6500	190°	80	50000h	D	10	1	38,00
T5 LED AC HE28 P 1,2m 16W 830 2150lm	4058075**630581**	4058075**824294**	1149	16	2150	134	3000	190°	80	50000h	E	10	1	38,00
T5 LED AC HE28 P 1,2m 16W 840 2400lm	4058075**543522**	4058075**824317**	1149	16	2400	150	4000	190°	80	50000h	D	10	1	38,00
T5 LED AC HE28 P 1,2m 16W 865 2400lm	4058075**543546**	4058075**824331**	1149	16	2400	150	6500	190°	80	50000h	D	10	1	38,00
T5 LED AC HE35 P 1,5m 18W 830 2550lm	4058075**630567**	4058075**824232**	1449	18	2550	141	3000	190°	80	50000h	D	10	1	41,00
T5 LED AC HE35 P 1,5m 18W 840 2800lm	4058075**543485**	4058075**824256**	1449	18	2800	156	4000	190°	80	50000h	D	10	1	41,00
T5 LED AC HE35 P 1,5m 18W 865 2800lm	4058075**543508**	4058075**824270**	1449	18	2800	156	6500	190°	80	50000h	D	10	1	41,00

[1] En cas de doute, des mesures de contrôle au point Tc du tube doivent être réalisées à l'aide d'un capteur thermique souple (par ex., de type "K") afin de s'assurer que la limite Tc n'est pas dépassée. Vous trouverez plus d'informations sur le sujet dans les fiches techniques des tubes LED.

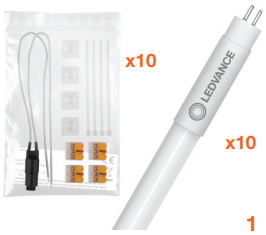



	Désignation	Code précédent	Code actuel	[mm]	W	lm	lm/W	K		Ra	L70 B50			No.	UNITAIRE	CR SA
	LOT DE 10 KITS DE CÂBLAGE 230V POUR OSRAM ST5 HO AC & HE AC - Pour luminaire existant à 1 tube (Mono KIT1) ou 2 tubes (Duo KIT2) - Contient tout le matériel nécessaire à la conversion en câblage direct - Notice détaillée étape par étape et validée par le TÜV disponible sur LEDVANCE.fr - KIT1 = 10 sachets de conversion + 10 Tubes LED pour la conversion de 10 luminaires - KIT2 = 5 sachets de conversion + 10 tubes LED pour la conversion de 5 luminaires													
NEW	LEDTUBE T5 AC HO24P 0,6m 10W 840 KIT1	—	4099854**101755**											1	1	881,00
NEW	LEDTUBE T5AC HO39 P 0,9m 16W 830 KIT1	—	4099854**116360**											1	1	800,00
NEW	LEDTUBE T5 AC HO39P 0,9m 16W 840 KIT1	—	4099854**104237**											1	1	800,00
NEW	LEDTUBE T5AC HO54 P 1,2m 26W 830 KIT1	—	4099854**108396**											1	2	1038,00
NEW	LEDTUBE T5 AC HO54 P 1,2m 26W 830 KIT2	—	4099854**116377**											1	2	669,00
	LEDTUBE T5AC HO54 P 1,2m 26W 840 KIT1	4058075**692695**	4099854**108402**											1	1	859,00
	LEDTUBE T5AC HO54 P 1,2m 26W 840 KIT2	4058075**692732**	4099854**108372**											1	2	669,00
	LEDTUBE T5AC HO49 P 1,5m 26W 840 KIT1	4058075**692701**	4099854**108358**											1	1	1014,00
	LEDTUBE T5AC HO49 P 1,5m 26W 840 KIT2	4058075**692756**	4099854**108365**											1	2	817,00
	LEDTUBE T5AC HO80 P 1,5m 37W 840 KIT1	4058075**692688**	4099854**108440**											1	1	1118,00
	LEDTUBE T5AC HO80 P 1,5m 37W 840 KIT2	4058075**692725**	4099854**108457**											1	2	924,00
NEW	LEDTUBE T5AC HE21P 0,9m 10W 830 KIT1	—	4099854**108488**											1	1	874,00
NEW	LEDTUBE T5AC HE21 P 0,9m 10W 840 KIT1	—	4099854**160943**											1	1	874,00
	LEDTUBE T5AC HE28 P 1,2m 16W 840 KIT1	4058075**692749**	4099854**101762**											1	1	820,00
	LEDTUBE T5AC HE28 P 1,2m 16W 840 KIT2	4058075**692770**	4099854**108495**											1	2	714,00
	LEDTUBE T5AC HE35 P 1,5m 18W 840 KIT1	4058075**692398**	4099854**108501**											1	1	752,00
	LEDTUBE T5AC HE35 P 1,5m 18W 840 KIT2	4058075**692763**	4099854**108518**											1	2	752,00
NEW	LEDTUBE T5AC HE35 P 1,5m 18W 865KIT2	—	4099854**108525**											1	2	752,00

[1] Les lampes LED peuvent fonctionner avec un grand nombre de variateurs disponibles dans le commerce ; voir détails et résultats des tests de compatibilité sur www.ledvance.fr/compatibilite

COMMENT REMPLACER UN TUBE FLUO PAR UN TUBE LED ?
LES 6 QUESTIONS À SE POSER

01. QUEL TUBE EST ACTUELLEMENT EN PLACE ?



T8 Ø26 mm



T5 Ø16 mm

02. QUELLE EST LA DIMENSION DU TUBE ?

60 cm

90 cm

120 cm

150 cm



Autre : _____

03. QUELLE PUISSANCE ?

T8 : ☐ **18 W** ☐ **36 W** ☐ **58 W**

T5 : ☐ **49 W** ☐ **54 W** ☐ **80 W**

Autre : _____

04. QUELLE TEMPÉRATURE DE COULEUR ?

☐ **3000 K** ☐ **4000 K**

☐ **6500 K**

Autre : _____

05. SYSTÈME GRADABLE ?

Gradable

Non gradable

06. QUELLE ALIMENTATION EST INSTALLÉE ?

TUBE EN PLACE



T8 Ø26 mm



T5 Ø16 mm

ALIMENTATION CONVENTIONNELLE OU ÉLECTRONIQUE ?

ALIMENTATION CONVENTIONNELLE

Avec starter

→ **REMPLACEMENT : SUR ALIMENTATION CONVENTIONNELLE**

Solutions :
TUBE LED T8 EM
TUBE LED T8 UNIVERSEL



→ **CONVERSION-BRANCHEMENT DIRECT** [1]

Solutions :
TUBE LED T8 EM
TUBE LED T8 UNIVERSEL



ALIMENTATION ÉLECTRONIQUE

Alimentation électronique existante non compatible avec le Tube T8 HF/UN

Alimentation électronique existante compatible avec le Tube T8 HF/UN

→ **REMPLACEMENT : SUR ALIMENTATION ÉLECTRONIQUE**

Solutions :
TUBE LED T8 HF
TUBE LED T8 UNIVERSEL



Flashez ce code pour accéder à la liste de compatibilité des alimentations électroniques sur ledvance.fr/compatibilite

ALIMENTATION ÉLECTRONIQUE

Alimentation électronique existante compatible avec le Tube T5 HF

Alimentation électronique existante non compatible avec le Tube T5 HF

→ **REMPLACEMENT**

Solutions :
TUBE LED T5 HF



→ **CONVERSION-BRANCHEMENT DIRECT** [1]

Solutions :
TUBE LED T5 AC



[1]La modification du luminaire induit la perte de sa certification. Cette opération ne peut être réalisée que par un électricien qualifié et le luminaire modifié doit être soumis à un organisme de test pour certification.

LEDVANCE



LAMPES TRADITIONNELLES

SOMMAIRE

RÉGLEMENTATION EUROPÉENNE ROHS / SLR		240
LAMPES À DÉCHARGE		242
POWERSTAR® HQI® TS EXCELLENCE	**ECV**	242
POWERSTAR® HQI® TS - FORTES PUISSANCES	**ECV**	242
POWERSTAR® HQI® T/BT	**ECV**	242
POWERSTAR® HQI® E	**ECV**	243
VIALOX® NAV® SUPER 4Y	**ECV**	244
VIALOX® NAV® STANDARD	**ECV**	244
VIALOX® NAV® PLUG IN	**ECV**	244
VIALOX® PLANTASTAR - SPÉCIAL ÉCLAIRAGE HORTICOLE	**ECV**	244
LAMPES HALOGÈNES		245
HALOPIN® PRO - 2 000 H		245
HALOPIN® FOUR - 2 000 H		245
HALOLINE® PRO - 2 000 H		245
HALOLINE® STANDARD FORTES PUISSANCES - 2 000 H		245
HALOSTAR® PRO - 4 000 H		246
HALOSTAR® STARLITE® - 2 000 H		246
HALOSTAR® FOUR - 2 000 H		246
LAMPES À INCANDESCENCE		247
SPECIAL FOUR - 1 000 H À 1 500 H SELON MODÈLE		247

RÈGLEMENT EUROPÉEN SLR 2019/2015/UE

Les nouveaux règlements de l'UE n'ont pas simplement pour objectif de supprimer certains produits d'éclairage du marché. Ils encouragent spécifiquement la conception d'éclairages économes en énergie et durables, le renforcement de l'économie circulaire et la transparence des informations pour les consommateurs.

Un objectif auquel LEDVANCE souscrit expressément. C'est pourquoi nous soutenons activement nos partenaires en développant de nouvelles sources lumineuses encore plus économes en énergie, avec des mesures et des informations qui vous guideront dans les différentes phases de l'entrée en vigueur de la réglementation.

Les produits qui n'atteignent pas l'efficacité minimale requise par le règlement SLR ne pourront plus être fabriqués ou vendus en Europe à partir de certaines dates. Vous trouverez les exceptions au règlement SLR/ELR actuel à l'Annexe III (SLR) et à l'Annexe IV (ELR) sur **www.eur-lex.eu**.

La bonne nouvelle pour vous est que LEDVANCE a défini très tôt tous les produits concernés et peut proposer des alternatives adaptées dans la grande majorité des cas.

ÉLIMINATION PROGRESSIVE ET SUBSTITUTIONS LEDVANCE POSSIBLES

PRODUITS CONCERNÉS		INTERDITS DEPUIS LE[1]	SUBSTITUTION LED[2]
PÉPITES HALOGÈNES Culot G4, G9 et GY6.35		31.08.2023	

[1] Les sources visées, déjà en stock à la date de l'interdiction de mise sur le marché, peuvent encore être vendues après cette date. [2] I Le changement de technologie impose d'analyser la compatibilité de la source LED avec le luminaire existant et l'application dans laquelle il se trouve. Par exemple : remplacer une lampe à incandescence de four par une lampe LED n'est pas possible.

VOTRE PARTENAIRE LEDVANCE VOUS ACCOMPAGNE :
En tant que "distributeur", vous avez deux responsabilités principales : fournir des alternatives LED pour remplacer les lampes traditionnelles interdites de mise sur le marché par l'UE et appliquer correctement les réglementations concernant le nouvel étiquetage énergétique et les exigences en matière d'information.

LEDVANCE a pris des mesures qui vous permettront de respecter les exigences au niveau technique et juridique. Notre soutien en un coup d'œil :

- **Gestion complète des données et enregistrement de toutes les sources lumineuses** LEDVANCE dans EPREL – incluant toutes les données requises
- LEDVANCE fournit à ses partenaires commerciaux **des étiquettes électroniques et des fiches techniques** pour chaque modèle
- **LEDVANCE fournit des sources LED efficaces pour remplacer** les produits interdits de mise sur le marché
- La mise à disposition de **sources lumineuses traditionnelles** dans le cadre défini par la loi
- **Amélioration continue de notre portefeuille** – dans le but d'offrir au marché le meilleur ratio performance / efficacité énergétique / coût
- **Des informations complètes et claires** qui vous aident à comprendre et appliquer la réglementation

DIRECTIVE ROHS 2023
FIN DES LAMPES FLUORESCENTES

Depuis 2006, la directive 2011/65/UE dite RoHS (pour “Restriction of hazardous substances” ou Limitation des substances dangereuses), interdit notamment l’utilisation du mercure dans les produits mis sur le marché européen. Mais elle accordait des exemptions à certaines familles de produits dont la substitution n’est pas aisée comme par exemple : les lampes fluorescentes T5 et T8, les lampes fluorescentes compactes à culot enfichable avec alimentation séparée, les lampes à décharge haute pression et les lampes à usage spécial (les lampes UV-C par exemple). Ces exemptions, telles que définies dans l’annexe III de la directive européenne, ont été amendées au début de l’année 2022, avec les répercussions suivantes :

- **Interdiction de mise sur le marché des lampes fluorescentes compactes à alimentation séparée depuis le 25 février 2023.**
- **Interdiction de mise sur le marché des tubes fluorescents très longue durée de vie depuis le 25 février 2023**
- **Interdiction de mise sur le marché des autres tubes fluorescents T5 et T8 depuis le 25 août 2023.**
- **Prolongation de l’exemption de 3 à 5 ans pour les lampes à décharge haute pression.**
- **Prolongation de l’exemption de 3 à 5 ans pour les lampes à usage spécial.**

Tout comme le règlement SLR, les amendements apportés à la RoHS autorisent l’écoulement des stocks de lampes visées déjà mises sur le marché avant la date d’interdiction. Cela aura tout de même un effet considérable sur le marché.

PENSEZ À PLANIFIER LES BESOINS

Conformément à la directive RoHS amendée, les lampes fluorescentes compactes et les tubes fluorescents ne peuvent plus être commercialisés dans l’UE depuis le 25 février 2023 et le 25 août 2023, respectivement. Mais il sera toujours possible d’écouler les stocks déjà mis sur le marché européen avant ces dates. Pensez-y lorsque vous planifiez les besoins de votre activité éclairage et surtout, **anticipez** ! La crise des composants s’installe dans la durée. Les usines du monde pourraient atteindre certaines limites de capacité si le transfert du traditionnel vers la LED se faisait d’un coup.

FAITES CONFIANCE AUX ALTERNATIVES ÉVOLUTIVES DE LEDVANCE

LEDVANCE travaille sans relâche sur le développement de technologies d’éclairage innovantes et propose déjà un large éventail d’alternatives performantes. Les produits LED de LEDVANCE dépassent largement les exigences minimales actuelles. Néanmoins, selon les applications, certains points doivent être vérifiés et validés avant le remplacement d’une source traditionnelle par une source LED. Nous sommes à vos côtés pour vous accompagner !

TROUVEZ FACILEMENT DES PRODUITS ALTERNATIFS

Notre gamme actuelle facilite la transition vers la technologie LED, tant pour vous que pour vos clients : il vous suffit d’identifier le produit d’éclairage concerné par l’interdiction européenne dans la liste et de sélectionner un produit alternatif conforme parmi les lampes ou luminaires LED disponibles. Toutes les informations sont sur www.ledvance.fr/rohs. Quelle que soit votre décision, vous aurez d’autres dispositions à prendre comme la réalisation de tests de compatibilité pour les lampes LED le cas échéant, ou la réalisation d’une étude d’éclairage dans le cas du remplacement complet de vos luminaires traditionnels. Pensez bien, en cas de rénovation de votre installation en France, au bon respect du **Décret Tertiaire** et au respect de l’**Arrêté Rénovation** : pas d’installation d’éclairage sans gestion (voir p30) ! Consultez dès maintenant notre portefeuille www.ledvance.fr

ÉLIMINATION PROGRESSIVE ET SUBSTITUTIONS LEDVANCE

Rappelez-vous de l’interdiction des lampes en 2023 :

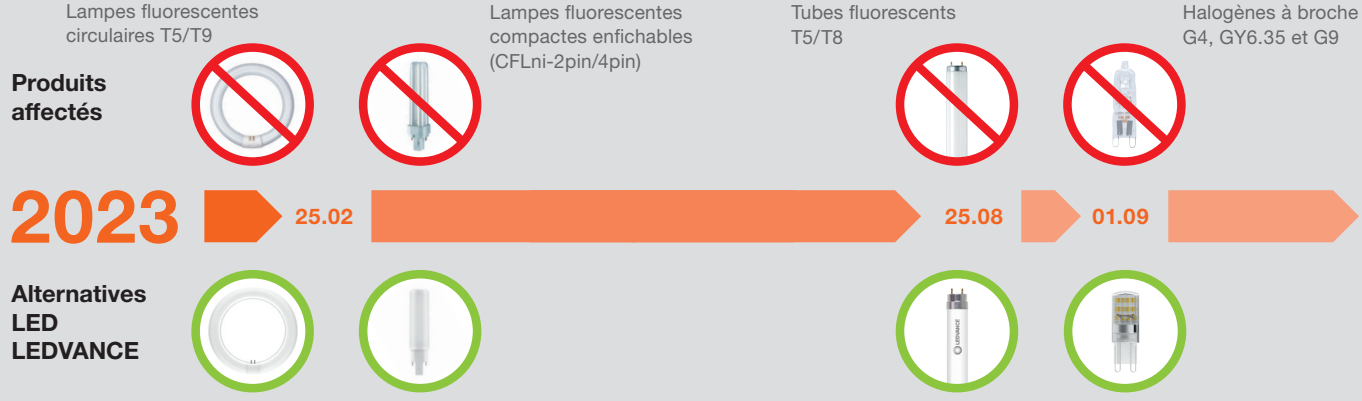


1


2


3


4


5


6

Désignation	EAN		W	lm	K	mm ø	DURÉE DE VIE	B5	Ra			No.	UNITAIRE

POWERSTAR® HQI® TS EXCELLENCE

Brûleur quartz - Culot RX7s / RX7s-24 - Réamorçage à chaud possible - Claire - Filtre UV - Pour luminaires fermés CR SC

HQI-TS 70W/WDL/EXCELLENCE RX7s 633	4008321**678300**	Rx7s	70	5925	3300	19 x 117	12000 h	-	67	A G	12*	1	85,60
HQI-TS 70W/NDL/EXCELLENCE RX7s 742	4008321**678324**	Rx7s	70	6100	4200	19 x 117	12000 h	-	78	A G	12*	1	85,60
HQI-TS 70W/D/EXCELLENCE RX7s 754	4008321**678348**	Rx7s	70	6200	5350	19 x 117	12000 h	-	75	A G	12*	1	85,60
HQI-TS 150W/WDL/EXCELLENCE RX7s-24 731	4008321**678362**	Rx7s-24	150	12000	3100	23 x 135	12000 h	-	70	A G	12*	1	85,60
HQI-TS 150W/NDL/EXCELLENCE RX7s-24 842	4008321**678386**	Rx7s-24	150	12500	4200	23 x 135	12000 h	-	80	A G	12*	1	85,60
HQI-TS 150W/D/EXCELLENCE RX7s-24 855	4008321**678409**	Rx7s-24	150	13000	5450	23 x 135	12000 h	-	81	A G	12*	1	85,60

POWERSTAR® HQI® TS - FORTES PUISSANCES

Brûleur quartz - Culot à câble K12s-36 - Claire - Réamorçage à chaud possible[1] - Sans enveloppe extérieure - Alimentation conventionnelle ou électronique - Pour luminaires fermés CR SC

POWERSTAR® HQI® TS - Claire à arc court

HQI-TS 1000W/NDL/S K12s 844	4008321**591944**	K12s-36	1000	90000	4400	36 x 187	6000 h	-	85	-	10*	2	766,70
HQI-TS 1000W/D/S K12s 861	4008321**525475**	K12s-36	1000	90000	6100	41 x 187	8000 h	-	85	-	10*	2	766,70
HQI-TS 2000W/NDL/S K12s 947	4008321**525499**	K12s-36	2000	215000	4650	41 x 187	6000 h	-	90	-	10*	2	959,20
HQI-TS 2000W/D/S K12s 861	4008321**271682**	K12s-36	2000	210000	6100	41 x 187	4500 h	-	83	-	10*	2	959,20
HQI-TS 2000W/D/S HIGHFLUX K12s 862	4008321**338310**	K12s-36	2000	230000	6200	41 x 187	4500 h	-	83	-	10*	2	1 204,20

POWERSTAR® HQI® TS - Claire à arc long

HQI-TS 2000W/N/L 641 K12s-36	4008321**530660**	K12s-36	2000	230000	4100	40 x 274	8000 h	-	65	-	10*	3	959,20

POWERSTAR® HQI® T/BT

Brûleur quartz - Culot E40 - Tubulaire claire - Filtre UV - Pour luminaires fermés CR SC

Pour amorceur de 3,5 à 5,0 KVs

HQI-T 250W/D CLAIRE E40 855	4008321**677846**	E40	250	18000	5500	46 x 226	16000 h	-	87	A G	12*	4	140,70
HQI-BT 400W/D CLAIRE E40 955	4008321**677860**	E40	400	34000	5500	62 x 290	16000 h	-	87	A G	12*	5	153,60
HQI-T 400W/N CLAIRE E40 637	4058075**039766**	E40	440	40000	3700	46 x 273	12000 h	-	60	A G	12*	4	172,50
HQI-T 1000W/N CLAIRE E40 634	4058075**388413**	E40	1000	110000	3350	82 x 345	9000 h	-	64	-	6*	6	455,00
HQI-T 1000W/D CLAIRE E40 872	4008321**527035**	E40	1000	85000	7250	76 x 345	9000 h	-	81	-	6*	6	455,00
HQI-T 2000W/D CLAIRE E40 872	4008321**526809**	E40	2000	180000	7250	106 x 430	9000 h	-	80	-	4*	6	604,40
HQI-T 2000W/N/E SUPER CLAIRE E40 645	4008321**979063**	E40	2000	245000	4550	106 x 430	5500 h	-	63	-	4*	6	604,40

Pour amorceur de 0,9 à 1,3 KVs

HQI-T 2000W/N/SN SUPER CLAIRE E40 646	4008321**979087**	E40	2000	240000	4550	106 x 430	5500 h	-	63	-	4*	6	604,40

Avec amorceur incorporé

HQI-T 2000W/N/I CLAIRE E40 643	4008321**665379**	E40	2000	200000	4300	106 x 430	9000 h	-	60	-	4*	6	604,40
HQI-T 2000W/D/I CLAIRE E40 875	4008321**527011**	E40	2000	180000	7450	106 x 430	9000 h	-	83	-	4*	6	604,40

[1] Avec amorceur ≥ 25kV *Possibilité de commande à l'unité sans frais.



1



2

Désignation	EAN		W	lm	K	mm ø	DURÉE DE VIE	B5	Ra			No.	UNITAIRE
POWERSTAR® HQI® E													
Brûleur quartz - Culot E40 - Ellipsoïdale Opale / Claire - Pour luminaires fermés													CR SC
POWERSTAR® HQI® E - Opale													
HQI-E 250W/D OPALE E40 950	4008321**677907**	E40	250	18000	5500	90 x 226	10000h	-	90	A G	12*	1	140,70
HQI-E 400W/N OPALE E40 638	4058075**039803**	E40	440	40000	3800	120 x 290	9000h	-	60	A G	12*	1	184,20
HQI-E 1000W/N OPALE E40 637	4008321**528261**	E40	1000	100000	3700	165 x 380	9000h	-	62	-	6*	1	455,00
POWERSTAR® HQI® E - Claire													
HQI-E 400W/N CLAIRE E40 640	4058075**039780**	E40	440	42000	4000	120 x 290	9000h	-	60	A F	12*	2	184,20

*Possibilité de commande à l'unité sans frais.


1


2


3

Désignation	EAN		W	lm	K	mm Ø	DURÉE DE VIE	B5	Ra			No.	UNITAIRE

VIALOX® NAV® SUPER 4Y

Culot E27 / E40 / RX7s - Ellipsoïdale Opale / Tubulaire claire - Eclairage public, industrie, etc. - Durée de vie utile (B5) = 4 et 5 ans (11 h par jour) - LLMF ≥ 80% après 16 000 h - Pour luminaires ouverts et fermés CR SC

NAV-E S4Y - Ellipsoïdale - Opale - Amorceur requis

NAV-E 50W SUPER 4Y E27	4008321**356024**	E27	50	4000	2000	71 x 155	28000 h	16000	≤25	G	24	1	45,20
NAV-E 70W SUPER 4Y E27	4008321**356048**	E27	70	6600	2000	71 x 155	28000 h	16000	≤25	G	24	1	45,20
NAV-E 100W SUPER 4Y E40	4050300**015774**	E40	100	10100	2000	76 x 180	32000 h	16000	≤25	F	12	1	52,20
NAV-E 150W SUPER 4Y E40	4052899**418226**	E40	150	17000	2000	76 x 200	32000 h	20000	≤25	F	12	1	60,30
NAV-E 250W SUPER 4Y E40	4050300**024387**	E40	250	31600	2000	91 x 226	32000 h	20000	≤25	E	12	1	81,20
NAV-E 400W SUPER 4Y E40	4050300**024394**	E40	400	56500	2000	122 x 285	32000 h	20000	≤25	E	12	1	98,60

NAV-T S4Y - Tubulaire - Claire - Amorceur requis

NAV-T 50W SUPER 4Y E27	4052899**415379**	E27	50	4200	2000	36 x 155	28000 h	16000	≤25	G	12	2	52,20
NAV-T 70W SUPER 4Y E27	4052899**415416**	E27	70	6400	2000	36 x 155	30000 h	16000	≤25	G	12	2	52,20
NAV-T 100W SUPER 4Y E40	4050300**015743**	E40	100	10300	2000	47 x 211	32000 h	20000	≤25	F	12	2	52,20
NAV-T 150W SUPER 4Y E40	4050300**024400**	E40	150	17500	2000	47 x 211	32000 h	20000	≤25	F	12	2	60,30
NAV-T 250W SUPER 4Y E40	4050300**024417**	E40	250	33200	2000	47 x 257	32000 h	20000	≤25	E	12	2	81,20
NAV-T 400W SUPER 4Y E40	4050300**281179**	E40	400	56500	2000	47 x 285	32000 h	20000	≤25	E	12	2	98,60
NAV-T 600W SUPER 4Y E40	4050300**275772**	E40	600	90000	2000	47 x 285	32000 h	20000	≤25	-	12	2	219,00

VIALOX® NAV® STANDARD

Culot E27 / E40 / Fc2 - Ellipsoïdale Opale / Tubulaire claire - Pour luminaires ouverts et fermés CR SC

NAV-E - Ellipsoïdale - Opale - Amorceur requis

NAV-E 50W E E27	4050300**015750**	E27	50	3700	2000	71 x 155	24000 h	9000	≤25	G	24	1	37,70
NAV-E 70W E E27	4050300**015767**	E27	70	5900	2000	71 x 155	24000 h	12000	≤25	G	24	1	37,70

NAV-E/I - Ellipsoïdale - Opale - Amorceur incorporé

NAV-E/I 50W DEP E27	4050300**015583**	E27	50	3700	2000	71 x 155	24000 h	9000	≤25	G	24	1	37,70
NAV-E/I 70W DEP E27	4050300**015590**	E27	70	5900	2000	71 x 155	24000 h	12000	≤25	G	24	1	37,70

NAV-T - Tubulaire - Claire - Amorceur requis

NAV-T 1000W E40	4050300**251417**	E40	1000	130000	2000	66 x 352	20000 h	8000	≤25	-	12	2	266,51

VIALOX® NAV® PLUG IN

Culot E27 - Ellipsoïdale Opale - Pour alimentation HQL 80W - Pour luminaires ouverts et fermés CR SC

NAV-E 68W PLUG IN E27	4008321**345462**	E27	68	5400	2000	71 x 155	20000 h	9000	≤25	G	24	1	42,30

VIALOX® PLANTASTAR - SPÉCIAL ÉCLAIRAGE HORTICOLE

Culot E40 / K12X30s - Eclairage des serres, croissance des fruits et plantes - Claire - 2000 K - Photon flux 90% à 12 000 h - Pour luminaires ouverts et fermés CR SC

PLANTASTAR INTER 250W E40 - 420 µmol/s	4008321**240620**	E40	250	33000	2000	47 x 257	32000 h	20000	25	-	12	3	84,20
PLANTASTAR 400W E40 - 725 µmol/s	4050300**620084**	E40	400	56500	2000	47 x 285	32000 h	20000	25	-	12	3	136,40
PLANTASTAR 600W E40 400V - 1150 µmol/s	4008321**284303**	E40	600	86500	2000	47 x 285	24000 h	12000	25	-	12	3	288,40
PLANTASTAR 600W E40 - 1100 µmol/s	4050300**620107**	E40	600	90000	2000	47 x 285	32000 h	22000	25	-	12	3	288,40


1


2


3

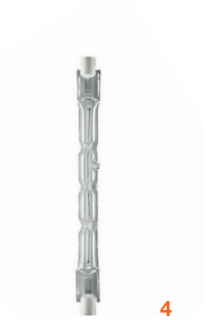
4

Désignation	EAN	W	V	lm	K	mm ø			Alternative LED gradable[2]		No.	UNITAIRE
HALOPIN® PRO[1] - 2 000 h												CR SC
HALOPIN PRO 66720 20W 230V G9	4008321**945273**	20	230	235	2700	14 x 43	G9	G	4058075**625969**	20	1	27,20
HALOPIN PRO 66733 33W 230V G9	4008321**208668**	35	230	460	2800	14 x 43	G9	G	4058075**626041**	20	1	27,20
HALOPIN PRO 66748 48W 230V G9	4008321**945334**	50	230	740	2800	14 x 43	G9	G	4058075**626072**	20	1	27,20
HALOPIN PRO 66760 60W 230V G9	4008321**945372**	60	230	980	2800	14 x 51	G9	G	4058075**622234**	20	1	27,20
HALOPIN® FOUR - 2 000 h												
Spécial four - Température max admise : 300°C												CR SC
HALOPIN FOUR 66725 25W 230V G9	4008321**703552**	25	230	260	2700	14 x 43	G9	G	-	20	1	27,20
HALOPIN FOUR 66740 40W 230V G9	4008321**703576**	40	230	490	2700	14 x 43	G9	G	-	20	1	27,20
HALOLINE® PRO - 2 000 h												
Version Courte / Longue - Position de fonctionnement universelle												CR SC
HALOLINE PRO 74,9 MM												
HALOLINE PRO 64684 48W 230V R7s	4008321**977595**	48	230	750	2900	12 x 74,9	R7s	G	4058075**432710**	20	2	31,30
HALOLINE PRO 64690 80W 230V R7s	4008321**928078**	80	230	1400	2900	12 x 78	R7s	G	4058075**626966**	15	2	31,30
HALOLINE PRO 64695 120W 230V R7s	4008321**928092**	120	230	2250	2900	12 x 78	R7s	G	4058075**626966**	20	2	31,30
HALOLINE PRO 118 MM												
HALOLINE PRO 64696 120W 230V R7s	4008321**977670**	120	230	2220	2900	12 x 118	R7s	G	4058075**626782**	15	3	31,30
HALOLINE® STANDARD FORTES PUISSANCES - 2 000 h												
Position de fonctionnement horizontale P15												CR SC
HALOLINE 64560 780W 230V 191,1mm R7s	4050300**004167**	780	230	16080	2900	12 x 191,1	R7s	G	-	12	4	31,30
HALOLINE 64740 1000W 230V 191,1mm R7s	4050300**004174**	1000	230	21580	2900	12 x 191,1	R7s	G	-	12	4	36,00
HALOLINE 64740 1000W 240V 191,1mm R7s	4050300**209906**	1020	240	21470	2900	12 x 191,1	R7s	G	-	12	4	36,00
HALOLINE 64760 1500W 230V 256,1mm R7s	4050300**004181**	1580	230	33730	2900	12 x 256,1	R7s	G	-	12	4	60,30
HALOLINE 64760 1500W 240V 256,1mm R7s	4050300**209920**	1510	240	30700	2900	12 x 256,1	R7s	G	-	12	4	60,30
HALOLINE 64784 2000W 230V 333mm R7s	4050300**004204**	2030	230	43470	2900	12 x 333	R7s	G	-	12	4	61,90

[1] Interdiction de mise sur le marché européen depuis le 1er septembre 2023 I [2] Alternative LED possible, les caractéristiques de puissance, d'angle de diffusion et de température de couleur pouvant varier par rapport à la version traditionnelle. Vérifier la liste de compatibilité des ballasts électroniques sur Ledvance.fr ou directement sur l'emballage du tube, via QR code



Désignation	EAN	W	V	lm	K	mm ø			Alternative LED gradable[2]			
HALOSTAR® PRO[1] - 4 000 h												
Technologie IRC - Compatibles luminaires ouverts et fermés												CR SC
HALOSTAR PRO 64417 7W 12V G4	4008321**963192**	7	12	95	2800	10 x 33	G4	A G	4058075**622722**	40	1	30,00
HALOSTAR PRO 64423 14W 12V G4	4008321**317964**	15	12	220	2800	10 x 33	G4	A G	4058075**622692**	40	1	30,00
HALOSTAR PRO 64429 25W 12V GY6.35	4050300**987262**	25	12	440	2800	12 x 44	GY6.35	A G	4058075**622418**	40	1	24,00
HALOSTAR PRO 64432 35W 12V GY6.35	4050300**615905**	37	12	800	2900	12 x 44	GY6.35	A G	4058075**622418**	40	1	24,00
HALOSTAR PRO 64440 50W 12V GY6.35	4050300**615936**	50	12	1050	3000	12 x 44	GY6.35	A G	4058075**622357**	40	1	24,00
HALOSTAR PRO 64447 60W 12V GY6.35	4050300**785400**	60	12	1560	3000	12 x 44	GY6.35	A G	4058075**607255**	40	1	40,50
HALOSTAR® STARLITE®[1] - 2 000 h												
Compatibles luminaires ouverts et fermés												CR SC
HALOSTAR STARLITE 64410S AX 10W 6V G4	4058075**094192**	10	6	130	2800	10 x 33	G4	A G	4058075**622722**	40	2	7,60
HALOSTAR STARLITE 64405S 5W 12V G4[3]	4058075**094154**	5	12	55	2700	10 x 33	G4	A G	4058075**523098**	40	3	7,60
HALOSTAR STARLITE 64415S AX 10W 12V G4	4058075**094178**	10	12	130	2800	10 x 33	G4	A G	4058075**622722**	40	2	7,30
HALOSTAR STARLITE 64425S AX 20W 12V G4	4058075**094215**	20	12	300	2800	10 x 33	G4	A G	4058075**622692**	40	2	7,30
HALOSTAR STARLITE 64427S AX 20W 12V GY6.35	4058075**094239**	20	12	300	2800	12 x 44	GY6.35	A G	4058075**622418**	40	4	7,30
HALOSTAR STARLITE 64432S AX 35W 12V GY6.35	4058075**094253**	35	12	580	2900	12 x 44	GY6.35	A G	4058075**622418**	40	4	7,65
HALOSTAR STARLITE 64440S AX 50W 12V GY6.35	4058075**094277**	50	12	910	2950	12 x 44	GY6.35	A G	4058075**622357**	40	4	7,65
HALOSTAR STARLITE 64450S AX 75W 12V GY6.35	4058075**094291**	75	12	1450	3000	12 x 44	GY6.35	A G	-	40	4	10,70
HALOSTAR STARLITE 64458S AX 90W 12V GY6.35	4058075**094314**	90	12	1800	3000	12 x 44	GY6.35	A G	-	40	4	16,60
HALOSTAR® FOUR - 2 000 h												
Température max admise en fonctionnement : 300°C												CR SC
HALOSTAR FOUR 64408 5W 12V G4[4]	4050300**308029**	5	12	55	2700	10 x 33	G4	A G	-	40	5	13,60
HALOSTAR FOUR 64418 10W 12V G4	4050300**308081**	10	12	130	2800	10 x 33	G4	A G	-	40	5	13,60
HALOSTAR FOUR 64428 20W 12V G4	4050300**308050**	20	12	300	2800	10 x 33	G4	A G	-	40	5	18,20

[1] Interdiction de mise sur le marché européen depuis le 1er septembre 2023 I [2] Alternative LED possible, les caractéristiques de puissance, d'angle de diffusion et de température de couleur pouvant varier par rapport à la version traditionnelle. Vérifier la liste de compatibilité des ballasts électroniques sur Ledvance.fr ou directement sur l'emballage du tube, via QR code I [3] Position filament : horizontale I [4] Durée de vie : 1 000 h


1


2


3


4

Désignation	EAN	W	lm	mm ø					No.	UNITAIRE

SPECIAL FOUR - 1 000 h à 1 500 h selon modèle

Température ambiante jusqu'à 300°C - Forme tubulaire

										CR SC
SPECIAL FOUR T22/50 CL 15W 230V E14	4050300**003108**	15	85	22 x 50	E14	-	-	100*	1	21,20
SPECIAL T 17/54 CL 15W 230V E14	4050300**066639**	15	60	17 x 54	E14	-	-	50*	2	30,00
SPC POIRETTE T26/57 DEP 15W 230V E14	4050300**003085**	15	85	26 x 55	E14	-	-	100*	3	16,10
SPC POIRETTE T26/57 CL 15W 230V E14	4050300**310282**	15	85	26 x 55	E14	-	-	100*	4	16,10
SPC POIRETTE T26/57 DEP 25W 230V E14	4050300**323596**	25	140	26 x 55	E14	-	-	100*	3	16,60
SPC POIRETTE T26/57 CL 25W 230V E14	4050300**309637**	25	140	26 x 55	E14	-	-	100*	4	16,60

*Possibilité de commande à l'unité sans frais.

LEDVANCE



ALIMENTATIONS ÉLECTRONIQUES

SOMMAIRE

QUICKTRONIC® POUR TUBES FLUORESCENTS T5 ET LAMPES CIRCULAIRES T5

QUICKTRONIC® INTELLIGENT DALI DIM / DIM 250
QUICKTRONIC® PROFESSIONAL/OPTIMAL 251
QUICKTRONIC® FQ 251
QUICKTRONIC® FIT 251

QUICKTRONIC® POUR TUBES FLUORESCENTS T8

QUICKTRONIC® INTELLIGENT DALI DIM 252
QUICKTRONIC® PROFESSIONAL OPTIMAL 252
QUICKTRONIC® FIT 252
QUICKTRONIC® QTz8 253

QUICKTRONIC® POUR LAMPES FLUORESCENTES COMPACTES

QUICKTRONIC® INTELLIGENT DALI DIM /DIM 254
QUICKTRONIC® PROFESSIONAL 254
QUICKTRONIC® MULTIWATT 255
QUICKTRONIC® ECONOMIC 255

POWERTRONIC® POUR LAMPES SODIUM / IODURES

POWERTRONIC® OUTDOOR PTo 256
POWERTRONIC® INTELLIGENT PTi S/I 256
POWERTRONIC® PT-FIT S/I 257

HALOTRONIC® POUR LAMPES HALOGÈNES ET LAMPES LED COMPATIBLES

HALOTRONIC® COMPACT 258
ET-PARROT® 258
HALOTRONIC® HTi 258
HALOTRONIC® PROFESSIONAL HTL - Version longue 258
HALOTRONIC® 259

DALI TouchDIM - PRINCIPES DE VARIATION

— Touch DIM® - Variation manuelle (Touch DIM®) sans contrôleur mais simplement avec un bouton-poussoir (BP) standard

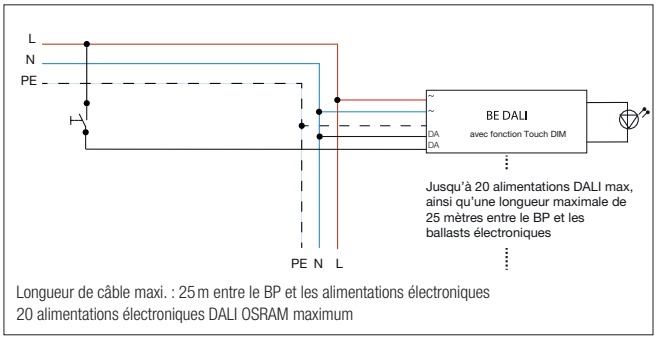

Longueur de câble maxi. : 25 m entre le BP et les alimentations électroniques
20 alimentations électroniques DALI OSRAM maximum

— Connexion de 64 alimentations électroniques DALI maximum via des répétiteurs

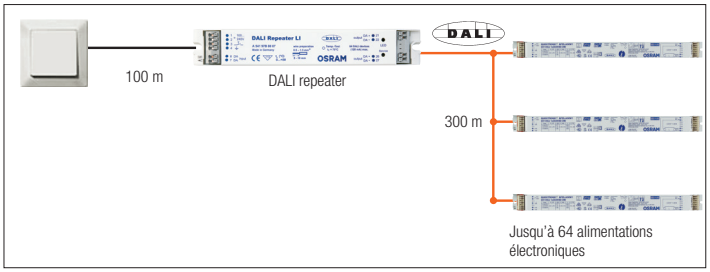


1


2


3

Désignation	EAN	W	mm	DURÉE DE VIE			No.	UNITAIRE

QUICKTRONIC® POUR TUBES FLUORESCENTS T5 ET LAMPES CIRCULAIRES T5

QUICKTRONIC® INTELLIGENT DALI DIM

CR LB

Pour tubes fluorescents T5 Ø16 mm - Ballasts électroniques gradables numériques DALI - Intègrent la fonction TouchDIM - Reconnaissance de charge

QTi DALI 1X21/39 DIM	4050300**870366**	21-39	360 x 30 x 21	100000h	A1 BAT	20*	1	132,00
QTi DALI 1X28/54 DIM	4050300**870809**	28-54	360 x 30 x 21	100000h	A1 BAT	20*	1	144,00
QTi DALI 1X35/49/80 DIM	4050300**870342**	35-80	360 x 30 x 21	100000h	A1 BAT	20*	1	131,00
QTi DALI 2X14/24 DIM	4050300**870861**	14-24	423 x 30 x 21	100000h	A1 BAT	20*	1	157,00
QTi DALI 2X21/39 DIM	4050300**870489**	21-39	423 x 30 x 21	100000h	A1 BAT	20*	1	157,00
QTi DALI 2X28/54 DIM	4050300**870502**	28-54	423 x 30 x 21	100000h	A1 BAT	20*	1	157,00
QTi DALI 2X35/49 DIM	4050300**870465**	35-49	423 x 30 x 21	100000h	A1 BAT	20*	1	157,00
QTi DALI 3X14/24 DIM	4008321**069955**	14-24	360 x 40 x 21	100000h	A1 BAT	20*	1	170,00
QTi DALI 4X14/24 DIM	4008321**070036**	14-24	360 x 40 x 21	100000h	A1 BAT	20*	1	170,00

QUICKTRONIC® INTELLIGENT DIM

CR LB

Pour tubes fluorescents T5 Ø16 mm - Ballasts électroniques gradables 1...10 V - Reconnaissance de charge

QTi 1X28/54 DIM	4050300**870588**	28-54	360 x 30 x 21	100000h	A1 BAT	20*	2	144,00
QTi 1X35/49/80 DIM	4050300**870540**	35-80	360 x 30 x 21	100000h	A1 BAT	20*	2	144,00
QTi 2X28/54 DIM	4050300**870717**	28-54	423 x 30 x 21	100000h	A1 BAT	20*	2	183,00
QTi 2X35/49 DIM	4050300**870670**	35-49	423 x 30 x 21	100000h	A1 BAT	20*	2	183,00
QTi 2X35/49/80 DIM	4050300**870984**	35-80	423 x 30 x 21	100000h	A1 BAT	20*	2	205,00

QUICKTRONIC® INTELLIGENT

CR LB

Pour tubes fluorescents T5 Ø16 mm - Ballasts électroniques non gradables - Reconnaissance de charge - Grande plage de combinaisons lampes/ballasts

QTi 1X14/24/21/39 G2	4008321**383334**	14-39	360 x 30 x 21	100000h	A2 BAT	20*	3	94,50
QTi 1X28/54/35/49 G2	4008321**383358**	28-54	360 x 30 x 21	100000h	A2 BAT	20*	3	94,50
QTi 1X35/49/80 G2	4008321**383372**	35-80	360 x 30 x 21	100000h	A2 BAT	20*	3	94,50
QTi 2X14/24/21/39 G2	4008321**383396**	14-39	360 x 30 x 21	100000h	A2 BAT	20*	3	99,00
QTi 2X28/54/35/49 G2	4008321**383419**	28-54	360 x 30 x 21	100000h	A2 BAT	20*	3	99,00
QTi 2X35/49/80 G2	4008321**658951**	35-80	425 x 30 x 21	100000h	A2 BAT	20*	3	130,00

*Possibilité de commande à l'unité sans frais.


1


2


3


4


5


6

Désignation	EAN	W	mm	DURÉE DE VIE			No.	€ UNITAIRE

QUICKTRONIC® PROFESSIONAL

CR LB

Pour tubes fluorescents T5 Ø16 mm - Ballasts électroniques non gradables

QTP5 1X14…35	4008321**329035**	14-35	280 x 30 x 21	100000h	A2 BAT	20*	1	61,00
QTP5 1X49	4008321**329370**	49	280 x 30 x 21	100000h	A2 BAT	20*	1	61,00
QTP5 1X80	4008321**329059**	80	360 x 30 x 21	100000h	A2 BAT	20*	1	58,00
QTP5 2X14…35	4008321**329073**	14-35	360 x 30 x 21	100000h	A2 BAT	20*	1	63,00
QTP5 2X49	4008321**329431**	49	360 x 30 x 21	100000h	A2 BAT	20*	1	63,00
QTP5 3X14,4X14	4008321**484598**	14	280 x 40 x 21	100000h	A2 BAT	20*	1	73,50

QUICKTRONIC® PROFESSIONAL

CR LB

Pour tubes fluorescents T5 Ø16 mm - Lampe circulaire

QTP-FC 1X55 [1]	4008321**537041**	55	103 x 67 x 31	50000h	A2 BAT	20*	2	100,00

QUICKTRONIC® PROFESSIONAL OPTIMAL

CR LB

Pour tubes fluorescents T5 Ø16 mm, T8 Ø26 mm et lampes fluorescentes compactes - Ballasts électroniques non gradables

QTP-OPTIMAL 1X18…40	4008321**873743**	18-40	280 x 30 x 21	100000h	A2 BAT	1	3	48,00
QTP-OPTIMAL 1X54…58	4008321**873729**	54-58	280 x 30 x 21	100000h	A2 BAT	1	3	48,00
QTP-OPTIMAL 2X18…40	4008321**873767**	18-40	360 x 30 x 21	100000h	A2 BAT	1	3	51,50
QTP-OPTIMAL 2X54…58	4008321**880253**	54-58	360 x 30 x 21	100000h	A2 BAT	1	3	51,50

QUICKTRONIC® FQ

CR LB

Pour tubes fluorescents T5 Ø16 mm - Ballasts électroniques non gradables

QT-FQ 2X80	4050300**825564**	80	423 x 30 x 21	50000h	A2	20*	4	105,00

QUICKTRONIC® FIT 5/8

CR LB

Pour tubes fluorescents T5 Ø16 mm, T8 Ø26 mm - Ballasts électroniques non gradables

QT-FIT 5/8 1X18…39	4008321**873927**	18-39	280 x 30 x 21	50000h	A2	20*	5	35,00
QT-FIT 5/8 1X54…58	4008321**873828**	54-58	280 x 30 x 21	50000h	A2	20*	5	35,00
QT-FIT 5/8 2X18…39	4008321**873903**	18-39	280 x 30 x 21	50000h	A2	20*	5	40,50
QT-FIT 5/8 2X54…58	4008321**873842**	54-58	280 x 30 x 21	50000h	A2	20*	5	40,50

QUICKTRONIC® FIT5

CR LB

Pour tubes fluorescents T5 Ø16 mm - Ballasts électroniques non gradables

QT-FIT5 1X14…35	4008321**971234**	14-35	280 x 30 x 21	50000h	A2	20*	6	35,00
QT-FIT5 1X49	4008321**832139**	49	280 x 30 x 21	50000h	A2 BAT	20*	6	35,00
QT-FIT5 2X14…35	4008321**971258**	14-35	280 x 30 x 21	50000h	A2 BAT	20*	6	40,50
QT-FIT5 2X49	4008321**832153**	49	280 x 30 x 21	50000h	A2	20*	6	40,50
QT-FIT5 3X14,4X14	4008321**971210**	14	280 x 40 x 21	50000h	A2 BAT	20*	6	43,50

[1] Serre-câble pour boîtier K2 en option - voir accessoires. *Possibilité de commande à l'unité sans frais.


1


2


3

Désignation	EAN	W	mm	DURÉE DE VIE			No.	UNITAIRE

QUICKTRONIC® POUR TUBES FLUORESCENTS T8

QUICKTRONIC® INTELLIGENT DALI DIM

CR LB

Pour tubes fluorescents T8 Ø26 mm - Ballasts électroniques gradables numériques DALI - Intègrent la fonction TouchDIM - Reconnaissance de charge

QTi DALI 1X36 DIM	4050300**870427**	36	360 x 30 x 21	100000h	A1 BAT	20*	1	148,00
QTi DALI 1X58 DIM	4050300**870823**	58	360 x 30 x 21	100000h	A1 BAT	20*	1	148,00
QTi DALI 2X36 DIM	4050300**870885**	36	423 x 30 x 21	100000h	A1 BAT	20*	1	157,00
QTi DALI 2X58 DIM	4050300**870847**	58	423 x 30 x 21	100000h	A1 BAT	20*	1	157,00

QUICKTRONIC® PROFESSIONAL OPTIMAL

CR LB

Pour tubes fluorescents T5 Ø16 mm - T8 Ø26 mm et lampes fluorescentes compactes - Ballasts électroniques non gradables

QTP-OPTIMAL 1X18…40	4008321**873743**	18-40	280 x 30 x 21	100000h	A2 BAT	20*	2	48,00
QTP-OPTIMAL 1X54…58	4008321**873729**	54-58	280 x 30 x 21	100000h	A2 BAT	20*	2	48,00
QTP-OPTIMAL 2X18…40	4008321**873767**	18-40	360 x 30 x 21	100000h	A2 BAT	20*	2	51,50
QTP-OPTIMAL 2X54…58	4008321**880253**	54-58	360 x 30 x 21	100000h	A2 BAT	20*	2	51,50

QUICKTRONIC® FIT 5/8

CR LB

Pour tubes fluorescents T5 Ø16 mm - T8 Ø26 mm - Ballasts électroniques non gradables

QT-FIT 5/8 1X18…39	4008321**873927**	18-39	280 x 30 x 21	50000h	A2	20*	3	35,00
QT-FIT 5/8 1X54…58	4008321**873828**	54-58	280 x 30 x 21	50000h	A2	20*	3	35,00
QT-FIT 5/8 2X18…39	4008321**873903**	18-39	280 x 30 x 21	50000h	A2	20*	3	40,50
QT-FIT 5/8 2X54…58	4008321**873842**	54-58	280 x 30 x 21	50000h	A2	20*	3	40,50

*Possibilité de commande à l'unité sans frais.



1



2

Désignation	EAN	W	mm	DURÉE DE VIE			No.	€ UNITAIRE
QUICKTRONIC® FIT 8								CR LB
Pour tubes fluorescents T8 Ø26 mm - Ballasts électroniques non gradables								
QT-FIT8 1X18	4008321**294180**	18	280 x 30 x 28	50000h	A2	20*	1	40,00
QT-FIT8 1X36	4008321**294203**	36	280 x 30 x 28	50000h	A2	20*	1	40,00
QT-FIT8 1X58…70	4008321**294227**	58-70	280 x 30 x 28	50000h	A2	20*	1	40,00
QT-FIT8 2X18	4008321**294241**	18	360 x 30 x 28	50000h	A2	20*	1	42,00
QT-FIT8 2X36	4008321**294265**	36	360 x 30 x 28	50000h	A2	20*	1	42,00
QT-FIT8 2X58	4008321**294289**	58	360 x 30 x 28	50000h	A2	20*	1	42,00
QT-FIT8 3X18,4X18	4008321**294302**	18	280 x 40 x 28	50000h	A2	20*	1	46,00
QUICKTRONIC® QTz8								CR LB
Pour tubes fluorescents T8 Ø26 mm - Ballasts électroniques non gradables								
QTz8 1X18	4008321**863263**	18	150 x 40 x 28	30000h	A2	20*	2	23,00
QTz8 1X36	4008321**863287**	36	150 x 40 x 28	30000h	A2	20*	2	23,00
QTz8 2X18	4008321**863300**	18	150 x 40 x 28	30000h	A2	20*	2	27,50
QTz8 2X36	4008321**863324**	36	210 x 40 x 30	30000h	A2	20*	2	27,50
QTz8 4X18	4008321**863362**	18	210 x 40 x 30	30000h	A2	20*	2	29,50

*Possibilité de commande à l'unité sans frais.


1


2


3


4


5

Désignation	EAN	W	mm	DURÉE DE VIE			No.	UNITAIRE

QUICKTRONIC® POUR LAMPES FLUORESCENTES COMPACTES

QUICKTRONIC® INTELLIGENT DALI DIM

CR LB

Pour lampes fluorescentes compactes - Ballasts électroniques gradables numériques DALI - Intègrent la fonction TouchDIM - Reconnaissance de charge

QTi DALI-T/E 1X18…57 DIM	4008321**060808**	18-57	123 x 79 x 33	100000h	A1 BAT	20*	1	174,00
QTi DALI-T/E 2X18…42 DIM	4008321**060822**	18-42	123 x 79 x 33	100000h	A1 BAT	20*	1	174,00

QUICKTRONIC® INTELLIGENT DIM

CR LB

Pour lampes fluorescentes compactes - Ballasts électroniques gradables 1...10 V - Reconnaissance de charge

QTi-T/E 1X18-57 DIM	4008321**060860**	18-57	123 x 79 x 33	100000h	A1 BAT	20*	2	187,00
QTi-T/E 2X18-42 DIM	4008321**060846**	18-42	123 x 79 x 33	100000h	A1 BAT	20*	2	192,00

QUICKTRONIC® PROFESSIONAL

CR LB

Pour lampes DULUX® L et DULUX® F - Ballasts électroniques non gradables

QTP-DL 2X36…40	4008321**117922**	36-40	280 x 40 x 28	50000h	A2 BAT	20*	3	81,00
QTP-DL 2X55 GII	4008321**390172**	55	360 x 30 x 21	50000h	A2 BAT	20*	3	81,00

QUICKTRONIC® PROFESSIONAL

CR LB

Pour lampes fluorescentes compactes - Ballasts électroniques non gradables

QTP-D/E 1X10…13	4008321**181572**	10-13	93 x 58 x 29	50000h	A2	20*	4	74,00
QTP-D/E 2X10…13	4008321**181596**	10-13	123 x 79 x 33	50000h	A2	20*	4	77,00
QTP-T/E 1X18,2X18	4008321**537065**	18	103 x 67 x 31	50000h	A2 BAT	20*	4	60,00
QTP-T/E 1X26…42,2X26	4008321**537089**	26-42	103 x 67 x 31	50000h	A2 BAT	20*	4	62,50

QUICKTRONIC® PROFESSIONAL OPTIMAL

CR LB

Pour tubes fluorescents T5 Ø16 mm - T8 Ø26 mm et lampes fluorescentes compactes - Ballasts électroniques non gradables

QTP-OPTIMAL 1X18…40	4008321**873743**	18-40	280 x 30 x 21	100000h	A2 BAT	20*	5	48,00
QTP-OPTIMAL 1X54…58	4008321**873729**	54-58	280 x 30 x 21	100000h	A2 BAT	20*	5	48,00
QTP-OPTIMAL 2X18…40	4008321**873767**	18-40	360 x 30 x 21	100000h	A2 BAT	20*	5	51,50
QTP-OPTIMAL 2X54…58	4008321**880253**	54-58	360 x 30 x 21	100000h	A2 BAT	20*	5	51,50

*Possibilité de commande à l'unité sans frais.


1


2

Désignation	EAN	W	mm	DURÉE DE VIE			No.	UNITAIRE
QUICKTRONIC® MULTIWATT								CR LB
Pour lampes fluorescentes compactes - Ballasts électroniques non gradables								
QT-M 2X26…42 S	4008321**110022**	26-42	123 x 79 x 33	50000h	A2	20*	1	91,50
QTP-M 1X26…42	4008321**329134**	26-42	103 x 67 x 31	50000h	A2	20*	1	72,00
QTP-M 2X26…32	4008321**329158**	26-32	123 x 79 x 33	50000h	A2	20*	1	72,00
QUICKTRONIC® ECONOMIC								CR LB
Pour lampes fluorescentes compactes - Ballasts électroniques non gradables destinés à la substitution des ballasts ferromagnétiques								
QT-ECO 1X4…16 S	4050300**638584**	04-16	80 x 40 x 22	30000h	A2/A3	50*	2	37,50
QT-ECO 1X18…24 S	4050300**638560**	18-24	80 x 40 x 22	30000h	A2 BAT	50*	2	41,50
QT-ECO 1X26 S	4008321**065971**	26	80 x 40 x 22	30000h	A2 BAT	50*	2	45,50
QT-ECO 2X5…11 S	4050300**821504**	5-11	80 x 40 x 22	30000h	A2 BAT	50*	2	67,00

*Possibilité de commande à l'unité sans frais.


1


2


3


4

Désignation	EAN	W	mm	max.	DURÉE DE VIE			No.	UNITAIRE

POWERTRONIC® POUR LAMPES SODIUM ET IODURES

POWERTRONIC® OUTDOOR PTo

CR LB

Ballasts électroniques pour l'éclairage public - Pour lampes NAV®, HCI® ET HQI® avec réduction de puissance sur lampes NAV® et HCI®

PTo 70/220…240 3DIM	4008321**959355**	70	133 x 77 x 48	1,5	60000h	A2	20*	1	270,00
PTo 100/220…240 3DIM	4008321**956361**	100	158 x 94 x 43	1,5	60000h	A2	20*	1	313,50
PTo 150/220…240 3DIM	4008321**956385**	150	158 x 94 x 43	1,5	60000h	A2	20*	1	313,50
PTo 250/220…240 3DIM	4008321**863669**	250	170 x 90 x 60	1,5	60000h	A2	20*	1	462,00

POWERTRONIC® INTELLIGENT PTi I

CR LB

Ballasts électroniques sans réduction de puissance possible - Pour l'installation - Boîtier plastique avec serre-câble

PTi 35/220…240 I	4008321**099488**	39	171 x 83 x 32	1,5	50000h	A2	20*	2	114,00
PTi 70/220…240 I	4008321**099501**	73	171 x 83 x 32	1,5	50000h	A2	20*	2	120,00
PTi 150/220…240 I	4008321**915535**	147	212 x 93 x 33	1,5	50000h	A2	20*	2	183,00

POWERTRONIC® INTELLIGENT PTi S

CR LB

Ballasts électroniques sans réduction de puissance possible - Pour intégration dans les luminaires

PTi 35/220…240 S	4008321**073112**	39	110 x 75 x 30	1,5	50000h	A2	20*	3	129,50
PTi 35/220…240 S MINI	4008321**955906**	39	97 x 43 x 30	0,5	50000h	A2	20*	4	109,50
PTi 70/220…240 S	4008321**049629**	73	110 x 75 x 30	1,5	50000h	A2	20*	3	116,00
PTi 150/220…240 S	4008321**188090**	147	150 x 85 x 31	1,5	50000h	A2	20*	3	174,00

*Possibilité de commande à l'unité sans frais.



1



2

Désignation	EAN	W	mm	max.	DURÉE DE VIE			No.	UNITAIRE
POWERTRONIC® PT-FIT I									CR LB
Ballasts électroniques sans réduction de puissance possible - Pour l'installation - Boîtier plastique avec serre-câble									
PT-FIT 35/220…240 I	4008321**377661**	39	172 x 83 x 33		30000h	A2	20*	1	100,00
PT-FIT 70/220…240 I	4008321**377685**	73	172 x 83 x 33		30000h	A2	20*	1	100,00
POWERTRONIC PT-FIT S									CR LB
Ballasts électroniques sans réduction de puissance possible - Pour intégration dans les luminaires - Boîtier métallique									
PT-FIT 35/220…240 S	4008321**386625**	39	110 x 75 x 30		30000h	A2	20*	2	100,00
PT-FIT 70/220…240 S	4008321**386649**	73	110 x 75 x 30		30000h	A2	20*	2	100,00

*Possibilité de commande à l'unité sans frais.


1


2


3


4


5

Désignation	EAN	W	V_{OUT}	mm	Contrôle		No.	UNITAIRE

HALOTRONIC® POUR LAMPES HALOGÈNES ET LAMPES LED COMPATIBLES 12 V [1]

HALOTRONIC® COMPACT HTM

CR LB

Transformateur électronique pour la variation des lampes halogènes et des lampes LED compatibles 12 V

HTM 70/230…240	4050300**442310**	20…70	11.2 V / 11.2 [4]	108 x 52 x 33	Contrôle de fin ou de début de phase pour gradateurs à charge inductive	20*	1	43,50

HALOTRONIC® COMPACT HTM, HTN

CR LB

Transformateurs électroniques pour la variation des lampes halogènes et l'allumage / extinction des lampes LED compatibles 12 V

HTM 105/230…240	4050300**442334**	35…105	11.3 V / 11.4 [2]	108 x 52 x 33	Contrôle de fin ou de début de phase pour gradateurs à charge inductive	20*	1	52,50
HTM 150/230…240 - Repiquage au primaire possible	4050300**581415**	50…150	11.4 V / 11.5 [5]	153 x 54 x 36	Contrôle de fin ou de début de phase pour gradateurs à charge inductive	10*	2	71,50
HTN 75/230…240 I	4008321**073037**	20…75	11.5 V / 11.7 [6]	104 x 33 x 22	Contrôle de fin de phase	20*	3	43,50

ET-PARROT®

CR LB

Transformateurs électroniques pour la variation des lampes halogènes et l'allumage / extinction des lampes LED compatibles 12 V

ET-PARROT 70/220…240 I	4008321**111593**	20…70	11.9 V / 12 [4]	128 x 38 x 31		50*	4	25,00
ET-PARROT 105/220…240 I	4008321**111579**	35…105	11.9 V / 12 [2]	128 x 38 x 31		50*	4	23,50

HALOTRONIC® HTi

CR LA

Transformateur électronique pour la variation des lampes halogènes 12 V

HTi DALI 105/230…240 DIM	4008321**420633**	35…105	11.6 V / 11.4 [2]	170 x 44 x 34		10*	5	163,00

HALOTRONIC® PROFESSIONAL HTL - Version longue

CR LB

Transformateurs électroniques pour la variation des lampes halogènes 12 V - Repiquage au primaire possible

HTL 105/230…240	4008321**927019**	35…105	11.6 V / 11.3 [2]	170 x 44 x 34		10*	5	72,00
HTL 225/230…240	4008321**927026**	50…225	11.6 V / 11.7 [3]	170 x 44 x 34		10*	5	148,00

*Possibilité de commande à l'unité sans frais.

[1] Voir compatibilité des lampes LED sur www.ledvance.fr/dim I [2] 105 W / 35 W. I [3] 225 W / 50 W. I [4] 70 W / 20 W I [5] 150 W / 50 W I [6] 75 W / 20 W



1

Désignation	EAN	W	V_{OUT}	mm		No.	UNITAIRE

HALOTRONIC® POUR LAMPES HALOGÈNES ET LAMPES LED COMPATIBLES 230 V [1]

HALOTRONIC®

CR LA

Variateur DALI ou TouchDIM à découpage fin de phase

HTi DALI 315 DIM	4008321**957344**	20…315 (ou 3...200 VA en LED)	220-240 V	153 x 54 x 36	25*	1	593,50

Sécurité

- Tous les transformateurs sont testés selon VDE/IMQ
- Montage possible sur des surfaces en bois
- Tous les transformateurs sont marqués ▽M ▽M
- Adaptés sans modifications aux luminaires de classe de protection II et III et aux luminaires avec label ▽F et ▽F ▽F ou ▽M et ▽M ▽M
- Conforme aux normes internationales et européennes de sécurité et de compatibilité électromagnétique.

Compatibilité des HTM 70 avec les lampes PARATHOM MR16	
PARATHOM® PRO MR16 20	De 1 à 6 lampes
PARATHOM® PRO MR16 35	De 1 à 4 lampes
PARATHOM® PRO MR16 43	De 1 à 4 lampes
PARATHOM® DIM MR16 20	De 1 à 6 lampes
PARATHOM® DIM MR16 35	De 1 à 6 lampes
PARATHOM® DIM MR16 50	De 1 à 4 lampes
PARATHOM® MR16 20	De 1 à 6 lampes
PARATHOM® MR16 35	De 1 à 2 ou 4 à 6 lampes
PARATHOM® MR16 50	De 1 à 4 lampes

[1] Voir compatibilité des lampes LED sur www.ledvance.fr/dim.

*Possibilité de commande à l'unité sans frais.

LEDVANCE



CONVERTISSEURS LEDVANCE POUR SYSTÈMES LED

SOMMAIRE

CONVERTISSEURS LED LEDVANCE COURANT CONSTANT

DRIVER LED PERFORMANCE - GRADABLE DALI 263

DRIVER LED PERFORMANCE - GRADABLES PAR DECOUPAGE DE PHASE 263

DRIVER LED PERFORMANCE - COURANT SÉLÉCTIONNABLE VIA MICRO-INTERRUPTEURS 263

SERRE-CÂBLES 263

CONVERTISSEURS LED LEDVANCE À TENSION CONSTANTE

DRIVER LED SUPERIOR - GRADABLE DALI 265

DRIVER LED SUPERIOR 265

DRIVER LED PERFORMANCE - GRADABLE 1-10V 265

DRIVER LED PERFORMANCE 265

DRIVER LED VALUE 265

CONVERTISSEURS LED LEDVANCE À COURANT CONSTANT POUR LUMINAIRES ET MODULES LED

LEDVANCE propose également la solution adaptée pour l'intégration dans des luminaires LED ou le fonctionnement de luminaires type downlights et spots intérieurs autonomes avec ses convertisseurs pour courant constant (CC).



La vaste gamme de convertisseurs LED LEDVANCE SELV isolés à courant constant avec courant de sortie de 150 mA à 1400 mA, vous offre des options valables pour l'utilisation de la majorité des modules LED standard. Les convertisseurs offrent plusieurs options et permettent une bonne intégration dans différents luminaires LED. Des options à découpage début ou fin de phase sont disponibles pour les applications de gradation. Le design compact du boîtier, les serre-câbles et un câblage simple rendent l'installation rapide et facile même dans les emplacements exigus, en diminuant les temps de montage et les coûts associés.

DÉNOMINATIONS DES CONVERTISSEURS CC

Les dénominations des convertisseurs CC indiquent leurs propriétés :

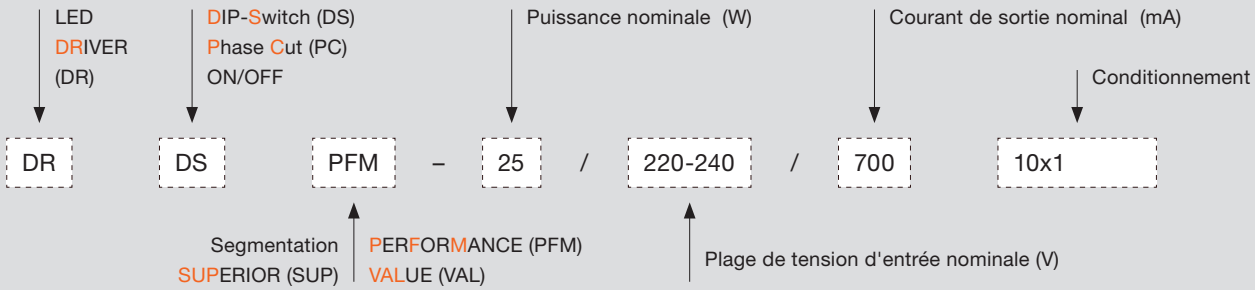


1


2


3


4


5


6


7


8


9


10

Désignation	EAN	Segmentation	W	I[mA] [1]	V_{OUT}	Ta	PROTECTION CLASS	mm	SERRE-CÂBLE	IP		No.	€ UNITAIRE

CONVERTISSEURS LED LEDVANCE À COURANT CONSTANT

DRIVER LED PERFORMANCE - GRADABLE DALI - COURANT SÉLECTIONNABLE VIA MICRO-INTERRUPTEURS

CR LA

Convertisseurs compacts LED à courant constant - SELV - Gradables DALI - Fonction PushDIM avec possibilité de mettre plusieurs boutons poussoirs en parallèle - Serre-câble en accessoire - Taux de distorsion harmonique < 6% - 50 000 h - Garantie 5 ans

DALI-2

DR DALI-P-26/220-240/700	4058075**779631**	■	1,3…26,3	150/200/250/300/350/400/450/500/550/600/650/700	9…52	-20…+50	II	98x44x32	4058075**483125**	IP20	10*	1	65,00
DR DALI-P-44/220-240/1050	4058075**779723**	■	6,3…44,1	700/750/800/850/900/950/1000/1050	9…52	-20…+50	II	98x44x32	4058075**483125**	IP20	10*	1	88,00
DR DALI-P-60/220-240/1A4	4058075**779662**	■	6,3…60,2	700/750/800/850/900/950/1000/1050/1100/1150/1200/1250/1300/1350/1400	9…52	-20…+50	II	112x76x32	4058075**483149**	IP20	10*	2	69,00

DRIVER LED PERFORMANCE - GRADABLE PAR DÉCOUPAGE DE PHASE

CR LA

Convertisseurs compacts LED à courant constant - SELV - Gradables par découpage de phase - Serre-câble en accessoire - 50 000 h - Garantie 5 ans

DR PC-PFM-13/220-240/350	4058075**239814**	■	6…13	350	17…36	-20…+50	II	97x 43 x 30	4058075**313170**	IP20	10*	3	34,00
DR PC-PFM-18/220-240/350	4058075**239838**	■	11…19	350	32…54	-20…+50	II	130 x 43 x 30	4058075**313170**	IP20	10*	4	36,50
DR PC-PFM-25/220-240/700	4058075**239852**	■	14…25	700	20…36	-20…+50	II	130 x 43 x 30	4058075**313170**	IP20	10*	4	40,00
DR PC-PFM-35/220-240/700	4058075**239876**	■	21…35	700	30…50	-20…+50	II	150 x 43 x 30	4058075**313170**	IP20	10*	4	62,00

DRIVER LED PERFORMANCE - COURANT SÉLECTIONNABLE VIA MICRO-INTERRUPTEURS

CR LA

Convertisseurs compacts LED à courant constant - SELV - 8 courants sélectionnables via micro-interrupteurs - Serre-câble en accessoire - 50 000 h - Garantie 5 ans

DR DS-P-20/220-240/500	4099854**077050**	■	6…21	150/200250/300/350/400/450/500	20…42	-20…+50	II	98 x 44 x 25,5	4099854**077937**	IP20	10*	5	30,00
DR DS-P-30/220-240/700	4099854**077081**	■	14,7…29	350/400/450/500/550/600/650/700	25…42	-20…+50	II	98 x 44 x 25,5	4099854**077937**	IP20	10*	6	36,00
DR DS-P-40/220-240/1A0	4099854**077111**	■	28…42	700/750/800/850/900/950/1000/1050	25…40	-20…+45	II	98 x 44 x 25,5	4099854**077937**	IP20	10*	6	43,50

SERRE-CÂBLES

CR LA

Kit de serre-câble obligatoire dans les installations dans les faux-plafonds (voir compatibilité au niveau des références du convertisseur) Pour Driver LED PERFORMANCE

DR AY PC-PFM-CLAMP DUO	4058075**313170**	—	—	—	—	38,3x34x28,5	—	—	20*	7	3,80
DR AY DS-P-CLAMP DUO	4099854**077937**	—	—	—	—	35,7x35,2x28,2	—	—	20*	8	5,20
DR AY ZB+DALI-CLAMP	4058075**483149**	—	—	—	—	75x30x50	—	—	20*	9	4,40
DR AY ZB+DALI-CLAMP DUO	4058075**483125**	—	—	—	—	50x30x42	—	—	20*	10	8,90

[1] ±10 %. *Possibilité de commande à l'unité sans frais.

CONVERTISSEURS LED LEDVANCE À TENSION CONSTANTE POUR RUBANS LED

Seuls les convertisseurs pour tension constante (CV, Constant Voltage) adaptés vous permettent d'exploiter entièrement le potentiel des rubans LED.



Les convertisseurs LED SELV (Safety Extra Low Voltage - Très basse tension de sécurité) isolés à tension constante sont parfaitement adaptés aux rubans LED. Un choix de versions gradables et non gradables pour des applications professionnelles intérieures et extérieures assure une grande variété de combinaisons qui couvrent toutes les exigences. Les serre-câbles intégrés facilitent l'installation et réduisent les temps de montage et les coûts associés. Autres arguments importants : les versions dotées d'une protection IP66 et d'une durée de vie jusqu'à 50 000 heures permettent de couvrir la majorité des applications les plus courantes.

DÉNOMINATIONS DES CONVERTISSEURS CV

Les dénominations des convertisseurs CV indiquent leurs propriétés :

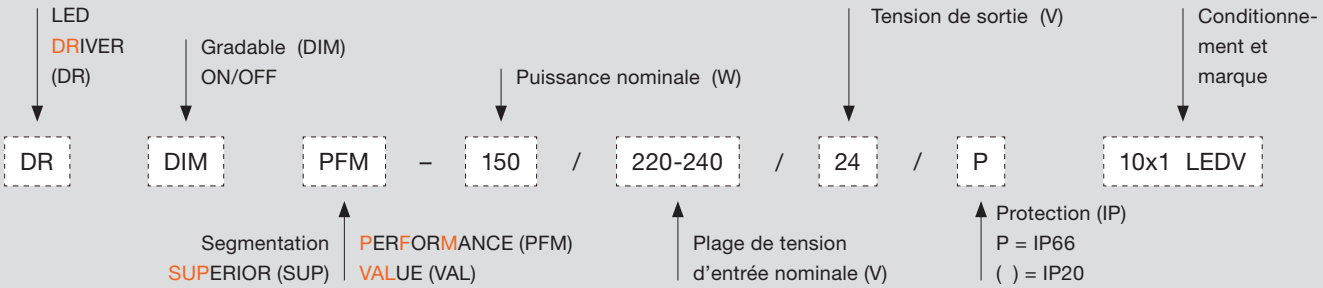


1


2


3


4


5


6


7


8

Désignation	EAN	Segmentation	V_{OUT}	W	Ta	PRO-TECTION CLASS	mm	IP		No.	UNITAIRE

CONVERTISSEURS LED LEDVANCE À TENSION CONSTANTE

DRIVER LED SUPERIOR - GRADABLE DALI

CR LA

Convertisseurs compacts LED à tension constante 24 V - DALI - Fonction PushDIM avec possibilité de mettre plusieurs boutons poussoirs en parallèle - Adaptés aux installations en intérieur - 50 000 h - Garantie 5 ans

DALI-2 | IP20 | 25

DR DALI-SUP-45/220-240/24	4058075**421820**	■	24	45	-20…+50	II	229x46x32	IP20	10*	1	162,00
DR DALI-SUP-80/220-240/24	4058075**421844**	■	24	80	-20…+45	II	330x46x32	IP20	10*	1	215,00
DR DALI-SUP-150/220-240/24	4058075**421868**	■	24	150	-20…+45	II	330x46x32	IP20	10*	1	357,00

DRIVER LED SUPERIOR

CR LA

Convertisseurs compacts LED à tension constante 24 V - Adaptés aux installations en intérieur - Longue durée de vie 60 000 h - Garantie 5 ans

IP20 | 25

DR-SUP-30/220-240/24	4058075**437784**	■	24	30	-20…+55	II	178x43x30	IP20	10*	2	46,00
DR-SUP-60/220-240/24	4058075**437807**	■	24	60	-20…+55	II	198x43x30	IP20	10*	2	58,00
DR-SUP-100/220-240/24	4058075**437821**	■	24	100	-20…+55	II	298x43x30	IP20	10*	2	83,00
DR-SUP 200/220-240/24	4058075**437845**	■	24	200	-20…+55	II	328x43x30	IP20	10*	2	134,00

DRIVER LED PERFORMANCE - GRADABLE 1-10 V

CR LA

Convertisseurs compacts LED à tension constante 24 V - Gradables 1…10 V - Adaptés aux installations en intérieur et en extérieur - 50 000 h - Garantie 5 ans

1-10 VOLT | IP20

DR DIM-PFM-20/220-240/24/P	4058075**239951**	■	24	20	-40…+50	II	166 x 63 x 38	IP66	10*	3	91,50
DR DIM-PFM-40/220-240/24/P	4058075**379176**	■	24	40	-40…+50	II	179 x 63 x 38	IP66	10*	3	120,00
DR DIM-PFM-60/220-240/24/P	4058075**379190**	■	24	60	-40…+50	II	179 x 63 x 38	IP66	10*	3	142,00
DR DIM-PFM-100/220-240/24/P	4058075**240070**	■	24	100	-40…+50	I	233 x 74 x 42	IP66	10*	3	193,50
DR DIM-PFM-150/220-240/24/P	4058075**240117**	■	24	150	-40…+50	I	233 x 74 x 42	IP66	10*	3	205,00
DR DIM-PFM-250/220-240/24/P	4058075**240155**	■	24	250	-40…+50	I	253 x 74 x 42	IP66	10*	3	285,00

DRIVER LED PERFORMANCE

CR LA

Convertisseurs compacts LED à tension constante 24 V - ON/OFF - Adaptés aux installations en intérieur et en extérieur - 50 000 h - Garantie 5 ans

IP66

DR-PFM-30/220-240/24/P	4058075**239890**	■	24	30	-40…+50	II	148 x 40 x 32	IP66	10*	4	77,50
DR-PFM-60/220-240/24/P	4058075**239913**	■	24	60	-40…+50	II	163 x 43 x 32	IP66	10*	4	119,50
DR-PFM-100/220-240/24/P	4058075**239937**	■	24	100	-40…+50	I	197 x 63 x 38	IP66	10*	5	161,00
DR-PFM-150/220-240/24/P	4058075**239975**	■	24	150	-40…+50	I	219 x 63 x 38	IP66	10*	5	175,00
DR-PFM-250/220-240/24/P	4058075**240032**	■	24	250	-40…+50	I	233 x 74 x 42	IP66	10*	6	253,00

DRIVER LED VALUE

CR LA

Convertisseurs compacts LED à tension constante 24 V - ON/OFF - Adaptés aux installations en intérieur - 35 000 h - Garantie 3 ans

IP20

DR-V-30/220-240/24	4058075**754928**	■	24	30	-20…+45	II	160 x 42 x 30	IP20	10*	7	35,50
DR-V-60/220-240/24	4058075**754959**	■	24	60	-20…+45	II	187 x 45 x 30,5	IP20	10*	7	55,00
DR-V-120/220-240/24	4058075**754980**	■	24	120	-20…+45	II	268 x 45 x 30,5	IP20	10*	8	82,00
DR-V-150/220-240/24	4058075**755000**	■	24	150	-20…+45	II	268 x 45 x 30,5	IP20	10*	8	95,00

*Possibilité de commande à l'unité sans frais.

LEDVANCE



CONVERTISSEURS OSRAM POUR SYSTÈMES LED

Sommaire



Courant constant - Version compacte pour l'installation

OPTOTRONIC® Intelligent DALI NFC 268
OPTOTRONIC® Intelligent DALI avec résistance 268
Serre-câbles OPTOTRONIC® 269

Courant constant Outdoor pour l'éclairage public

OPTOTRONIC® Outdoor 4DIM NFC avec résistance 270
OPTOTRONIC® Outdoor 2DIM avec résistance 270
OPTOTRONIC® Outdoor 270

Tension constante pour l'extérieur

OPTOTRONIC® Intelligent DALI 271

Tension constante pour l'intérieur

OPTOTRONIC® Intelligent RGBW/TW 271
OPTOTRONIC® Intelligent DALI 271

Interfaces de programmation

DALI MAGIC 272
CPR30 - PRH101 272
NFC SCANNER 272

Interfaces de gradation

OPTOTRONIC® RGBW/TW 273
OPTOTRONIC® Intelligent DALI 273
OPTOTRONIC® DMX 273
OPTOTRONIC® DIM 273
DALI MCU Tunable White 273



1



2

Désignation	EAN	W	I[mA] [1]	mm	Serre-câble	IP		No.	UNITAIRE

COURANT CONSTANT - VERSION COMPACTE POUR L'INSTALLATION

OPTOTRONIC® Intelligent DALI NFC

CR LA

Convertisseurs compacts LED à courant constant - SELV - Gradables DALI - Courant sélectionnable : sans contact NFC (logiciel T4T ou APP T4T FIELD) - DALI MAGIC (logiciel T4T) - Installation et montage indépendants via le kit serre-câble OT CABLE CLAMP (selon la version du produit)

OTI DALI 35/220-240/1A0 NFC	4062172**017923**	15…35	350…1050	103 x 67 x 29,5	4052899**089570** 4052899**325982** [2]	IP20	20*	1	147,00
OTi DALI 50/220…240/1A4 NFC	4062172**061889**	22…55	600…1 400	110 x 75 x 25	4052899**089570** 4052899**325982** [2]	IP20	20*	1	128,00

Calcul de la résistance : R (kΩ) = 5/I (en ampère) - Ex : si 350 mA alors R= 5/0,35 => 14 kΩ

OPTOTRONIC® Intelligent DALI avec résistance

CR LA

Convertisseurs compacts LED à courant constant - SELV - Gradables DALI - Courant sélectionnable : DALI MAGIC (logiciel T4T) ou via une résistance sur l'interface LEDset - Installation et montage indépendants via le kit serre-câble OT CABLE CLAMP (selon la version du produit)

OTI DALI 15/220-240/700 LT2	4062172**143912**	3…18	150…1050	95 x 53 x 30	4052899**325555**	IP20	20*	2	74,00
OTI DALI 25/220-240/700 LT2	4052899**488144**	7…27	180…700	103 x 67 x 29,5	4052899**077881** 4052899**948051**	IP20	20*	2	115,50
OTI DALI 35/220-240/1A0 LT2	4052899**488168**	15…35	350…1050	103 x 67 x 29,5	4052899**077881** 4052899**948051**	IP20	20*	2	124,50
OTi DALI 50/220…240/1A4 LT2 FAN	4052899**488182**	22…55	600…1 400	110 x 75 x 25	4052899**089570** 4052899**325982** [2]	IP20	20*	2	132,00

Calcul de la résistance : R (kΩ) = 5/I (en ampère) - Ex : si 350 mA alors R= 5/0,35 => 14 kΩ

[1] ±5% I [2] Avec repiquage du primaire 230 V. *Possibilité de commande à l'unité sans frais.


1


2


3


4


5

Désignation	EAN	W	I[mA] [1]	mm	Serre-câble	IP		No.	€ UNITAIRE
OPTOTRONIC® Intelligent DALI NFC									CR LA
Convertisseurs compacts LED à courant constant - SELV - Gradables DALI - Courant sélectionnable : sans contact NFC (logiciel T4T ou APP T4T FIELD) - DALI MAGIC (logiciel T4T) - Installation et montage indépendants via le kit serre-câble OT CABLE CLAMP (selon la version du produit)									
SERRE CÂBLE A-STYLE	4052899**089570**	–	–	35 x 65 x 25	–	–	20*	1	5,60
SERRE CÂBLE A-STYLE TL Avec repiquage du primaire 230 V	4052899**325982**	–	–	90 x 92 x 25	–	–	20*	2	12,70
SERRE CÂBLE B-STYLE	4052899**077881**	–	–	35 x 58 x 29,5	–	–	20*	3	6,80
SERRE CÂBLE B-STYLE TL Avec repiquage du primaire 230 V	4052899**948051**	–	–	50 x 67 x 22	–	–	20*	4	15,00
SERRE CÂBLE F-STYLE	4052899**325555**	–	–	39,2 x 53 x 30	–	–	20*	5	4,20

*Possibilité de commande à l'unité sans frais.


1


2


3


4

Désignation	EAN	W	I[mA] [1]	mm	Serre-câble	IP		No.	UNITAIRE

COURANT CONSTANT OUTDOOR POUR L'ÉCLAIRAGE PUBLIC

OPTOTRONIC® Outdoor 4DIM NFC avec résistance

CR LA

Convertisseurs LED à courant constant avec 4DIM/DALI - Gradables DALI - Par abaissement de tension d'alimentation - STEP DIM - ASTRO DIM - Courant sélectionnable : sans contact NFC (logiciel T4T ou APP T4T FIELD) - DALI MAGIC (logiciel T4T) ou via une résistance sur l'interface LEDset - Livré en 700 mA

OT 40/120…277/1A0 4DIMLT2 G2 NFC	4052899**981935**	3…40	200…1 050	123 x 79 x 33	–	IP20	10*	1	160,00
OT 75/170…240/1A0 4DIMLT2 G2 NFC	4052899**981942**	7…75	200…1 050	133 x 77 x 40	–	IP20	10*	2	180,00
OT 110/170…240/1A0 4DIMLT2 G2 NFC	4052899**981959**	16…110	200…1 050	150 x 90 x 40	–	IP20	10*	2	202,50
OT 165/170…240/1A0 4DIMLT2 G2 NFC	4062172**053952**	32…165	350…1 050	170 x 100 x 40	–	IP20	10*	2	260,00

Calcul de la résistance : R (kΩ) = 5/I (en ampère) - Ex : si 350 mA alors R= 5/0,35 => 14 kΩ

OPTOTRONIC® Outdoor 2DIM avec résistance

CR LA

Convertisseurs LED à courant constant avec 2DIM - 0…10 V - ASTRO DIM - Courant sélectionnable : OT PROGRAMMER ou via une résistance sur l'interface LEDset - Livré en 700 mA (...277/800) ou 1 000 mA (...277/1A2 & 1A4)

OT 50/120…277/800 2DIMLT2 P	4052899**173781**	11…50	350…800	168 x 50 x 30	–	IP64	20*	3	131,00
OT 50/120…277/1A2 2DIMLT2 P	4052899**173804**	12…50	600…1 250	168 x 50 x 30	–	IP64	20*	3	131,00
OT 110/120…277/1A4 2DIMLT2 P	4052899**253438**	45…110	600…1 400	168 x 50 x 38	–	IP64	20*	3	159,00

Calcul de la résistance : R (kΩ) = 5/I (en ampère) - Ex : si 350 mA alors R= 5/0,35 => 14 kΩ

OPTOTRONIC® Outdoor

CR LA

Convertisseur LED à courant constant - Non gradable

OT 180/120…277/700 P5 IP65	4052899**259027**	80…180	700 [1]	251 x 60 x 39	–	IP65	10*	4	176,50

[1] ±5%. *Possibilité de commande à l'unité sans frais.


1


2


3


4

Désignation	EAN	W	I[mA] 1	mm	Contrôle	IP		No.	€ UNITAIRE

TENSION CONSTANTE POUR L'EXTÉRIEUR

OPTOTRONIC® Intelligent DALI

CR LA

Convertisseurs linéaires LED à tension constante 24 V avec DALI - Gradable - Extérieur

OTI DALI 100/220-240/24 1-4 CH	4062172**119191**	100	–	237 x 37 x 69	–	IP66/67	6*	1	752,00
OTI DALI 210/220-240/24 1-4 CH	4062172**032087**	210	–	340 x 69 x 36	–	IP66/67	6*	1	854,00

TENSION CONSTANTE POUR L'INTÉRIEUR

OPTOTRONIC® Intelligent RGBW/TW

CR LA

Convertisseurs LED à tension constante 24 V - Gradable - Variateur de tension constante avec Bluetooth - Fonctionne avec l'application CASAMBI - Intérieur

OTI BLE 80/220-240/24 1-4 CH	4062172**046558**	80	–	345 x 32 x 22	Bluetooth	IP20	20*	2	558,00

OPTOTRONIC® Intelligent DALI

Convertisseurs linéaires LED à tension constante 24 V avec DALI - Gradables - Intérieur - Sortie DT6 (RGBW) ou DT8 (TW) - Choix du nombre de canal par micro-interrupteur

OTI DALI 50/220-240/24 4CH DT6/8	4062172**274289**	50	–	346 x 32 x 22	DALI	IP20	20*	3	242,00
OTI DALI 80/220-240/24 4CH DT6/8	4062172**274302**	80	–	346 x 32 x 22	DALI	IP20	20*	3	326,00
OTI DALI 160/220-240/24 2CH DT8	4062172**274326**	160	–	300 x 50 x 35	DALI	IP20	20*	4	507,00

*Possibilité de commande à l'unité sans frais.



1


2


3



4

Désignation	EAN	W	I[mA] 1	mm	Type de scannage	IP		No.	UNITAIRE

INTERFACES DE PROGRAMMATION

DALI MAGIC

CR LA

Interface de programmation USB vers DALI pour 3DIM, 4DIM, OTi, QTi... À utiliser avec logiciel T4T

DALI magic	4052899**039551**	7	–	120 x 76 x 28	–	IP20	1	1	1 289,00

CPR30 - PRH101

CR LA

Interface de programmation USB/NFC pour OPTOTRONIC® - À utiliser avec logiciel T4T

CPR30-USB	4055462**165169**	–	–	230 x 80 x 100	A plat -	–	1	2	1 622,00
PRH101-USB	4055462**165152**	–	–	144 x 84 x 17	Pistolet - 5 fois plus puissant	–	1	3	2 518,00

NFC SCANNER

CR LA

Interface NFC / Bluetooth à utiliser en association avec un smartphone et l'application Tuner4TRONIC Field disponible sur Google Play – Fonctionne avec les drivers NFC 4DIM et 1DIM

NFC SCANNER	4055462**290281**	–	–	76 x 42 x18	IP54	4*	4	2 675,00

Différents modes de programmation sans contact des convertisseurs LED NFC

Configuration smartphone via l'application T4T field

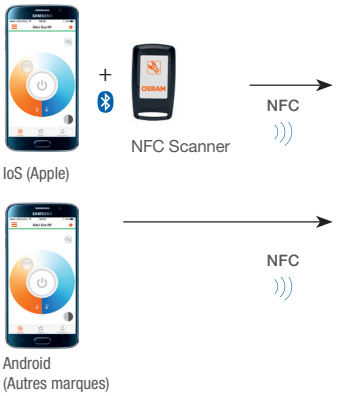

Flèche de positionnement du NFC Scanner ou du smartphone sur le driver

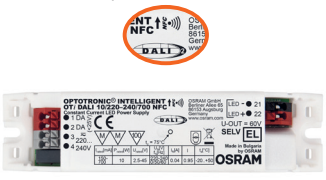

Convertisseur NFC

Configuration PC via logiciel T4T

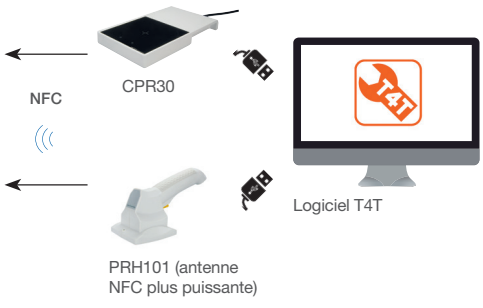

*Possibilité de commande à l'unité sans frais.


1


2


3


4


5

Désignation	EAN	W	I[mA] [1]	mm	IP		No.	UNITAIRE

INTERFACES DE GRADATION

OPTOTRONIC® RGBW/TW

CR LA

Variateur de tension constante avec Bluetooth - Fonctionne avec l'application CASAMBI - Gradateur 4 canaux à installer dans les faux-plafonds

OT BLE DIM (Bluetooth Low Energie)	4052899**557833**	240	–	172 x 42 x 20	IP20	20*	1	611,00

OPTOTRONIC® Intelligent DALI

CR LA

Variateur de tension constante avec DALI - Gradateur 4 canaux à installer dans les faux plafonds

OTi DALI DIM 1-4CH D	4062172**166010**	240	–	175,5 x 42 x 20	IP20	20*	2	156,50

OPTOTRONIC® DMX

CR LA

Variateur de tension constante avec DMX - Gradateur 4 canaux à installer dans les faux plafonds

OT DMX RGBW DIM 12…24	4052899**557949**	172	–	172 x 42 x 20	IP20	20*	3	689,00

OPTOTRONIC® DIM

CR LA

Variateur de tension constante - Gradable 1...10 V - Gradateur 1 canal

OT DIM 10-24	4050300**943459**	240	–	181 x 42 x 20	IP20	20*	4	121,50

DALI MCU Tunable White

CR LA

Variateur numérique rotatif blanc dynamique - Possibilité de connecter jusqu'à 25 ballasts électroniques DALI de type 8 (OTi DALI 50 TW, OTi DALI 80 TW ou OTi DALI 160 TW blanc dynamique)

DALI MCU TW	4062172**224673**	230	–	71 x 71 x 50	IP20	48*	5	237,00

*Possibilité de commande à l'unité sans frais.

LEDVANCE



SYSTÈMES DE GESTION DE L'ÉCLAIRAGE

Sommaire

Gradation manuelle

DALI PCU TW-MCU TW 277
DIM MCU 277
DALI PS 100 LI 277
ECO CI KIT 277

Cellules autonomes

HIGH BAY 279
VISION 279
HIGH BAY - VISION Kit de montage 279

Gradation automatique par smartphone

LUXeye™ Sense DALI BT 281
DALI 2 LS/PD 281
DALI 2 PRO PB Coupler 281

DALIeco BT & DALI ACU BT

DALIeco BT Control & BT RTC 285
DALI CU BT Control 285
ECO CI KIT 285
DALI 2 LS/PD - Cellule DALI 285
DALI 2 LS/PD W et PD HB - Cellule DALI 286
DALI2 HIGHBAY ADAPTER 286
HIGH BAY 286
VISION 286
DALI 2 PRO PB Coupler 286

DALIeco

DALIeco Control 288
DALI 2 PRO PB Coupler 288
DALIeco LS/PD LI 288
LS/PD CI 288
DALIeco LS/PD LI NP 288
HF LS LI 288
DALIeco Remote PC KIT 289
ECO CI KIT 289
DALIeco Swarm Adapter 289

DALI® PROFESSIONAL

DALI PRO CONT-4 291
DALI PRO 2 IOT 291
DALI 2 PRO PB Coupler 291
DALI 2 LS/PD - Cellule DALI 291
DALI 2 PRO Sensor Coupler 291
LS/PD MULTI 3 CI 291
DALI 2 Sensor Coupler HF LS LI 292
DALI 2 Sensor Coupler E 292
ECO CI KIT 292
DALI 2 HIGHBAY ADAPTER 292
HIGH BAY 292
VISION 292

Systèmes complémentaires

DALI REP LI 293
LMS CI BOX 293
DALI REP SO 293
DALI Switch SO 293
Power Supply PS 30 293
Zigbee DALI CON LI 293
ECO CI KIT 293

Accessoires

Y-CONNECTOR 294
DALI 2 HIGHBAY ADAPTER 294
KIT LS/PD CI-AP 294
SENSOR KIT 294

PCU/MCU : des solutions simples pour une gradation manuelle

Monté dans une boîte encastrée et raccordé au secteur, un DALI PCU ou un DALI MCU peut commander jusqu'à 25 luminaires avec l'alimentation intégrée DALI. Des raccordements en parallèle permettent de porter à 100 le nombre de luminaires par groupe et jusqu'à 4 points de commande peuvent être mis en place.

Les DALI PCU ou DALI MCU connectés les uns aux autres se synchronisent automatiquement ; autrement dit, le point de commande peut être changé à tout moment sans risque d'effets indésirables tels que des variations soudaines de luminosité. Le DALI PCU permet de contrôler les ballasts DALI via des boutons-poussoirs classiques tandis que le DALI MCU à gradateur rotatif possède des crans qui permettent de régler finement la luminosité individuellement comme souhaité.

Grâce à son commutateur intégré, le variateur d'intensité analogique rotatif DIM MCU permet de contrôler directement, depuis un point de commande, jusqu'à 10 ballasts électroniques 1-10V pour une lampe unique ou 5 ballasts électroniques 1-10V pour 2 lampes. Si un relais de puissance externe est utilisé, il est possible de contrôler jusqu'à 100 ballasts 1-10V.

La plaque blanche neutre peut être retirée du DALI MCU et du DIM MCU pour être remplacée par d'autres plaques disponibles dans le commerce.

Applications

- Luminaires simples
- Salles de conférence
- Pièces cloisonnées
- Résidentiel

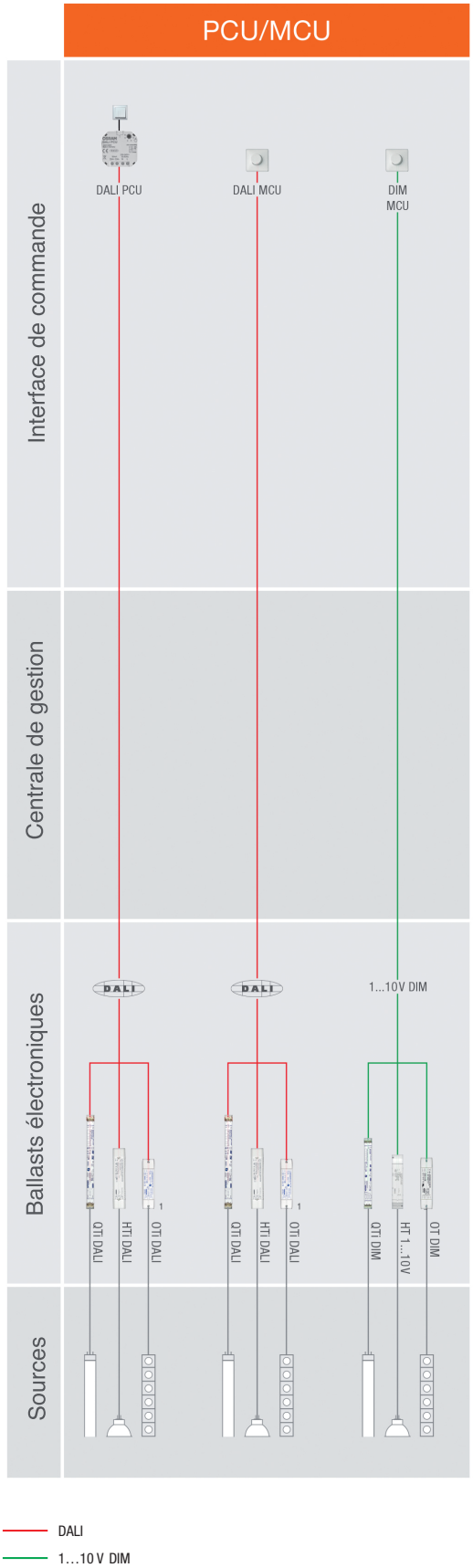

1 Alimentation électronique appropriée nécessaire

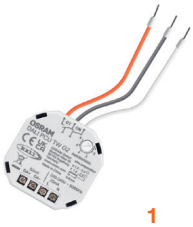
1


2



3

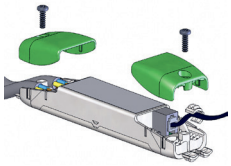
4

Désignation	EAN	V	W	Contrôle	Couleur	mm		No.	UNITAIRE

GRADATION MANUELLE

DALI PCU TW

CR LA

Variateur numérique : coupleur pour bouton poussoir standard. Possibilité de connecter jusqu'à 25 ballasts électroniques DALI. Combinaison possible avec plusieurs DALI PCU ou DALI MCU avec sélecteur sur position 1

DALI PCU TW G2	4052899**631625**	230	-	DALI	-	49 x 48 x 22	24*	1	328,00

DALI MCU TW

CR LA

Variateur numérique rotatif blanc dynamique - Possibilité de connecter jusqu'à 25 ballasts électroniques DALI de type 8 (OTi DALI 50 TW, OTi DALI 80 TW ou OTi DALI 160 TW blanc dynamique)

DALI MCU TW G2	4062172**224673**	230	-	DALI	Blanc	71 x 71 x 50	48*	2	237,00

DIM MCU

CR LA

Variateur analogique 1-10 V - Bouton rotatif - Possibilité de connecter jusqu'à 100 ballasts électroniques

DIM MCU G2	4062172**224642**	230	-	1…10 V	Blanc crème	71 x 71 x 40	48*	2	107,50

DALI PS 100 LI (DALI / DEXAL Bus Power Supply)

CR LA

Alimentation 100mA pour Bus DALI / DEXAL

DALI PS LI	4052899**583221**	230	-	DALI / DEXAL	Blanc	108 x 30 x 21	25*	3	92,00

ECO CI KIT

CR LA

Kit de montage en faux plafond pour une installation indépendante des contrôleurs DALIeco BT Control - 2 pièces par Kit

ECO CI Kit SERRE CABLES	4008321**392091**	-	-	-	-	119,4 x 33 x 22,7	100*	4	33,50

*Possibilité de commande à l'unité sans frais.

Cellules autonomes : le point de départ de la commande de l'éclairage pour des économies d'énergie

Les cellules permettent un éclairage économique en énergie basé sur la détection de la lumière du jour et des mouvements/de la présence des personnes. Avec les cellules de mouvements/présence, la lumière du jour incidente est mesurée et secondée si nécessaire par la lumière artificielle. Le système d'éclairage est allumé uniquement si des personnes sont présentes dans la pièce. L'utilisation des cellules permet ainsi d'économiser jusqu'à 70% d'énergie[1].

Applications

- Bureaux : postes de travail individuels et en groupes
- Salles d'attente et salles de conférence
- Couloirs et halls
- Sanitaires
- Usines et entrepôts

Vue d'ensemble des cellules

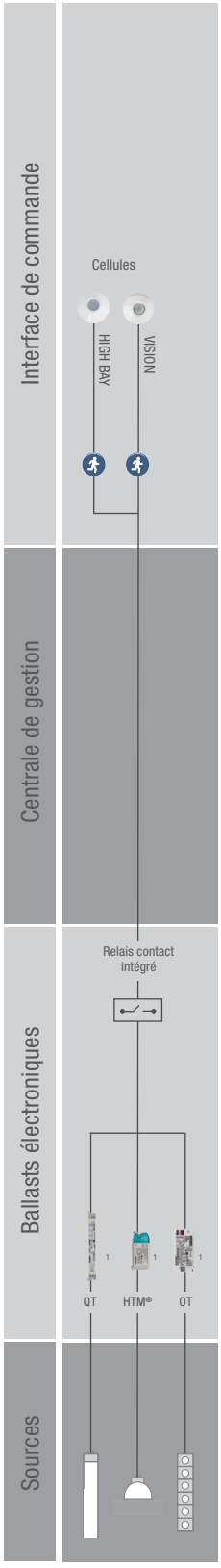

1 Ballast non gradable QT, HT et OT

Détection de présence
Détection de mouvements
Détection de la lumière du jour

[1] Par rapport aux systèmes classiques : lampe T8, ballast classique, pas de cellules.



1



2

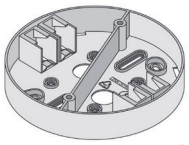

3

Désignation	EAN	V	W	Contrôle	Couleur	mm		No.	€ UNITAIRE

CELLULES AUTONOMES

HIGH BAY

CR LA

Détecteur de mouvement grande hauteur 100°- Jusqu'à 13 mètres de haut

HIGH BAY	4008321**410078**	120…277	1200	-	Blanc	115,6 x 39,4	20*	1	441,00

VISION

CR LA

Détecteur de mouvement grand angle 140°- Jusqu'à 4,5 mètres de haut

Cellule VISION	4008321**957047**	120…277	1200	-	Blanc	115,6 x 39,9	20*	2	456,50

HIGH BAY - VISION - Kit de montage

CR LA

Adaptateur de montage pour cellule HIGH BAY et VISION

MOUNTING ADAPTER	4008321**480798**	-	-	-	Blanc	116 x 19	20*	3	68,50

*Possibilité de commande à l'unité sans frais.

LUXeye™ : des solutions intelligentes pour contrôler la lumière via le smartphone

LUXeye™ OSRAM est un système innovant de gestion de l'éclairage, facile et robuste qui rend votre lumière intelligente. Il n'a jamais été aussi simple de connecter la lumière avec un smartphone.

La simplicité au coeur du système

LUXeye™ est conçu pour s'ajuster automatiquement et fonctionner immédiatement depuis l'interrupteur principal.

Les fonctions générales de base, telles que le niveau de la lumière et le délai, peuvent être facilement réglées avec un tournevis. Ce moyen rapide et facile de gestion de l'éclairage permet d'économiser du temps et ne nécessite aucun outil de mise en service supplémentaire.

Pour plus de flexibilité, toutes les fonctions peuvent être modifiées avec l'application LUXeye™ pour une configuration personnalisée. Un dispositif intelligent peut configurer tous les paramètres de chaque contrôleur. Un assistant intégré vous guide sur place.

Le LUXeye™ peut être contrôlé soit par dispositif intelligent ou traditionnellement avec un interrupteur mural standard. Il est plus qu'un simple outil d'économie d'énergie, il est également très flexible et pratique car vous pouvez changer l'éclairage de votre bureau sans fil.

En plus de rendre votre éclairage intelligent le LUXeye™ est :

- Facile à installer
- Facile à utiliser
- Facile à entretenir

L'application LUXeye™ est disponible en téléchargement libre (App Store ou Google Play Store) et fonctionne sur les smartphones utilisant le système d'exploitation iOS (8 et plus) et Android (4.4 et plus).

Pour plus d'informations, voir **www.ledvance.fr/luxeye**

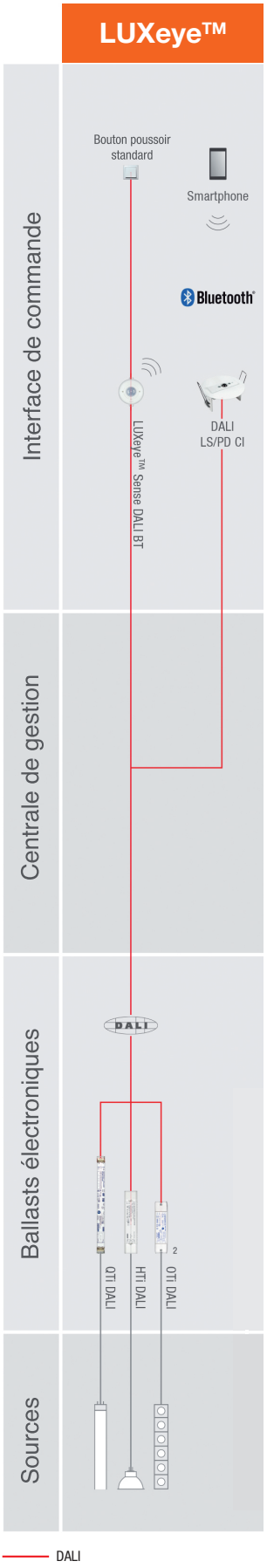


1

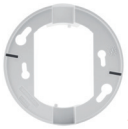
2


3


4


5


6


7

Désignation	EAN	V	W	Contrôle	Couleur	mm		No.	UNITAIRE

GRADATION AUTOMATIQUE, CONFIGURATION PAR SMARTPHONE

LUXeye™ Sense DALI BT

CR LA

Cellule avec contrôleur DALI intégré Bluetooth - Angle de détection 110° - Hauteur max : 5 m - Configuration via smartphone ou tourne-vis - Possibilité de connecter jusqu'à 20 ballasts électroniques DALI

LUXeye Sense DALI BT	4052899**957411**	230	-	DALI	Blanc	95 x 81,4	12*	1	396,00

LUXeye™ Sense - Kit de montage

CR LA

Kit de montage en saillie pour LUXeye

LUXEYE SENSE CM KIT 24X1	4052899**988729**	-	-	-	Blanc	95 x 50	24*	2	51,50

DALI 2 LS/PD - Cellule DALI

CR LA

Cellule DALI 2 esclave de détection de mouvement sans luminosité pour LUXeye et DALIeco et avec mesure de luminosité si associée au DALI Pro, DALIeco BT, DALIeco BT RTC et DALI ACU BT - Angle de détection 40...90° - Hauteur max : 5 m - Encastrable (LS/PD CI) ou à intégrer (LS/PD LI)

DALI 2 LS/PD CI - ENCASTRABLE [1]	4062172**072083**	-	-	-	Blanc	80 x 55	10*	3	342,00
DALI 2 LS/PD LI - À INTÉGRER	4062172**072069**	-	-	-	Gris	48 x 15 x 17	25*	4	225,00

LS/PD - Kit de montage

CR LA

Kit de montage en saillie ou encastré pour intégration dans faux-plafond - Pour cellule DALIeco LS/PD LI, DALI LS/PD LI et LS/PD LI NP

LS/PD AP - KIT MONTAGE SAILLIE	4052899**173385**	-	-	-	-	65 x 65 x 34	10*	5	106,50
LS/PD CI - KIT MONTAGE ENCASTRÉ	4052899**920293**	-	-	-	-	80x36	10*	6	84,00

DALI 2 PRO PB Coupler

CR LA

Coupleur de bouton poussoir pour bus DALI - Compatible DALIeco - 4 boutons poussoirs possibles à 2 m max.

DALI 2 PRO PB Coupler	4062172**087575**	-	-	-	-	42 x 42 x 20	60*	7	380,50

[1] Voir en page 295 cônes de détection.

*Possibilité de commande à l'unité sans frais.

DALI

Plusieurs fonctions, mais facile à utiliser. La norme d'interface DALI

Si la centrale de gestion, le contrôleur, les cellules, l'alimentation et la lampe doivent fonctionner conjointement, ils doivent être capables de communiquer ensemble sans restrictions et réagir en conséquence. Une interface commune pour tous les composants au sein du système est d'une importance capitale.

DALI TouchDIM

La fonction Touch DIM® est caractérisée par une variation lumineuse manuelle par pression longue sur le bouton poussoir, une mise en mémoire d'un niveau de variation par double appui sur le bouton-poussoir qui est restitué après extinction et rallumage. Retour à l'état antérieur du niveau de variation après coupure de courant.

Qu'est-ce que DALI - Et comment ça marche ?

DALI - Digital Addressable Lighting Interface - est une norme d'interface non propriétaire pour les ballasts électroniques gradables numériques, offrant une plus grande fonctionnalité et une plus grande facilité d'utilisation. Jusqu'à 64 ballasts électroniques DALI peuvent être contrôlés avec un grand degré de flexibilité à l'aide d'une ligne de commande à 2 fils, individuellement ou conjointement et répartis dans 16 groupes maximum. L'éclairage est commuté et réglé par la ligne de commande. Autrement dit, il n'y a pas besoin de relais.

Les informations importantes telles que le statut des lampes sont enregistrées dans le ballast et transmises au contrôleur. DALI est une interface destinée à toutes les solutions d'éclairage professionnelles. OSRAM propose un grand choix de ballasts électroniques DALI pour les lampes fluorescentes, les lampes fluorescentes compactes, les lampes halogènes, les lampes aux halogénures métalliques et les LED.

Les appareils certifiés DALI Edition 2 doivent subir des procédures uniformes, des tests indépendants des fabricants. Ceci assure la plus haute compatibilité entre les produits de différents fabricants. En outre, l'édition DALI 2 standardise également la connexion de composants de contrôle à la ligne DALI.

DALI TouchDIM

Touch DIM® - Variation manuelle (Touch DIM®) sans contrôleur mais simplement avec un bouton-poussoir (BP) standard

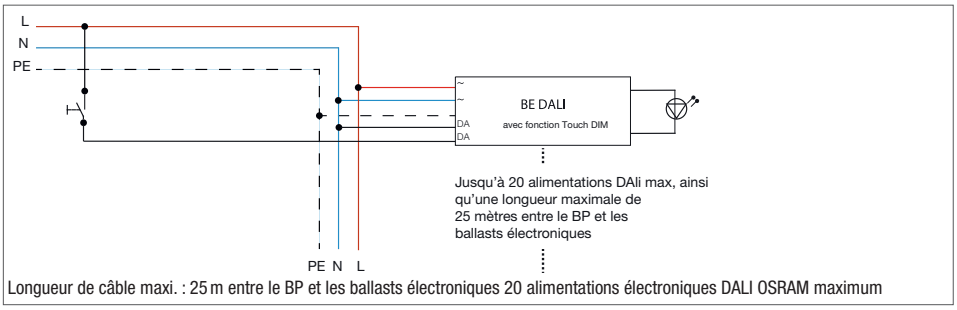

Longueur de câble maxi. : 25 m entre le BP et les ballasts électroniques 20 alimentations électroniques DALI OSRAM maximum

Le principe DALI

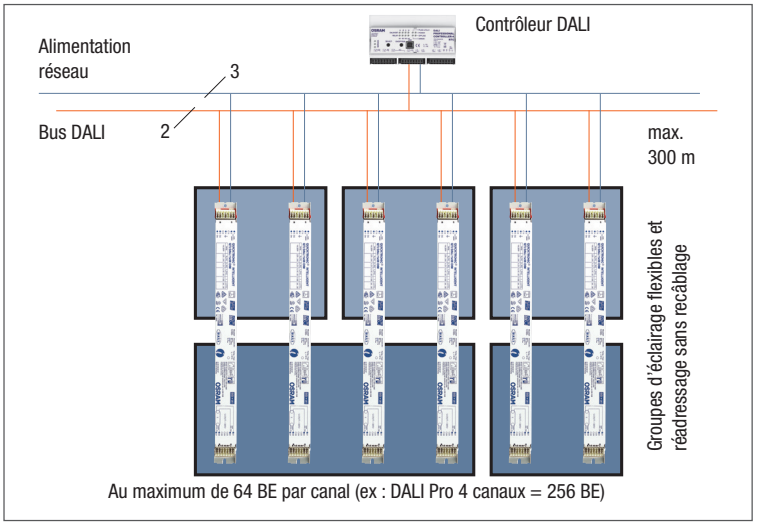

Au maximum de 64 BE par canal (ex : DALI Pro 4 canaux = 256 BE)

DALI

La planification d'éclairage simplifiée avec DALI d'un coup d'œil

- **Une planification simple**
  Une ligne de commande unique à 2 fils pouvant contrôler jusqu'à 64 BE, cela signifie que les groupes de luminaires ne doivent pas être affectés au stade de planification. Au contraire, ils peuvent être simplement définis plus tard à l'aide d'un contrôleur. La planification de la ligne de commande peut être complètement séparée de la planification de l'alimentation électronique.
- **Une installation simple**
  La ligne de commande est protégée contre les inversions de polarité et peut être acheminée avec l'alimentation, par exemple dans un câble isolé à 5 brins. La ligne de commande doit simplement être dimensionnée pour la tension de ligne (isolation de base). Aucun câble spécial n'est nécessaire.

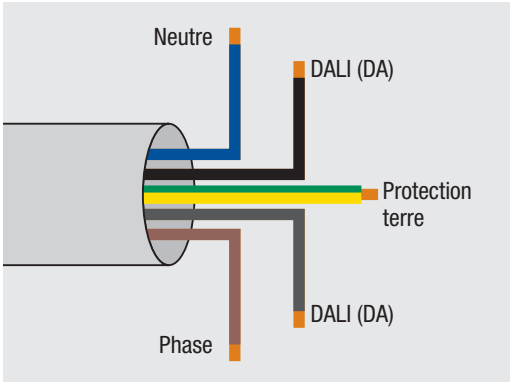

- **Exigences à respecter par la ligne de transmission**
  Lorsque vous choisissez un câble, assurez-vous que la chute de tension sur la ligne ne dépasse pas 2 V à 250 mA. Comme avec les systèmes de 1-10 V, l'alimentation et la ligne de commande peuvent passer par le même câble. Cela signifie, par exemple, qu'on peut utiliser sans aucun problème un câble NYM à 5 conducteurs pour connecter les ballasts électroniques DALI. La longueur de câble maximum autorisée entre le contrôleur et les ballasts électroniques connectés est de 300 m.

  Note
  La longueur maximale autorisée du câble et le nombre de groupes de lumière utilisables ou les scènes de lumière dépendent du contrôleur DALI appliqué.

Section du câble d'alimentation :

A = L x I x 0.018
A = Section des conducteurs en mm^2,
L = Longueur du câble en mètres,
I = Courant d'alimentation maximum en A,
0.018 = Résistance spécifique du cuivre

On se base sur la règle suivante pour définir la section des câbles (transmission et alimentation) :

Longueur de câble :	Jusqu'à 100 m	Jusqu'à 150 m	Jusqu'à 300 m
Section des conducteurs :	0.5 mm^2	0.75 mm^2	1.5 mm^2

Note
Compte tenu des différentes caractéristiques techniques de l'interface DALI dans les contrôleurs disponibles sur le marché et des différentes conditions locales de l'installation, nous recommandons de limiter la longueur de câble utilisée dans le système complet à 300 m maximum.

- **Moins de composants**
  Commutation On/Off et variation sont deux fonctions groupées avec le DALI. Il est donc inutile de prévoir un relais.
- **Une flexibilité qui permet de changer d'utilisation**
  Avec DALI, les groupes d'éclairage ne sont pas câblés physiquement. On groupe simplement les différents luminaires en les affectant à un groupe à l'aide d'un contrôleur. Ces groupes peuvent être modifiés à tout moment.
- **Des changements synchronisés d'un scénario d'éclairage à un autre**
  Même si différents luminaires sont éclairés avec des valeurs de puissance différentes ou si différents types de lampes sont combinés, DALI passe d'un scénario d'éclairage à un autre de manière synchronisée. Toutes les sources lumineuses atteignent leur nouvelle valeur d'éclairage en même temps.
- **Statut des lampes sur demande**
  Pour détecter des défaillances sur des lampes, le statut des lampes peut être rapporté au contrôleur par un dispositif DALI puis affiché par le contrôleur. Cette caractéristique est particulièrement avantageuse, dans les projets importants où DALI peut être intégré très facilement dans des systèmes bus existants via des passerelles.

DALIeco BT et DALI ACU BT : la gestion intelligente via smartphone

Le DALIeco BT ou le DALI ACU BT peut contrôler jusqu'à 32 luminaires (32 BE DALI) et peut-être associé à des capteurs OSRAM DALI LS/PD ou coupleurs de boutons poussoirs DALI PRO PB COUPLER. Il est prêt à l'emploi, ne nécessite pas de configuration lors de son branchement et minimise les efforts pour sa mise en service. La portée de connectivité radio est de 15 m sans aucune antenne externe requise. Reconnaissance automatique des drivers DALI de type 8 c'est-à-dire blanc dynamique.

Contrôlable via smartphone

Le DALIeco BT ou le DALI ACU BT est contrôlable via votre smartphone grâce aux applications OSRAM BT CONTROL et OSRAM BT CONFIG disponibles sur Google Play et Apple store. Ces applications gratuites permettent de contrôler les flux lumineux sur smartphones Android et IOS (IPhone).

L'application OSRAM BT CONTROL permet par exemple à l'utilisateur de gérer une multitude d'interactions pour tous les appareils BT d'OSRAM (DALI ACU BT, DALIeco BT et LUXeye).

APP OSRAM BT Config

L'application de configuration donne la possibilité de commander individuellement où jusqu'à quatre groupes de luminaires. Les scènes peuvent être stockées et rappelées avec différents niveaux de luminosité pour chaque groupe.

Quelques fonctionnalités :

- La régulation de la lumière peut être activée/désactivée pour chaque groupe
- Mémorisation des scènes avec prévisualisation individuelle des états de gradation des groupes
- Préréglages du niveau d'éclairage de départ pour chaque groupe
- Préréglages multiples pour la configuration du coupleur de bouton-poussoir (rappel de scènes / gradation du groupe / changement de température de couleur)

DALI ACU BT control/DALIeco BT control

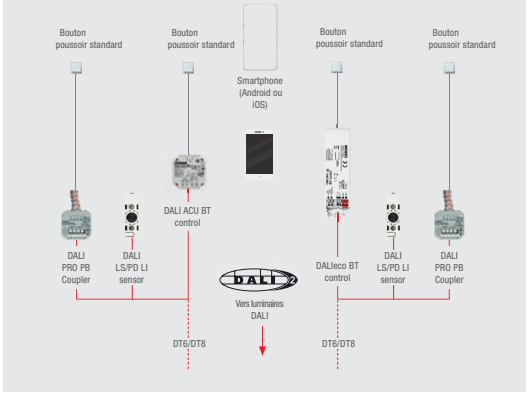

DALI

Applications

- Bureaux : postes de travail individuels/en groupes
- Salles de classe et salles de formation
- Couloirs et sanitaires
- Usines, entrepôts et halls

Nouveauté RTC (Real Time Clock)

Le programme « Real Time Clock » (RTC) permet à l'éclairage de s'adapter en fonction de l'heure de la journée. Une lumière chaleureuse au petit matin, puis une lumière plus dynamique la journée, pour revenir à une lumière confortable le soir : la fonction RTC régule votre rythme circadien. La synchronisation de l'horloge en temps réel se fait automatiquement avec l'application OSRAM BT Control ou Config.

Nouveau : fonction Swarm

La fonction Swarm permet la transmission par radio des informations de présence entre plusieurs contrôleurs BT. Au total, jusqu'à 20 contrôleurs peuvent être synchronisés.





1



2



3

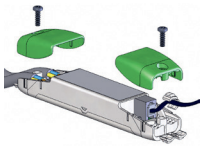
4


5


6


7


8


9


10


11

Désignation	EAN	V	W	Contrôle	Couleur	mm		No.	UNITAIRE	

DALIeco BT & DALI ACU BT

DALIeco BT Control Bluetooth

CR LA

Contrôleur DALI-2 - Supporte jusqu'à 32 ballasts électroniques - Intégration dans les faux plafonds

	DALIeco BT CONTROL	4052899**988781**	230	0,3 - 3	DALI	Blanc	108 x 30 x 21	25*	1	283,50

DALIeco BT RTC Control Bluetooth

CR LA

Contrôleur DALI-2 - Supporte jusqu'à 32 ballasts électroniques - Horloge en temps réel pour un contrôle en fonction de l'heure de la journée - Intégration dans les faux plafonds

	DALIeco BT RTC CONTROL	4062172**016537**	220…240	0,4 - 3	DALI	Blanc	108 x 30 x 21	25*	2	388,00

DALI ACU BT Control Bluetooth

CR LA

Contrôleur DALI-2 - Supporte jusqu'à 32 ballasts électroniques - Installation derrière le bouton poussoir

	DALI ACU BT CONTROL	4052899**544819**	220…240	0,4 - 3	DALI	Gris	48,9 x 47,6 x 21,8	60*	3	251,00

ECO CI KIT

CR LA

Kit de montage en faux plafond pour une installation indépendante des contrôleurs DALIeco BT Control - 2 pièces par Kit

	ECO CI Kit SERRE CABLES	4008321**392091**	-	-	-	-	119,4 x 33 x 22,7	100*	4	33,50

DALI 2 LS/PD - Cellule DALI[1]

CR LA

Cellule DALI 2 esclave de détection de mouvement sans luminosité pour LUXeye et DALIeco et avec mesure de luminosité si associée au DALI Pro, DALIeco BT, DALIeco BT RTC et DALI ACU BT - Encastrable (LS/PD CI) ou à intégrer (LS/PD LI)

	DALI 2 LS/PD CI - ENCASTRABLE	4062172**072083**	-	-	-	Blanc	80 x 55	10*	5	342,00
	DALI 2 LS/PD LI - À INTÉGRER	4062172**072069**	-	-	-	Gris	48 x 15 x 17	25*	6	225,00
NEW	DALI 2 LS/PD O CI - ENCASTRABLE	4052899**630444**	-	-	-	Blanc	105 x 105 x 67	24*	7	309,50
NEW	DALI 2 LS/PD C CI - ENCASTRABLE	4052899**630451**	-	-	-	Blanc	105 x 105 x 80,5	24*	8	309,50

LS/PD - Kit de montage saillie

CR LA

Kit de montage en saillie ou encastré pour intégration dans faux-plafond - Pour cellule DALIeco LS/PD LI, DALI LS/PD LI, LS/PD LI NP et KIT QBM pour cellules LS/PD O CI et LS/PD C CI

	LS/PD AP KIT - KIT MONTAGE SAILLIE	4052899**173385**	-	-	-	-	65 x 65 x 34	10*	9	106,50
	LS/PD CI KIT - KIT MONTAGE ENCASTRÉ	4052899**920293**	-	-	-	-	80 x 36	10*	10	84,00
NEW	QBM 220-240 LS/PD CM KIT MONTAGE SAILLIE	4062172**161466**	-	-	-	-	66 x 66 x 43,5	48*	11	49,50

[1] Voir en page 295 cônes de détection.

*Possibilité de commande à l'unité sans frais.


1


2


3


4


5


6


7

Désignation	EAN	V	W	Contrôle	Couleur	mm		No.	UNITAIRE

DALI 2 LS/PD W et PD HB - Cellule DALI[1]

CR LA

Cellule DALI 2 IP54 pour contrôleurs DALI Pro, DALI BT - Détection mouvement grande hauteur PD HM - Détection mouvement et luminosité large zone LS/PD W - Montage en saillie CM

NEW	DALI 2 PD HB CM - SAILLIE	4052899**630475**	-	-	-	-	105 x 105 x 69	24*	1	350,00
NEW	DALI 2 LS/PD W CM - SAILLIE	4052899**630468**	-	-	-	-	105 x 105 x 69	24*	2	326,00

LS/PD - Kit de montage

CR LA

Kit de montage encastré pour intégration dans faux-plafond - Pour cellules PD HB et LS/PD W

NEW	QBM 220-240 LS/PD CM KIT MONTAGE ENCASTRÉ	4062172**161466**	-	-	-	-	66 x 66 x 43,5	48*	3	49,50

DALI 2 HIGHBAY ADAPTER

CR LA

Coupleur DALI 2 pour cellules HighBay et Vision avec mesure de luminosité - Hauteur max 13 mètres - Peut être utilisé seul ou avec les contrôleurs DALI BT

DALI 2 HIGHBAY COUPLEUR	4062172**072137**	-	-	DALI	Blanc	139 x 118 x 37	20*	4	387,00

HIGH BAY

CR LA

Détecteur de mouvement grande hauteur 100° - Jusqu'à 13 mètres de haut

HIGH BAY	4008321**410078**	120…277	1200	-	Blanc	115,6x39,4	20*	5	441,00

VISION

CR LA

Détecteur de mouvement grand angle 140°- Jusqu'à 4,5 mètres de haut

Cellule VISION	4008321**957047**	120…277	1200	-	Blanc	115,6x39,9	20*	6	456,50

DALI 2 PRO PB Coupler

CR LA

Coupleur de bouton poussoir pour bus DALI - 4 boutons poussoirs possibles à 2 m max.

DALI 2 PRO PB Coupler	4062172**087575**	-	-	-	-	42 x 42 x 20	60*	7	380,50

[1] Voir en page 295 cônes de détection.

*Possibilité de commande à l'unité sans frais.

DALIeco : système de gestion de l'éclairage intelligent et puissant pour des groupes d'éclairage dans des pièces de petites, moyennes et grandes dimensions

2 canaux DALI, mise en service en 1 clic, sélection des modes d'éclairage et fonctions supplémentaires de commande à distance – DALIeco offre de vastes possibilités de fonctionnement pour obtenir des solutions d'économie d'énergie intelligentes.

Flexible

Le système modulaire définit de nouveaux standards en termes de flexibilité, de planification et d'installation d'un système de gestion de l'éclairage économique. Les composants du système permettent non seulement une intégration directe des luminaires mais aussi une installation indépendante des luminaires.

Puissant

Jusqu'à 32 ballasts électroniques DALI, jusqu'à 4 cellules et plusieurs boutons-poussoirs peuvent être connectés à un contrôleur DALIeco.

Intelligent

La mise en service en un clic permet un calibrage du système entièrement automatique en fonction des exigences photométriques des postes de travail.

Simple

L'intégration de détecteurs et de boutons-poussoirs supplémentaires via les lignes DALI est facile et conviviale.

Pratique

Avec un logiciel de PC intuitif avec visualisation possible, les profils de fonctions individuelles peuvent être créés, transmis à la télécommande à distance via USB et stockés à la pression d'un bouton.

Applications

- Bureaux : postes de travail individuels et en groupes
- Salles de classe et salles de formation
- Couloirs et halls
- Sanitaires
- Usines et entrepôts

Présentation du système

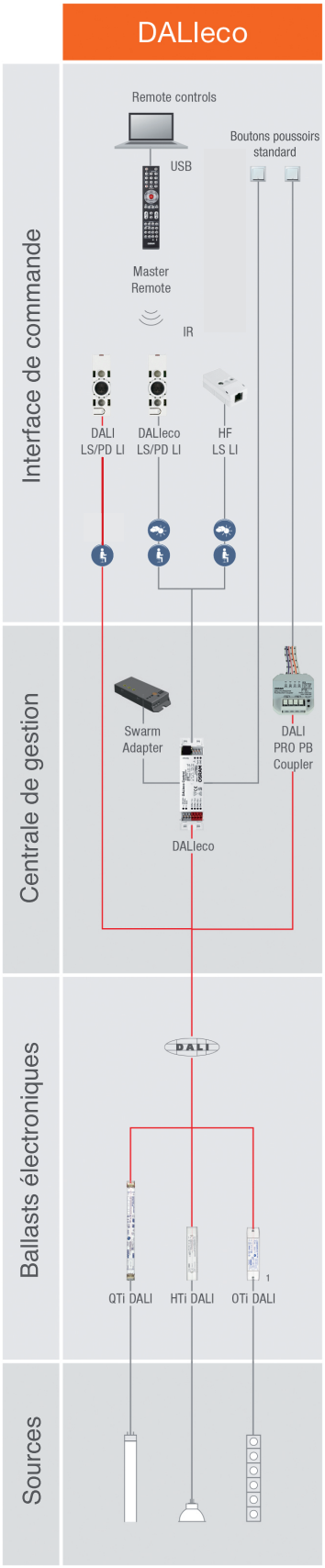

Détection de présence — DALI

Détection de la lumière du jour

1 Alimentation électronique appropriée nécessaire


1


2

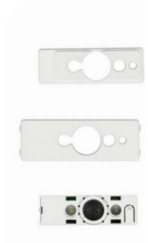
3


4


5

Désignation	EAN	V	W	Contrôle	Couleur	mm		No.	UNITAIRE

DALIeco

DALIeco Control

CR LA

Contrôleur DALI - Supporte jusqu'à 32 ballasts électroniques

DALIECO CONTROL	4008321**988645**	230	-	DALI	-	118 x 30 x 21	25*	1	124,00

DALI 2 PRO PB Coupler

CR LA

Coupleur de bouton poussoir pour bus DALI - Compatible DALIeco - 4 boutons poussoirs possibles à 2 m max.

DALI 2 PRO PB Coupler	4062172**087575**	-	-	-	-	42 x 42 x 20	60*	2	380,50

DALIeco LS/PD LI

CR LA

Cellule de luminosité et détecteur de présence pour DALIeco - Angle de détection 80° - Hauteur de montage max : 5 mètres - Installation en faux plafond possible avec LS/PD CI KIT

DALIeco LS/PD LI	4008321**988652**	-	-	-	Gris	48 x 15 x 17	25*	3	116,00

LS/PD CI - Kit de montage encastré

CR LA

Kit de montage pour l'intégration dans les faux-plafonds - Pour cellule DALIeco LS/PD LI, DALI LS/PD LI et LS/PD LI NP

LS/PD CI KIT	4052899**920293**	-	-	-	-	80 x 36	10*	4	84,00

DALIeco LS/PD LI NP

CR LA

Cellule de luminosité et détecteur de présence étendu pour DALIeco - Angle de détection 80° - Hauteur de montage max : 5 mètres Montage au plafond via LS / PD CI KIT pour LS / PD AP KIT possible

DALIeco LS/PD LI NP	4052899**914636**	-	-	-	Gris	48 x 15 x 17	25*	3	129,50

HF LS LI

CR LA

Cellule de luminosité et détecteur de présence grande hauteur active HF (radar pour DALIeco) - Angle de détection 35...80° - Hauteur de montage max : 8 mètres - Livrée sans câble

HF LS LI	4052899**921481**	-	-	-	Blanc	56 x 28 x 21	25*	5	251,00

*Possibilité de commande à l'unité sans frais.



1

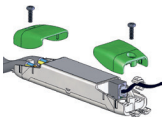

2



3

Désignation	EAN	V	W	Contrôle	Couleur	mm		No.	UNITAIRE
DALIeco Remote PC KIT									CR LA
Télécommande de configuration et câble USB PC spécial pour logiciel PC									
DALIeco Remote PC KIT	4052899**195967**	-	-	-	Noir	230 x 45 x 13	10*	1	373,00
ECO CI KIT									CR LA
Kit de montage en faux plafond pour une installation indépendante des contrôleurs 118 x 30 x 21 mm									
ECO CI Kit SERRE CABLES	4008321**392091**	-	-	-	-	140,5 x 33 x 22,7	100*	2	33,50
DALIeco Swarm Adapter									CR LA
Emetteur - récepteur radio pour interconnexion de contrôleurs DALIeco									
DALIeco Swarm Adapter	4052899**955646**	16	-	-	-	71 x 11 x 30	45*	3	175,00

*Possibilité de commande à l'unité sans frais.

DALI PROFESSIONAL : un système de gestion d'éclairage flexible

DALI PRO CONT-4 RTC

Le système DALI PROFESSIONAL avec ses 4 lignes DALI (256 ballasts électroniques DALI) convient aux applications complexes de contrôle des salles et des étages, de régulation en fonction de la lumière du jour, de contrôle RVB et d'éclairage dynamique.

La configuration et l'installation se font facilement à l'aide d'un logiciel pour PC sous Windows et d'un port USB. Des réglages Plug&Play sont préconfigurés pour une utilisation instantanée sans installation.

DALI PRO 2 IoT

Le nouveau contrôleur DALI PRO 2 IoT convient pour les projets de petites ou moyennes envergures, et permet de contrôler jusqu'à 128 ballasts électroniques DALI (2x64). Le contrôleur intègre son propre router wifi et Ethernet. La mise en service se fait de façon simple et rapide en seulement 5 étapes via web app sur PC, Smartphone ou Tablette avec accès internet.

Intégration de la passerelle IoT (Internet of Things) - Prêt pour l'internet des objets

L'intelligence de l'éclairage par excellence avec l'intégration de la passerelle IoT dans le contrôleur. Cette dernière permet de remonter les informations de vos appareils dans le Cloud, et avoir ainsi accès aux services optionnels tels que la surveillance énergétique ou la maintenance prédictive [1]

Le pilotage de l'éclairage depuis votre smartphone via l'app DALI PRO CONTROL.

Avec cette application, plusieurs opérations seront possibles :

- Allumer la lumière (ON / OFF)
- Variation du flux lumineux
- Démarrer / Arrêter l'éclairage en fonction de la lumière du jour
- Mémoriser des scènes
- Changer de couleur (RGB), sauvegarder les paramètres préférés
- Changer la température de couleur (TW), sauvegarder les paramètres préférés
- Programmer plusieurs séquences de couleurs ou de teintes (TW)
- Gestion d'accès des utilisateurs, jusqu'à 30 profils différents possibles
- Jusqu'à 250 commandes smartphone par projet
- Configurateur intuitif et facile à construire
- Menu structuré en groupement par pages, aucune limitation de nombre de pages

Applications

- Bureaux, points de vente au détail
- Zones d'entreposage, usines de production et d'assemblage

Présentation du système

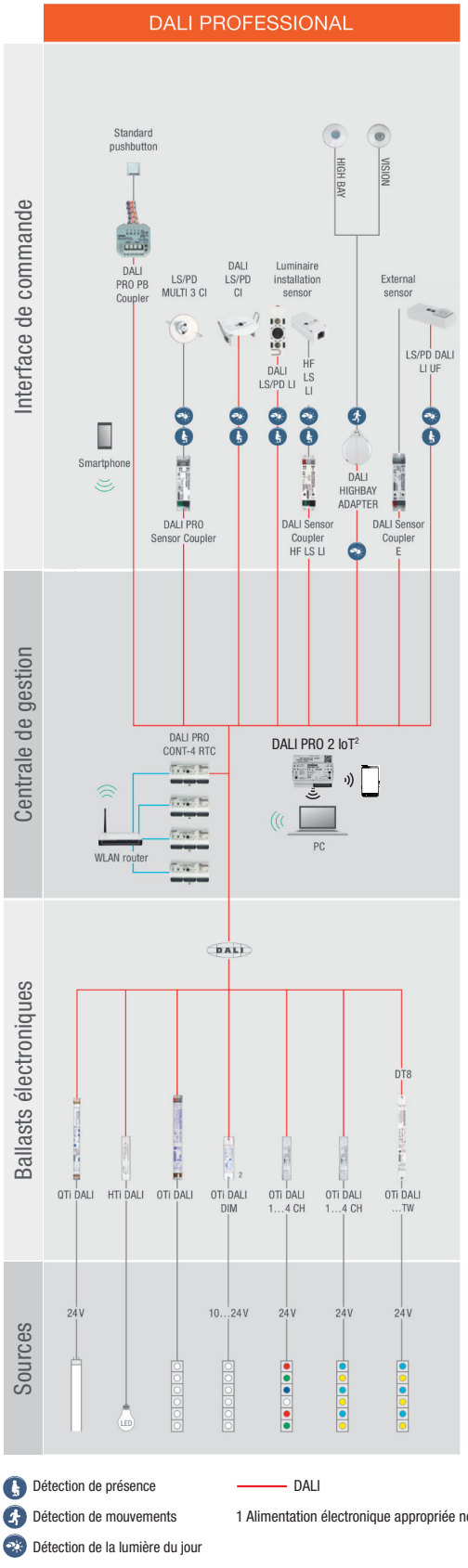

[1] I Service Cloud disponible au printemps 2020 [2] I Intègre le routeur Wifi

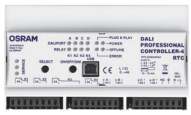
1


2


3


4


5


6


7


8


9


10

Désignation	EAN	V	W	Contrôle	Couleur	mm		No.	€ UNITAIRE

DALI® PRO

DALI PRO CONT-4

CR LA

Contrôleur DALI - 4 sorties - Jusqu'à 256 ballasts électroniques avec interfaces DALI

DALI PRO Cont-4 RTC	4008321**710871**	100…240	-	control	-	90 x 160 x 62	10*	1	4 640,00

DALI PRO 2 IOT

CR LA

Contrôleur DALI-2 - 2 sorties - Jusqu'à 128 ballasts électroniques avec interfaces DALI - Passerelle IoT intégrée (WIFI et ETHERNET)

DALI PRO 2 IOT	4052899**627079**	100…240	-	control	-	91 x 107 x 62	20*	2	3 236,00

DALI 2 PRO PB Coupler

CR LA

Coupleur de bouton poussoir pour bus DALI - Compatible DALIeco - 4 boutons poussoirs possibles à 2 m max.

DALI 2 PRO PB Coupler	4062172**087575**	-	-	-	-	42 x 42 x 20	60*	3	380,50

DALI 2 LS/PD - CELLULE DALI

CR LA

Cellule DALI 2 esclave de détection de mouvement sans luminosité pour LUXeye et DALIeco et avec mesure de luminosité si associée au DALI Pro, DALIeco BT, DALIeco BT RTC et DALI ACU BT - Encastrable (LS/PD CI) ou à intégrer (LS/PD LI)

DALI 2 LS/PD CI - ENCASTRABLE [1]	4062172**072083**	-	-	-	Blanc	80 x 55	10*	4	342,00
DALI 2 LS/PD LI - À INTÉGRER [1]	4062172**072069**	-	-	-	Gris	48 x 15 x 17	25*	5	225,00
DALI2 SENSOR LS/PD LI UF - À INTÉGRER - ULTRA PLAT	4062172**072045**	-	-	-	Blanc	50 x 21 x 16	10*	6	241,50
NEW DALI 2 LS/PD O CI - ENCASTRABLE [1]	4052899**630444**	-	-	-	Blanc	105 x 105 x 67	24*	7	309,50
NEW DALI 2 LS/PD C CI - ENCASTRABLE [1]	4052899**630451**	-	-	-	Blanc	105 x 105 x 80,5	24*	8	309,50

DALI 2 PRO Sensor Coupler

CR LA

Coupleur DALI 2 pour cellule MULTI - Un coupleur par cellule

DALI 2 PRO Sensor Coupler	4062172**072113**	-	-	DALI	-	118 x 30 x 21	25*	9	194,00

LS/PD MULTI 3 CI

CR LA

Cellule de luminosité et détecteur de présence à encastrer pour contrôleurs MULTI

LS/PD MULTI 3 CI	4008321**916648**	-	-	-	Blanc	50 x 25	10*	10	271,00

[1] Voir en page 295 cônes de détection. *Possibilité de commande à l'unité sans frais.


1

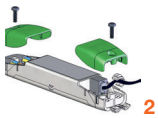
2


3


4


5


6


7

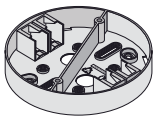
8

Désignation	EAN	V	W	Contrôle	Couleur	mm		No.	UNITAIRE

DALI 2 Sensor Coupler HF LS LI

CR LA

Coupleur DALI 2 pour cellule de mesure de luminosité et détection de présence grande hauteur active (radar) HF

DALI 2 Sensor Coupler HF LS LI	4062172**072199**	-	-	DALI	-	118 x 30 x 21	25*	1	228,00

DALI 2 Sensor Coupler E

CR LA

Coupleur DALI 2 pour cellule tiers ON/OFF et DIM 1-10 V

DALI 2 Sensor Coupler E	4062172**072212**	-	-	DALI	-	118 x 30 x 21	25*	1	236,00

ECO CI KIT

CR LA

Kit de montage en faux plafond pour une installation indépendante des contrôleurs 118 x 30 x 21 mm

ECO CI Kit SERRE CABLES	4008321**392091**	-	-	-	-	140,5 x 33 x 22,7	100*	2	33,50

DALI 2 LS/PD W et PD HB - Cellule DALI[1]

CR LA

Cellule DALI 2 IP54 pour contrôleurs DALI Pro, DALI BT - Détection mouvement grande hauteur PD HM - Détection mouvement et luminosité large zone LS/PD W - Montage en saillie CM

NEW	DALI 2 PD HB CM - SAILLIE	4052899**630475**	-	-	-	-	105 x 105 x 69	24*	3	350,00
NEW	DALI 2 LS/PD W CM - SAILLIE	4052899**630468**	-	-	-	-	105 x 105 x 69	24*	4	326,00

DALI 2 HIGHBAY ADAPTER

CR LA

Coupleur DALI 2 pour cellules HighBay et Vision avec mesure de luminosité - Hauteur max 13 mètres - Peut être utilisé seul ou avec les contrôleurs DALI BT

DALI 2 HIGHBAY COUPLEUR	4062172**072137**	-	-	DALI	Blanc	139 x 118 x 37	20*	5	387,00

HIGH BAY

CR LA

Détecteur de mouvement grande hauteur 100° - Jusqu'à 13 mètres de haut

HIGH BAY	4008321**410078**	120…277	1200	-	Blanc	115,6 x 39,4	20*	6	441,00

VISION

CR LA

Détecteur de mouvement grand angle 140° - Jusqu'à 4,5 mètres de haut

Cellule VISION	4008321**957047**	120…277	1200	-	Blanc	115,6 x 39,9	20*	7	456,50

HIGH BAY - VISION - Kit de montage

CR LA

Adaptateur de montage pour cellule HIGH BAY et VISION

MOUNTING ADAPTER	4008321**480798**	-	-	-	Blanc	116 x 19	20*	8	68,50

[1] Voir en page 295 cônes de détection. *Possibilité de commande à l'unité sans frais.


1

2

3

4

5

6
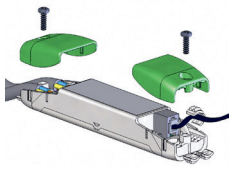
7

Désignation	EAN	V	W	Contrôle	Couleur	mm		No.	€ UNITAIRE

SYSTÈMES COMPLÉMENTAIRES

DALI REP LI

CR LA

Répétiteur DALI : extension des systèmes DALI jusqu'à 64 ballasts électroniques - Pour un montage en faux plafond rajouter LMS CI BOX - A monter dans un luminaire

DALI REPEATER LI	4008321**292599**	100…240	-	DALI	-	189 x 30 x 21	25*	1	434,00

LMS CI BOX

CR LA

Kit de montage en faux plafond pour l'installation indépendante des contrôleurs 180 x 30 x 21 mm

LMS CI BOX	4008321**083692**	-	-	-	-	261 x 71 x 27	40*	2	76,00

DALI REP SO

CR LA

Répétiteur DALI : extension des systèmes DALI jusqu'à 64 ballasts électroniques - Version avec relais 6 A à monter dans le tableau électrique

DALI REPEATER SO	4008321**301093**	100…240	-	DALI	-	96 x 72 x 62	16*	3	500,00

DALI Switch SO

CR LA

Fonctionne en 24 V DC - 3 Relais 6A pilotés via DALI

DALI SWITCH SO	4008321**533364**	24	-	DALI	-	96 x 54 x 62	8*	4	706,00

Power Supply PS 30

CR LA

Convertisseurs 24 V de 30 W - Utilisable avec DALI Switch SO

Power Supply PS 30	4052899**553880**	100…240	-	-	-	90 x 54 x 58	200*	5	525,00

Zigbee DALI CON LI

CR LA

Convertisseur de signaux Zigbee en DALI – Jusqu'à 8 ballasts électroniques DALI

ZIGBEE 3.0 DALI CONV LI	4062172**044776**	230	-	Zigbee/DALI	-	108x21x30	25*	6	199,00

ECO CI KIT

CR LA

Kit de montage en faux plafond pour une installation indépendante des convertisseurs Zigbee DALI CON LI - 2 pièces par Kit

ECO CI Kit SERRE CABLES	4008321**392091**	-	-	-	-	119,4 x 33 x 22,7	100*	7	33,50

*Possibilité de commande à l'unité sans frais.

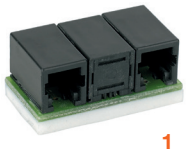
1


2


3


4


5


6

Désignation	EAN	V	W	Contrôle	Couleur	mm		No.	UNITAIRE

ACCESSOIRES

Y-CONNECTOR

CR LA

Branchement RJ 4/4 - Convient pour tous les composants OSRAM avec système de connexion RJ 4/4 modulaire (3RJ avec 2 câbles 2M)

Y-CONNECTOR	4050300**803135**	-	-	-	-	34 x 18 x 16	25*	1	80,00

DALI 2 HIGHBAY ADAPTER

CR LA

Coupleur DALI 2 pour cellules HighBay et Vision - Hauteur max 13 mètres - Peut être utilisé seul ou avec les contrôleurs DALI BT

DALI 2 HIGHBAY COUPLEUR	4062172**072137**	-	-	DALI	Blanc	139 x 118 x 37	20*	2	387,00

LS/PD CI KIT

CR LA

Kit de montage pour l'intégration dans les faux-plafonds - Pour cellule DALIeco LS/PD LI, DALI LS/PD LI et LS/PD LI NP

LS/PD CI KIT	4052899**920293**	-	-	-	-	80 x 36	10*	3	84,00

LS/PD AP KIT

CR LA

Kit de montage en saillie - Pour cellule DALIeco LS/PD LI, DALI LS/PD LI et LS/PD LI NP

LS/PD AP KIT	4052899**173385**	-	-	-	-	65 x 65 x 34	10*	4	106,50

SENSOR KIT

CR LA

Kit de montage en saillie pour cellules MULTI CI

SENSOR KIT	4008321**916662**	-	-	-	Blanc	80 x 25	10*	5	61,00

LS/PD CI CM - Kit de montage

CR LA

Kit de montage encastré pour intégration dans faux-plafond pour cellules PD HB et LS/PD W et montage en saillie pour cellules LS/PD O CI et LS/PD C CI

NEW	QBM 220-240 LS/PD CM KIT MONTAGE ENCASTRÉ SAILLIE	4062172**161466**	-	-	-	-	66 x 66 x 43,5	48*	6	49,50

*Possibilité de commande à l'unité sans frais.

Cônes de détection



DALI 2 LS/PD CI
Détecteur de luminosité et de présence à encastrer

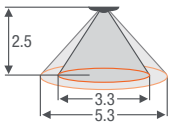

Dimensions [m]

Hauteur de montage	2	2.5	3	4	5
Présence	2.5	3.3	4	5	–
Mouvement	4.5	5.3	6	7	7



DALI 2 LS/PD O CI
Détecteur de luminosité et de présence à encastrer

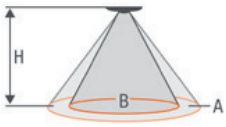

Dimensions [m]

Hauteur de montage		2	2.5	3	4
Présence	B	3	4	4.5	–
Mouvement	A	6	8	9	12



DALI 2 LS/PD C CI
Détecteur de luminosité et de mouvement à encastrer

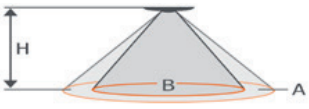

Dimensions [m]

Hauteur de montage			2	2.5	3	4
Radial	B	**L**	12	16	19	–
		W	2.5	3	3.5	–
Tangentiel	A	**L**	32	40	40	40
		W	4	5	5	5



Mouvement Radial
Mouvement Tangentiel



DALI 2 PD HB CM
Détecteur de luminosité et de mouvement en saillie



Dimensions [m]

Hauteur de montage		6	8	10	14
Présence	**B**	–	–	–	–
Mouvement	**A**	9	12	15	21



DALI 2 LS/PD W CM
Détecteur de mouvement pour grande hauteur (highbay)

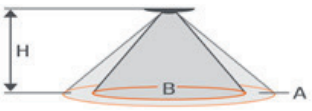

Dimensions [m]

Hauteur de montage		2	2.5	3	4
Présence	**B**	4	5	5	5
Mouvement	**A**	19	24	24	24

LEDVANCE



INFORMATIONS GÉNÉRALES

SYMBOLES & INFORMATIONS

V — Tension en Volts

V_{OUT} — Tension de sortie en Volts

W — Puissance en Watts

W MÈTRE — Puissance en watts par mètre

Puissance équivalente par rapport à une technologie classique en watts

lm — Flux lumineux

lm MÈTRE — Lumen par mètre

lm 25°C — Flux lumineux en lm à Ta 25°C

lm 35°C — Flux lumineux en lm à Ta 35°C

lm/W — Efficacité lumineuse

cd — Intensité lumineuse en candelas

Ra — Indice de rendu des couleurs

Angle en degrés

MÈTRE — Nombre de LED par mètre

PITCH [mm] — Espacement entre deux LED

Culot

Teinte de couleur

K — Température de couleur en Kelvin

Gradable

Plage de températures de fonctionnement

DURÉE DE VIE — Durée de vie moyenne

L70 — L70 : dépréciation flux 30% à Ta 25°C

L80 — L80 : dépréciation flux 20% à Ta 25°C

L90 — L90 : dépréciation flux 10% à Ta 25°C

B5 — Durée à partir de laquelle le taux de survivance atteint 95%

découpe — Diamètre de découpe

d [mm] — Diamètre en mm

[mm] — Longueur en mm

Diamètre x hauteur

Longueur max du câble / du système en m

L câble [mm] — Longueur câble en mm

mm — Longueur x largeur x hauteur

h [mm] — Hauteur en mm

Garantie année — Garantie en année

IK — Protection mécanique

IP — Indice de protection

IP20 IP54 — Indice de protection avant/arrière

Classe de protection II

Luminaires avec température de surface restreinte

Classe de protection I

Classe énergétique applicable au 1er septembre 2021 selon règlement européen 2019/2015

Lissage du pic de bleu pour la gamme lampes COMFORT LIGHT et haute maîtrise du scintillement

kV — Tension d'amorçage

Capacité

A — Ampère

Kg — Poids

Lampe compatible

Danger - Groupe de risque photobiologique 3

UV-C — Danger - Produit avec émission d'UVC

Ne convient pas pour un éclairage général. Application spécifique

No. — Numéro de la photo

Unité de conditionnement

UNITAIRE — Prix unitaire en euros HT et hors éco-contribution éventuelle. NC = nous consulter

Ne convient pas pour un éclairage général. Application spécifique

LEDVANCE 5 ans Garantie — La haute qualité de nos produits permet à LEDVANCE d'offrir une longue garantie pour les lampes et les luminaires. Retrouvez tous les renseignements sur les conditions de la garantie sur www.ledvance.fr/garantie

Risque ESD (voir page 303)

ecosystem — Ecosystem assure pour LEDVANCE l'enlèvement et le traitement des lampes et luminaires en fin de vie.

Les produits identifiés avec ce logo DEEE doivent être collectés et recyclés conformément au décret N° 2005-829 du 20 juillet 2005 (directive DEEE 2002/96/CE).

ECV — Une éco-contribution visible lampes de 0,10 E HT par lampe LED et 0,13 E HT pour toutes les autres lampes (hors halogènes et à incandescence), se rajoutera au prix indiqué, conformément au Décret DEEE N°2005-829 et à l'article 87 de la Loi de Finance Rectificative 2005.

Une éco-contribution visible ménagère se rajoutera sur tous les autres produits considérés comme équipements électriques et électroniques ménagers selon le Décret DEEE N°2005-829 (plus de détails en page suivante). Vous êtes tenus de répercuter de façon visible et à l'identique cette éco-contribution à vos clients, obligation valable jusqu'à l'acheteur final.

Nos emballages et notices peuvent faire l'objet d'une consigne de tri

CEE — Certificat d'Économie d'Énergie - Un produit seul ne peut être éligible, il faut considérer en plus le type et le lieu d'installation.

FINANCEMENT DE LA COLLECTE ET DU RECYCLAGE DES ÉQUIPEMENTS ÉLECTRIQUES ET ÉLECTRONIQUES (EEE)

Lampes : les lampes sont toutes considérées comme EEE ménagers par le Décret 2005-829. Elles font ainsi l'objet d'une éco-contribution visible obligatoire de 0,10€ HT par lampe ou tube LED et de 0,13 € HT par lampe ou tube traditionnel (les lampes halogènes ou à incandescence ne sont pas concernées). La chaine de distribution est tenue de répercuter de façon visible et à l'identique cette éco-contribution jusqu'au consommateur final.

Les autres matériels d'éclairage
Les matériels d'éclairage professionnels supportent une participation intégrée dans leur prix en fonction de leur poids net. Cette participation n'est pas visible à la facturation.
Les matériels d'éclairage ménagers font l'objet d'une éco-contribution visible obligatoire en fonction de leur poids net selon le barème du tableau ci-dessous. Vous êtes tenus de répercuter de façon visible et à l'identique cette éco-contribution à vos clients, obligation valable jusqu'à l'acheteur final.

Poids net	Eco Contribution ECV HT
≤ 500 g	0,08 €
> 500 g et ≤ 3,5 Kg	0,17 €
>3,5 Kg et ≤ 10 Kg	0,38 €
> 10 Kg	1,67 €

Un matériel d'éclairage est considéré comme ménager (hors lampe) lorsque son usage est possible dans un environnement dit domestique (selon Code de l'environnement Article R.543-173) et s'il ne présente pas de caractéristiques spécifiques propres aux équipements professionnels. Si l'usage du produit est professionnel et/ou ménager, il est considéré comme ménager par défaut par la règlementation.

SITE DE COMMANDE EN LIGNE MYLEDVANCE.COM

La saisie de vos commandes sur myledvance.com vous donne accès à de nombreuses fonctionnalités avantageuses :

- Suivi des commandes, factures...
- Disponibilité en temps réel
- Import de commandes
- Vos fiches produits en PDF

Venez découvrir MyLedvance, notre plateforme en ligne, vous offrant une vue d'ensemble sur les produits LEDVANCE. Le site vous offre la possibilité de rechercher vos produits, visualiser notre catalogue, connaitre les caractéristiques de chaque pièce notamment en téléchargeant leurs documents et fiches techniques. La disponibilité de nos articles est également visible.
Si vous souhaitez en apprendre davantage sur les produits LEDVANCE, une plateforme de formation vous est dédiée au travers de cours disponibles sous divers formats (vidéos informatives sur les gammes des produits et nouveautés).
Pour accéder à MyLedvance, veuillez prendre attache auprès du commercial pour ouvrir un accès.

GARANTIES LEDVANCE

LEDVANCE propose différentes garanties dans le segment professionnel au-delà de la garantie légale de 2 ans. Sous réserve de modification. Voir conditions exactes sur le site www.ledvance.fr/garantie

CASES REMISES

La dénomination de nos cases remises évolue à partir du 1er janvier 2024.
Vous trouverez ci-après les correspondances entre les anciennes et nouvelles cases remises.

Dénominations actuelles des cases remises (CR)	Nouvelles dénominations au 01/01/2024 des cases remises (CR)	Familles
CR SA	**CR 7H**	Lampes
CR SB	**CR 7H**	Lampes
CR SC	**CR 7H**	Lampes
CR LA	**CR 9C**	Luminaires
CR LA	**CR L5**	ECS/CS
CR LB	**CR 9C**	Luminaires
CR LC	**CR 9C**	Luminaires
CR 36	**CR 36**	Luminaires résidentiels
CR 38	**CR 38**	Lampes résidentielles
-	**CR 9S**	Photovoltaïque

PRÉCAUTIONS D'UTILISATION DES MODULES DE LED NON PROTÉGÉS

Dispositions particulières liées aux décharges électrostatiques (ESD)
Une décharge électrostatique est un arc électrique (différence de potentiel) de plus ou moins grande ampleur qui se produit entre deux points de contacts chargés électriquement. Les exemples les plus connus sont les éclairs, le « coup de jus » en touchant une voiture ou encore les crépitements quand on enlève un vêtement.

Voici quelques exemples de décharges électrostatiques (ESD) au quotidien

Activité	Tension de charge (dépend de l'humidité ambiante)
Marcher sur de la moquette	De 1 500 V à 35 000 V
Marcher sur un sol en vinyl	De 250 V à 12 000 V
Se mouvoir sur une chaise de bureau	De 100 V à 6 000 V
Manipuler un sachet en plastique	De 1 200 V à 20 000 V

Un grand nombre d'activités peut générer des ESD. Un humain peut ressentir des ESD à partir de 3 000 V. Les semi-conducteurs comme les LED peuvent être endommagés par des ESD de seulement quelques volts.
Le plus problématique c'est quand les LED sont endommagées mais continuent encore de fonctionner pendant un certain temps. Elles peuvent soit défaillir sans prévenir, soit ne plus émettre de lumière mais rester « passantes ».
Elles ne font plus que consommer de l'énergie.
La plupart des ESD destructives pour les LED laissent apparaitre des signes visibles après une heure de fonctionnement.

Le pictogramme suivant est apposé sur nos produits sensibles et sur leur notice :



Les principales recommandations pour se prémunir des ESD sont les suivantes :
- La mise à la terre est la mesure la plus importante. Les moyens usuels sont les bracelets reliés à la terre et des chaussures conductrices spéciales
- La neutralisation des décharges peut être réalisée au travers d'un ionisateur
- Porter des gants en coton (valables pour toutes les personnes appelées à manipuler le produit LED)
- Ne pas toucher les contacts métalliques
- Les modules doivent être stockés individuellement, même montés dans leurs rails
- Ne pas poser les modules ou rails équipés de modules sur de la moquette

Toutes ces précautions permettent de réduire les risques ESD, mais pas de les éliminer complètement.

CONDITIONS GENERALES DE VENTE LEDVANCE

LEDVANCE - SASU au capital de 20 000 000 euros - 5 Rue d'Altorf 67129 MOLSHEIM – RCS Saverne 675 780 167 - FR001162
Version en vigueur à partir du 01.07.2023

Les présentes conditions générales de vente (ci-après les « CGV ») sont applicables à l'ensemble des ventes de produits commercialisés par LEDVANCE (à l'exception des équipements et systèmes intelligents liés aux énergies renouvelables notamment les installations photovoltaïques, les équipements électroniques, les batteries et les bornes de recharge) (ci-après les « Produits ») à un client professionnel (ci-après « l'Acheteur »), hors gamme photovoltaïque.
Les CGV applicables sont celles en vigueur au moment de la passation de commande par l'Acheteur.
Toute commande de Produits implique l'acceptation sans réserve par l'Acheteur des présentes CGV (y compris le barème), sauf accord dérogatoire préalable et écrit entre les parties. Les CGV prévalent sur tout autre document contractuel applicable entre les parties et, notamment sur toute condition générale d'achat, sauf accord dérogatoire entre les parties.
Tout autre document que les présentes CGV et notamment catalogues, prospectus, publicités, notices, n'a qu'une valeur informative et indicative, non contractuelle.
Par l'acceptation des CGV, l'Acheteur déclare et reconnait que (i) la négociation commerciale ayant précédé toute commande a été conduite de bonne foi, (ii) qu'il a bénéficié, pendant la phase précontractuelle de négociations, de toutes les informations nécessaires et utiles pour lui permettre de s'engager en toute connaissance de cause et (iii) qu'il a obtenu communication de toute information susceptible de déterminer son consentement et qu'il ne pouvait légitimement ignorer.

1. Commandes
1.1 Toute commande est définitive à compter de son acceptation expresse sans réserve ou modification par LEDVANCE. Il est précisé que l'expédition par LEDVANCE des Produits commandés vaut acceptation expresse de la commande par LEDVANCE. A défaut d'acceptation expresse de la commande par LEDVANCE celle-ci est en tout état de cause définitive à l'expiration d'un délai de cinq jours ouvrés à compter de l'émission de l'accusé de réception de la commande par LEDVANCE. Il est précisé qu'en aucun cas l'accusé de réception de commande ne vaut acceptation expresse de celle-ci.
Dès réception de la commande par LEDVANCE, les termes de la commande sont irrévocables pour l'Acheteur, sauf acceptation expresse et écrite de la part de LEDVANCE. Dans cette hypothèse, LEDVANCE se réserve le droit de facturer à l'Acheteur les frais déjà engagés pour traiter la commande initiale. Les délais initialement convenus ne pourront pas être respectés.

1.2 L'Acheteur précise clairement dans la commande, pour chaque type de Produit commandé, sa référence et son code EAN.
1.3 Les commandes d'un montant inférieur à 190,- € HT ne sont pas acceptées.
1.4 Les commandes font l'objet des frais complémentaires cumulatifs suivants :

Commandes inférieures à 700,-€ HT	Frais de port et de traitement : 30 € HT
Commande hors carton complet (déconditionnement)	Frais de carton rompu : 8,- € HT/ carton
Livraison expresse	Selon barème LEDVANCE avec un minimum de 35,- € H.T.
Livraisons sur chantier ou à un tiers	Participation aux frais de port : 50,- € H.T.

2. Prix
2.1 Les Produits sont fournis au prix issu du barème ou au prix convenu en vigueur au jour de l'émission de la commande par l'Acheteur.
2.2 Les prix s'entendent hors taxes.
2.3 Les prix des sources et des luminaires ménagers ne tiennent pas compte de l'impact économique de l'obligation des articles R 543-173 et suivants du Code de l'environnement pour les producteurs d'équipements électriques et électroniques d'organiser la collecte et le recyclage des déchets issus de ces équipements. Les prix des autres Produits destinés aux professionnels affectés par cette réglementation incluent cet impact économique.
2.4 Les prix s'entendent DAP, rendu au lieu de destination convenu, pour toute commande unitaire à livrer en France métropolitaine, d'une valeur égale ou supérieure à 700,- € HT hors contribution DEEE.
Les prix s'entendent FCA, franco transporteur, ou CPT, port payé jusqu'à, pour toute commande unitaire à livrer en dehors de la France métropolitaine d'une valeur égale ou supérieure à 700,- € HT, hors contribution DEEE.
2.5 Toute réduction de prix (remise, rabais, ristourne) qui pourrait être accordée par LEDVANCE sur les sources et les luminaires ménagers à un Acheteur est calculé sur la base du prix H.T. et hors contribution DEEE.

3. Paiement
3.1 Les factures sont payables à MOLSHEIM par virement ou lettre de change relevée directe en banque sauf accord dérogatoire entre les parties.
3.2 Sauf dispositions légales impératives contraires, les factures sont payables dans un délai de 45 jours fin de mois à compter de la date d'émission de la facture, délai expirant à la fin du mois au cours duquel ces 45 jours se terminent.
3.3 3 La compensation n'est admise qu'en cas de dettes certaines, liquides et exigibles ; les avoirs sont compensés à réciprocité d'échéance.
3.4 LEDVANCE ne consent aucun escompte pour paiement comptant ou à une date antérieure à celle de règlement figurant sur la facture.
3.5 Toute somme non payée à l'échéance entraine de plein droit et sans notification préalable, à compter du jour suivant la date de règlement figurant sur la facture, le paiement de pénalités de retard fixés à trois fois le taux d'intérêt légal ainsi qu'une indemnité forfaitaire pour frais de recouvrement d'un montant de 40,- €. Une indemnisation complémentaire pourra être exigée lorsque les frais de recouvrement sont supérieurs à ce montant.
Le retard de paiement déclenche en outre la déchéance du terme pour les sommes non encore échues.
En cas de non-paiement d'une facture après échéance, LEDVANCE se réserve enfin, et ce sans que l'Acheteur puisse prétendre à une quelconque indemnité, pour quelque raison que ce soit, la faculté de :
- appliquer le 5.2. de la clause de réserve de propriété de l'article 5 des présentes CGV ;
- résoudre 30 jours après mise en demeure adressée en LRAR restée infructueuse, par une nouvelle LRAR le ou les contrats de ventes nés de la ou les commandes dont le paiement n'est pas intervenu à l'échéance et/ou de refuser toute nouvelle commande de l'Acheteur ;
- suspendre l'exécution de toute commande en cours dès lors qu'il est manifeste que l'Acheteur ne s'exécutera pas à l'échéance.
3.6 L'Acheteur est seul responsable de la fixation et de la publicité de ses prix de revente dans le cadre de la règlementation en vigueur.

4. Conditions de livraison
4.1 Les emballages des Produits commercialisés par LEDVANCE font l'objet du plus grand soin. La prise en charge des colis par le transporteur prouve que ceux-ci offrent toute garantie de sécurité et se trouvent ainsi placés sous l'entière responsabilité de ce dernier. La livraison des Produits est effectuée par la délivrance des Produits à l'Acheteur ou au destinataire, s'il est différent de l'Acheteur, au lieu convenu par les parties dans la commande avant déchargement.
4.2. Il est admis de convention expresse entre LEDVANCE et l'Acheteur qu'une livraison partielle des Produits commandés est valable et que l'Acheteur ne peut pas la refuser.
4.3 LEDVANCE se réserve la possibilité de livrer dans un conditionnement de remplacement différent de celui commandé. Dans ce cas, ce changement est mentionné sur le bulletin de livraison et/ou fait l'objet d'une information directe à l'Acheteur.
4.4 Les délais de livraison courent à compter de l'acceptation de la commande par LEDVANCE telle que définie à l'article 1.1 des présentes CGV. Les Produits sont livrés dans un délai raisonnable à compter de la commande, telle que définie à l'article 1.1 des présentes CGV. Les délais de livraison sont donnés à titre informatif et indicatif. LEDVANCE décline toute responsabilité en cas de retard de livraison totale ou en cas de livraison partielle et l'Acheteur ne peut, sans accord exprès de LEDVANCE, provoquer ou prétendre à la résolution du contrat ayant pour objet les Produits concernés par le retard, refuser d'exécuter ou suspendre l'exécution de sa propre obligation de paiement du prix, prétendre à des dommages et intérêts ou des pénalités, ou notifier à LEDVANCE ou demander au juge une réduction proportionnelle du prix.
4.5 Le transfert des risques sur les Produits s'effectue à la livraison telle que définie à l'article 4.1 des présentes CGV. Néanmoins, afin notamment de ne pas faire perdre à LEDVANCE la possibilité d'agir à l'encontre du transporteur, il appartient à l'Acheteur ou au destinataire s'il est différent de l'Acheteur :
- de vérifier, au moment de leur réception, l'état et la quantité des Produits en procédant, si besoin, en présence du transporteur, à l'ouverture de tout colis dont l'aspect serait douteux ; et
-de formuler, en cas d'avarie ou de manquant, des réserves précises sur le récépissé de transport en spécifiant la nature et l'importance du dommage (bruit de casse, colis endommagé, mouillures, colis manquant, etc.) ; à cet égard il est précisé que les différences mineures portant sur des caractéristiques non-essentielles des Produits ne pourront faire l'objet de réserves; et
- de confirmer ces réserves par lettre recommandée adressée au transporteur et à LEDVANCE dans les trois jours, non compris les jours fériés, suivant la réception.
4.6 La non-observation de ces formalités empêche toute action contre LEDVANCE et/ou le transporteur. Des réserves imprécises ou de caractère systématique, telles que « sous réserve de contrôle quantité et qualité » apposées sur le récépissé de transport, sont insuffisantes et ne pourront être suivies d'effet.

5. Clause de réserve de propriété
5.1 Les produits livrés à l'Acheteur restent la propriété de LEDVANCE jusqu'au paiement intégral du prix de vente en principal et accessoires.
5.2 En cas de non-paiement des factures aux échéances convenues, LEDVANCE pourra exiger la restitution immédiate des Produits non intégralement payés, et ce aux frais et risques de l'Acheteur. Tout acompte déjà versé par l'Acheteur restera acquis à LEDVANCE à titre de pénalités, sans préjudice de toutes autres actions que LEDVANCE serait en droit d'intenter à l'encontre de l'Acheteur du fait du non-paiement de l'intégralité du prix.
5.3 Ces stipulations ne font pas obstacle au transfert des risques à l'Acheteur tel que défini à l'article 4.5 des présentes CGV.

6. Retours
6.1 Les retours ne sont acceptés qu'après un accord écrit préalable de LEDVANCE. L'Acheteur sollicite l'autorisation de retourner les Produits au service clients dont il dépend. Si le retour est accepté, les modalités du retour seront définies d'un commun accord entre les parties. Les Produits sont à retourner dans l'état dans lequel ils ont été livrés.
En tout état de cause, seuls des cartons complets pourront être acceptés, aucun Produit en vrac ne pourra être retourné. Aucun retour ne sera autorisé pour des Produits ne figurant ni au barème, ni au catalogue en vigueur.
6.2 Si aucune faute ou erreur ne peut être imputée à LEDVANCE, l'avoir relatif aux Produits retournés sera établi sur la base de 85% du montant de la facture initiale. De plus, si des détériorations sont constatées, les frais de remise en état seront déduits des avoirs édités par LEDVANCE.

7. Garanties contractuelles
7.1 En sus des garanties légales, certains Produits vendus par LEDVANCE sont couverts par une garantie offerte par le fabricant des Produits. La liste des Produits bénéficiant d'une garantie contractuelle figure sur le barème en vigueur. La durée et les conditions – à respecter en sus de celles indiquées au présent article - de la garantie contractuelle peuvent être consultées sur le site internet dédié auxdits Produits.
7.2 La garantie contractuelle bénéficie à l'Acheteur du Produit (sauf cas spécifique indiqué sur le site internet dédié aux Produits), sans limitation géographique, sous réserve du respect des modalités de mise en oeuvre de ladite garantie. En tout état de cause, LEDVANCE est l'interlocuteur du bénéficiaire de la garantie.
7.3 La garantie contractuelle ne s'applique qu'en cas de défaut de fabrication ou de matériau affectant le Produit qui aura été reconnu comme tel par LEDVANCE/le fabricant dans les conditions de l'article 7.6 et 7.7 des présentes CGV.
7.4 Sont exclus de la garantie contractuelle tout dommage lié et/ou imputable :

- au non-respect des instructions de stockage, d'installation, d'utilisation et d'entretien ;
- à une mauvaise utilisation, utilisation abusive, utilisation non conforme à l'usage des Produits, négligence ou défaut d'entretien des Produits de la part de l'Acheteur ou d'un tiers ;
- au non-respect des normes applicables ou de l'état de l'art ;
- à l'intervention d'un tiers ;
- à une cause étrangère au Produit ;
- lié à l'usure normale du Produit due à son utilisation dans des conditions normales, l'utilisation pouvant être seulement temporaire.
- pour les objets connectés, tout dommage lié à une intrusion malveillante, du fait notamment du non-respect des mesures élémentaires de sécurité (ex : changement régulier de mots de passe, etc).

7.5 S'agissant de la garantie contractuelle des systèmes LEDVANCE, elle ne s'applique que si la lampe fournie par LEDVANCE est alimentée par un appareil adapté fourni par LEDVANCE.

7.6 Le bénéficiaire de la garantie contractuelle qui souhaite mettre en oeuvre ladite garantie, adresse par écrit à LEDVANCE (sauf cas spécifique indiqué sur le site internet dédié aux Produits), dans les meilleurs délais, une demande de mise en oeuvre, précisant le défaut qui affecte le Produit. La demande devra être accompagnée de la facture d'achat du Produit concerné. Après validation de la demande par LEDVANCE, celle-ci informera le bénéficiaire de la garantie s'il y a lieu que celui-ci mette à disposition le Produit en cause en vue d'un examen approfondi. LEDVANCE indiquera dans ce cas au bénéficiaire de la garantie les modalités de retour dudit Produit.

7.7 Si, après examen, LEDVANCE/le fabricant estime que la garantie contractuelle s'applique, le Produit sera, au choix de LEDVANCE/du fabricant, remis en état, remboursé ou échangé contre un Produit identique ou équivalent. La garantie contractuelle n'ouvre, en revanche, pas droit pour le bénéficiaire de la garantie à quelques dommages et intérêts que ce soit.

Si, après examen, LEDVANCE/le fabricant estime que la garantie contractuelle ne s'applique pas, les parties conviendront d'un commun accord du sort du produit concerné.

7.8 Les frais de transport aller-et-retour du Produit ne sont pris en charge par LEDVANCE que dans le cas où la garantie contractuelle s'applique.

7.9 En tout état de cause la garantie contractuelle ne saurait libérer LEDVANCE de ses obligations au titre de la garantie des vices cachés.

8. Garantie du fait des produits défectueux

Seule la responsabilité du producteur peut être recherchée du fait des produits défectueux. En tout état de cause, la responsabilité du fait des produits défectueux est exclue pour les dommages éventuellement causés par les Produits à des biens à usage principalement professionnel.

9. Responsabilité

9.1. En cas d'inexécution par LEDVANCE de l'une quelconque de ses obligations contractuelles, toute action en responsabilité contre LEDVANCE se prescrit dans un délai d'un an à compter de la notification écrite par l'Acheteur de l'inexécution dont il se prévaut.

9.2. La responsabilité de LEDVANCE ne pourra être engagée que pour le seul dommage dont LEDVANCE est directement à l'origine, sans aucun engagement solidaire ou in solidum avec les éventuels tiers ayant concouru au dommage.

La responsabilité de LEDVANCE est exclue, sous réserve des dispositions légales impératives, en cas de dommage indirect et immatériel, tel que la perte de revenu, la perte de gain, la perte d'exploitation, le coût financier, la perte de commande, un trouble commercial quelconque, et tout autre préjudice commercial ou financier, etc, l'Acheteur renonçant tant en son nom qu'au nom de ses assureurs à tout recours contre LEDVANCE et ses assureurs.

En tout état de cause, la responsabilité de LEDVANCE est, sous réserve des dispositions légales impératives, limitée à 10% du chiffre d'affaires hors taxes réalisé par LEDVANCE avec l'Acheteur au cours des douze mois précédant l'acceptation de la commande par LEDVANCE à laquelle se rattache le fait générateur de la responsabilité alléguée par l'Acheteur, telle que définie à l'article 1.1 des présentes CGV.

9.3 Les Produits commercialisés par LEDVANCE sont fabriqués avec la plus grande précision possible, sous réserve des tolérances usuelles dans le domaine concerné. Cependant LEDVANCE se réserve la possibilité de modifier, unilatéralement les caractéristiques des Produits vendus selon les perfectionnements préconisés par ses services ou ses fournisseurs et ce sans obligation de modifier les Produits précédemment livrés ou en cours de commandes.

10 Réserve et conformité à la réglementation relative au contrôle des exportations

10.1 LEDVANCE sera en droit de ne pas remplir ses obligations si une réglementation nationale ou internationale ou toute autre contrainte impérative, relative au commerce national ou international, à l'importation ou à l'exportation, à des obligations douanières, des mesures d'embargos ou toutes autres sanctions, s'opposait ou contrevenait à la validité ou à l'exécution de ses obligations.

10.2 Si l'Acheteur transfère des Produits fournis par LEDVANCE (matériel, logiciel et/ou technologie ainsi que la documentation correspondante, indépendamment du mode de fourniture) ou des activités et/ou des services (y compris tout type de support technique) réalisés par LEDVANCE à un tiers, l'Acheteur s'engage à observer toutes les réglementations nationales et internationales en vigueur – en particulier américaines - en matière de contrôle des exportations (ou réexportations).

10.3 Avant tout transfert de Produits, activités et/ou services fournis par LEDVANCE à un tiers, l'Acheteur devra, en particulier, vérifier et garantir par des mesures appropriées que :

• Ni un tel transfert, ni un service de courtage ou d'intermédiation, ni la fourniture d'autres ressources relatifs à ces produits, activités et/ou services, ne viole une mesure d'embargo imposée par l'Union Européenne, les Etats-Unis et/ou l'Organisation des Nations Unies. Les restrictions aux affaires intérieures et l'interdiction de contourner ces embargos doivent également être observées ;

• De tels Produits, activités ou services n'ont pas vocation à être utilisés dans l'armement, la technologie ou les armes nucléaires, à moins que l'autorisation requise ne soit fournie (dans la mesure où un tel usage est interdit ou soumis à autorisation) ;

• Le commerce avec des personnes physiques, des personnes morales ou des organismes est conforme aux réglementations applicables à tous les tiers soumis aux restrictions de l'Union Européenne, des États-Unis et/ou de l'Organisation des Nations Unies (Sanctioned Party Lists).

10.4 L'Acheteur devra, sur demande de LEDVANCE, lui fournir dans les plus brefs délais toutes les informations relatives au client final, à la destination finale et à l'usage final des Produits fournis par LEDVANCE ainsi que les restrictions existantes à l'exportation pour permettre aux autorités ou à LEDVANCE d'effectuer des vérifications en matière de contrôle des exportations.

10.5 L'Acheteur garantit LEDVANCE contre tout recours, amende, perte et/ou frais et/ou dommage direct et indirect résultant de l'inobservation et/ou de la violation par l'Acheteur de la réglementation en matière de contrôle des exportations ou d'embargos.

11. Force Majeure - Imprévision

11.1 Est considéré comme un cas de force majeure empêchant l'exécution de son obligation par LEDVANCE, tout évènement échappant au contrôle de LEDVANCE, qui ne pouvait être raisonnablement prévu lors de l'acceptation de la commande, telle que définie à l'article 1.1 des présentes CGV et dont les effets ne peuvent être évités par des mesures appropriées. Constituent des cas de force majeure et ce sans que les caractères susmentionnés ne soient nécessairement remplis, et sans que la liste ci-après soit limitative, les grèves totales ou partielles entravant la bonne marche de LEDVANCE ou celle de l'un de ses fournisseurs, sous-traitants ou transporteurs, ainsi que l'interruption ou la diminution significative des transports, de la fourniture d'énergie, de matières premières, des produits et des pièces détachées par nos fournisseurs, les intempéries, les inondations, les incendies, les émeutes, les refus, diminutions ou retraits de licence d'importation ou d'exportation, l'interdiction ou l'embargo d'importation ou d'exportation, blocages ou interruptions de fonctionnements des télécommunications ou des réseaux électroniques, les crises sanitaires, les restrictions gouvernementales ou légales.

En cas de survenance d'un cas de force majeure, LEDVANCE préviendra par écrit dans les meilleurs délais l'Acheteur de la survenance de l'évènement. Tout contrat liant LEDVANCE et l'Acheteur, sera suspendu de plein droit, sans indemnité, à compter de la date de survenance de l'événement. Si l'évènement venait à durer plus de trois mois à compter de la notification de l'évènement de force majeure, le contrat liant LEDVANCE et l'Acheteur pourra être résolu par la partie la plus diligente sans qu'aucune des parties ne puisse prétendre à l'octroi de dommages et intérêts.

11.2 En cas de changement imprévisible lors de la conclusion du contrat telle que définie à l'article 1.1 des présentes CGV, des circonstances économiques, légales, commerciales et monétaires, rendant l'exécution du contrat excessivement onéreuse pour LEDVANCE, LEDVANCE pourra demander par écrit à l'Acheteur la renégociation du contrat.

Chaque partie s'engage alors à renégocier le contrat de bonne foi, de manière à parvenir à un accord. Si en dépit des efforts des parties, aucun accord n'a pu être trouvé dans les 3 mois de la demande de renégociation, LEDVANCE peut alors mettre fin librement au contrat, sans indemnité, par lettre recommandée avec accusé de réception. La résolution du contrat prend alors effet un mois après la réception de ladite lettre.

Pendant toute la durée des négociations, le contrat se poursuit aux conditions initialement définies.

12. Confidentialité

L'Acheteur reconnaît que toutes les informations, documents, renseignements ou données techniques, commerciales et financières communiqués par LEDVANCE à partir de la négociation de tout contrat (ci-après « les Informations Confidentielles ») sont de nature confidentielle et ne doivent pas être divulgués à des tiers ni être utilisés à d'autres fins que celles auxquelles ils étaient destinés, même à défaut de conclusion du contrat.

Les Informations confidentielles communiquées par l'Acheteur à LEDVANCE peuvent être divulguées à toute autre société du groupe auquel appartient LEDVANCE.

Les obligations de l'Acheteur à l'égard des Informations Confidentielles demeureront en vigueur pendant la durée de la relation contractuelle et aussi longtemps, après son terme, que les Informations Confidentielles concernées demeureront confidentielles pour la partie la divulguant et, en toute hypothèse, pendant une période de 5 (cinq) ans après le terme de la relation contractuelle.

L'Acheteur s'engage, à cet égard, à prendre toutes les mesures nécessaires auprès de son personnel afin que ses membres soient soumis à cette obligation de confidentialité.

L'Acheteur s'engage à restituer à première demande de LEDVANCE tous documents ou autres supports contenant des Informations Confidentielles que celle-ci aurait été amenées à lui remettre dans le cadre de l'exécution de la relation contractuelle, ainsi que toutes reproductions.

13. Propriété intellectuelle

13.1 Les Produits livrés par LEDVANCE ne pourront être revendus que dans leur présentation d'origine et dans des conditions conformes à leur image de marque et à leurs spécificités.

13.2 Conformément à l'article 2 de la Convention instituant l'Organisation Mondiale de la Propriété Intellectuelle (modifiée le 28 septembre 1979), il faut entendre par les droits de propriété intellectuelle les droits relatifs : *« aux œuvres littéraires, artistiques et scientifiques, aux interprétations des artistes interprètes et aux exécutions des artistes exécutants, aux phonogrammes et aux émissions de radiodiffusion, aux inventions dans tous les domaines de l'activité humaine, aux découvertes scientifiques, aux dessins et modèles industriels, aux marques de fabrique, de commerce et de service, ainsi qu'aux noms commerciaux et dénominations commerciales, à la protection contre la concurrence déloyale; et tous les autres droits afférents à l'activité intellectuelle dans les domaines industriel, scientifique, littéraire et artistique* » (ci-après « les Droits de Propriété Intellectuelle »).

Sont protégés par les dispositions légales en vigueur notamment des Droits de Propriété Intellectuelle, l'ensemble des informations, documents, renseignements et données rela

tifs aux Produits vendus par LEDVANCE et utilisés dans le cadre de la fourniture des Produits à l'Acheteur par LEDVANCE, à savoir notamment et sans que cette liste soit limitative, les signes distinctifs, noms de domaine, inventions, découvertes scientifiques, éléments textuels, commentaires, illustrations, photographies, images animées ou non, séquences vidéo, sons, éléments graphiques et/ou vidéographiques, éléments musicaux, éléments matériels, ainsi que toutes les applications informatiques, l'ensemble des composants informatiques (notamment les logiciels, développements informatiques et pages web, incluant les programmes en code source et objet, les travaux de conception préparatoire, les cahiers des charges, et études préalables, la base de données), la charte graphique ainsi que les études, les projets, maquettes, prototypes et plans (ci-après « les Contenus »).
La passation de commandes par l'Acheteur n'emporte aucune cession des Droits de Propriété Intellectuelle portant sur les Contenus de LEDVANCE ou d'un tiers ni de concession de licence octroyant le droit d'utiliser et/ou exploiter les Contenus détenus par LEDVANCE ou un tiers, sans l'accord exprès, préalable et écrit de LEDVANCE ou du tiers concerné.
Par l'acceptation des CGV, l'Acheteur s'engage à ne faire aucun usage des Contenus susceptibles de porter atteinte aux Droits de Propriété Intellectuelle attachés aux Contenus et s'engage à ne pas les divulguer à des tiers sans autorisation exprès de LEDVANCE et le cas échéant du tiers concerné.
Tout acte de reproduction, représentation, utilisation, adaptation, modification, incorporation traduction, commercialisation partielles ou intégrales réalisé par l'Acheteur par quelque procédé que ce soit, de tout ou partie des Contenus détenus par LEDVANCE ou un tiers, sans l'accord exprès, préalable et écrit de LEDVANCE ou de ce tiers sont strictement interdits en ce qu'ils pourraient être constitutifs d'acte de contrefaçon.

13.3 Il est précisé que l'Acheteur n'est autorisé à utiliser les Droits de Propriété Intellectuelle appartenant à LEDVANCE ou à des tiers et afférents aux Contenus qu'à la condition d'avoir obtenu une autorisation expresse du titulaire du Droit de Propriété Intellectuelle concernée. Tout usage sans cette autorisation serait notamment constitutif d'acte de contrefaçon et pourra donner lieu à des poursuites judiciaires. En cas d'autorisation accordée à l'Acheteur d'utiliser les Droits de Propriété Intellectuelle portant sur les Contenus afférents aux Produits vendus, l'Acheteur s'engage à ne les utiliser que dans le stricte cadre de l'autorisation qui lui a été accordée.
13.4 L'Acheteur qui aurait connaissance d'une violation de l'un des Droits de Propriété Intellectuelle, dont LEDVANCE ou les sociétés du groupe auquel elle appartient est titulaire devra en informer immédiatement LEDVANCE.
Le fait pour LEDVANCE de ne pas mettre en demeure et/ou engager de procédure judiciaire à l'encontre de l'Acheteur dès sa prise de connaissance de ces utilisations illicites ne vaut pas consentement à ces utilisations et renonciation à intenter toute action judiciaire pertinente.

14. Données à caractère personnel
14.1 Les parties s'engagent à se conformer pour toute la durée de leur relation commerciale à à règlementation nationale et communautaire en vigueur en matière de protection des données personnelles. A cet égard, les parties reconnaissent que dans le cadre de leur relation commerciale, LEDVANCE a la qualité de responsable de traitements des données personnelles collectées auprès de l'Acheteur et de ses collaborateurs (dirigeants, salariés, stagiaires et intérimaires).
14.2. Les données personnelles des collaborateurs collectées par LEDVANCE dans le cadre de sa relation commerciale avec l'Acheteur sont traitées par cette dernière pour les finalités suivantes :
- la gestion et l'exécution de la relation commerciale (création et gestion du compte client, commandes, livraisons, facturation et paiement, service après-vente, garanties, …) ;
- l'envoi d'offre promotionnelle relative aux Produits qu'elle commercialise ;
- l'envoi de lettre d'informations sur LEDVANCE, le groupe auquel elle appartient et les Produits qu'elle commercialise.
14.3. Les données personnelles collectées par LEDVANCE auprès de l'Acheteur et ses collaborateurs peuvent être communiquées à l'ensemble des services internes de LEDVANCE ainsi qu'aux autres entités du groupe LEDVANCE et aux prestataires externes de LEDVANCE, dont l'assistance est nécessaire au bon fonctionnement de LEDVANCE ou à la gestion et l'exécution de la relation commerciale entre LEDVANCE et l'Acheteur.
14.4. Sans préjudice des obligations légales et réglementaires d'archivage de LEDVANCE, les données personnelles sont conservées uniquement le temps nécessaire à l'accomplissement de l'objectif qui était poursuivi lors de leur collecte.
14.5. L'Acheteur et ses collaborateurs disposent, conformément aux réglementations nationales et communautaires en vigueur d'un droit d'accès permanent, de rectification, d'effacement, de limitation du traitement aux données les concernant. Par ailleurs, ils disposent éventuellement d'un droit d'opposition, de portabilité et de retrait de leur consentement au traitement des données les concernant. Ces droits peuvent être exercés en s'adressant à l'adresse suivante : Webmaster_France@Ledvance.com.
14.6. L'Acheteur et ses collaborateurs disposent du droit d'introduire une réclamation auprès de la Commission nationale de l'informatique et des libertés.
L'Acheteur s'engage à informer ses collaborateurs, du traitement par LEDVANCE de leurs données personnelles ainsi que de leurs droits à ce titre à l'égard de cette dernière.
14.7. S'agissant des données personnelles collectées et traitées par l'Acheteur notamment auprès de ses clients ou des collaborateurs de LEDVANCE, l'Acheteur reconnaît être seul responsable des obligations et déclarations mises à sa charge en vertu de la réglementation applicable.

15 Sous-traitance
LEDVANCE peut librement sous-traiter ou déléguer ses obligations contractuelles à l'égard de l'Acheteur, en tout ou partie et à tout prestataire, dont la liste pourra être communiquée sur demande écrite.

16 Cession
L'Acheteur reconnaît que LEDVANCE est expressément autorisée à céder, par quelque moyen que ce soit, les droits et obligations résultant des documents contractuels liant les parties, à tout tiers de son choix. Au besoin, l'Acheteur l'y autorise expressément par l'acceptation des présentes CGV et en prend acte.

17 Indépendance
LEDVANCE et l'Acheteur sont indépendants. Les parties reconnaissent agir chacune pour leur propre compte comme des commerçants indépendants et ne seront pas considérées agents l'une de l'autre. Aucune des parties n'a le pouvoir de lier ou d'engager l'autre partie. Aucune des dispositions des CGV ou de tout autre document contractuel liant les parties ne pourra être interprétée comme constituant une association, une franchise, un partenariat, ou un mandat entre les parties pour quelque cause que ce soit. Dès lors, chacune des parties demeure responsable de ses allégations, engagements, prestations et personnels et de ses obligations y relatives.

18 Non-renonciation
Le défaut de mise en œuvre par LEDVANCE de l'un ou quelconque des droits qu'elle détient notamment au titre des présentes CGV n'affectera en rien la validité de ses autres droits et ne pourra être considéré, à aucun titre, comme un abandon dudit droit.

19 Responsabilité élargie du producteur et numéros d'identifiant uniques IDU
IDU filière EEE (ECOSYSTEM) : **FR001162_055CJU**
IDU filière pile et batteries (COREPILE) : **FR001162_06XNPK**
IDU filière papier et emballages ménagers (CITEO) : **FR210918_01TLFE**
IDU filière Déchets d'Eléments d'Ameublement (VALDELIA) : **FR001162_10P53G**

20 Juridiction compétente – Droit applicable
20.1 Dans l'hypothèse d'un différend au sujet de l'application et de l'interprétation des présentes CGV ainsi que d'un différend relatif à la formation, l'interprétation, l'exécution et la cessation pour quelque cause que ce soit (y compris pour rupture brutale des relations commerciales établies) des contrats conclus entre LEDVANCE et l'Acheteur, les parties devront rechercher toute solution amiable. A défaut, ce différend sera soumis à la compétence exclusive des tribunaux de Strasbourg, même en cas de demande incidente, d'appel en garantie ou de pluralité de défendeurs, sous réserve des compétences des juridictions spécialisées. Dans ce dernier cas, seront compétentes les juridictions spécialisées désignés pour le ressort de la Cour d'appel de Colmar.
20.2 Toute question relative aux présentes CGV ainsi qu'aux ventes qu'elles régissent, qui ne serait pas traitée par les présentes stipulations contractuelles, sera régie exclusivement par la loi française à l'exclusion de la Convention des Nations Unies sur les contrats de ventes internationales de marchandises signée à Vienne le 11 Avril 1980.

FG 65.5909 S. Version en vigueur à partir du 01.07.2023

À PROPOS DE LEDVANCE

Avec des filiales dans plus de 50 pays et des activités commerciales dans plus de 140 pays, LEDVANCE est l'un des principaux fournisseurs mondiaux dans le domaine de l'éclairage général pour les professionnels et le grand public. Issue de la division éclairage général d'OSRAM, LEDVANCE propose une vaste gamme de luminaires LED dédiés à de nombreux domaines d'application et des solutions d'éclairage intelligent pour le Smart Home. La société offre également un des plus larges portfolios de lampes LED sur le marché, de sources traditionnelles, de rubans LED ainsi que des systèmes de gestion de l'éclairage. Au-delà de la lumière, LEDVANCE propose des solutions d'énergies renouvelables pour le secteur du bâtiment : panneaux photovoltaïques, onduleurs et batteries. Ensemble, les divisions éclairage et énergies renouvelables forment un écosystème complet pour les bâtiments résidentiels, commerciaux et industriels. Pour plus d'informations, rendez-vous sur notre site www.ledvance.fr.

LEDVANCE

LEDVANCE SASU
Au capital de 20 000 000 €
R.C Saverne B 675 780 167
Siren : 675 780 167
N° TVA FR 64 675 780 167

Siège social :
5, rue d'Altorf
CS 49105
67129 Molsheim Cedex
FRANCE

Nous contacter

Conseiller technique
0890 712 067 (0,25€ TTC / min)

NORD - EST : 03 88 49 74 99
SUD - EST : 03 88 49 79 07
PARIS - ÎLE DE FRANCE : 03 88 49 74 95
SUD-OUEST : 03 88 49 74 38
DOM-TOM : 03 88 49 79 62

Fax : 03 88 49 75 73

Horaires de l'agence commerciale professionnelle

Du lundi au jeudi :
De 8H30 à 12H00 et de 13H30 à 17H00
Le vendredi :
De 8H00 à 12H00 et de 13H00 à 16H00

CATALOGUE GÉNÉRAL LEDVANCE 2023/2024 - Sous réserve de modifications techniques, d'omissions ou d'erreurs.

SILVER 2023 ecovadis Sustainability Rating

LEDVANCE, titulaire de la licence de la marque déposée OSRAM pour les lampes en éclairage général

LEDVANCE.FR

OSRAM